CHI NHÁNH CÔNG TY TNHH DAE SUNG VINA

BÁO CÁO ĐỀ XUẤT
CẤP GIẤY PHÉP MÔI TRƯỜNG

của cơ sở

XÂY DỰNG NHÀ MÁY SẢN XUẤT SỢI CAO SU BỌC CHỈ VÀ DỆT DÂY ĐAI DÂY THUN CÁC LOẠI

Địa điểm: Lô D2-D4, Khu công nghiệp Minh Hưng - Hàn Quốc, phường Minh Hưng, thị xã Chơn Thành, tỉnh Bình Phước

Bình Phước, tháng 03 năm 2024

CHI NHÁNH CÔNG TY TNHH DAE SUNG VINA

BÁO CÁO ĐỀ XUẤT
CẤP GIẤY PHÉP MÔI TRƯỜNG

của cơ sở

XÂY DỰNG NHÀ MÁY SẢN XUẤT SỢI CAO SU BỌC CHỈ VÀ DỆT DÂY ĐAI DÂY THUN CÁC LOẠI

Địa điểm: Lô D2-D4, Khu công nghiệp Minh Hưng - Hàn Quốc, phường Minh Hưng, thị xã Chơn Thành, tỉnh Bình Phước

CHỦ CƠ SỞ	**ĐƠN VỊ TƯ VẤN**
CHI NHÁNH CÔNG TY TNHH DAE SUNG VINA	CÔNG TY CP ĐẦU TƯ XÂY DỰNG VÀ MÔI TRƯỜNG VIỆT ĐỒ
GIÁM ĐỐC	**P. GIÁM ĐỐC**
KIM NAM JUN	Võ Minh Sang

Bình Phước, tháng 03 năm 2024

MỤC LỤC

MỤC LỤC 1
DANH MỤC CÁC TỪ VÀ CÁC KÝ HIỆU VIẾT TẮT 3
DANH MỤC CÁC BẢNG 4
DANH MỤC CÁC HÌNH VẼ 5
CHƯƠNG I THÔNG TIN CHUNG VỀ CƠ SỞ 6
1. Tên chủ cơ sở: 6
2. Tên cơ sở: 6
3. Công suất, công nghệ, sản phẩm sản xuất của cơ sở: 9
3.2. Công nghệ sản xuất của cơ sở: 9
4. Nguyên liệu, nhiên liệu, vật liệu, phế liệu, điện năng, hóa chất sử dụng, nguồn cung cấp điện, nước của cơ sở: 14
5. Các thông tin khác liên quan đến cơ sở: 17
5.1. Hiện trạng của cơ sở 17
CHƯƠNG II SỰ PHÙ HỢP CỦA CƠ SỞ VỚI QUY HOẠCH, KHẢ NĂNG CHỊU TẢI CỦA MÔI TRƯỜNG 21
2.1. Sự phù hợp của cơ sở với quy hoạch bảo vệ môi trường quốc gia, quy hoạch tỉnh, phân vùng môi trường: 21
2.2. Sự phù hợp của cơ sở đối với khả năng chịu tải của môi trường: 23
CHƯƠNG III KẾT QUẢ HOÀN THÀNH CÁC CÔNG TRÌNH, BIỆN PHÁP BẢO VỆ MÔI TRƯỜNG CỦA CƠ SỞ 27
3.1. Công trình, biện pháp thoát nước mưa, thu gom và xử lý nước thải 27
2. Công trình, biện pháp xử lý bụi, khí thải: 49
3. Công trình, biện pháp lưu giữ, xử lý chất thải rắn thông thường: 54
3.4. Công trình, biện pháp lưu giữ, xử lý chất thải nguy hại: 56
3.5. Công trình, biện pháp giảm thiểu tiếng ồn, độ rung: 58
3.6. Phương án phòng ngừa, ứng phó sự cố môi trường: 59
3.7. Công trình, biện pháp bảo vệ môi trường khác 62
3.8. Các nội dung thay đổi so với quyết định phê duyệt kết quả thẩm định báo cáo đánh giá tác động môi trường: 64
CHƯƠNG IV NỘI DUNG ĐỀ NGHỊ CẤP GIẤY PHÉP MÔI TRƯỜNG 65

4.1. Nội dung đề nghị cấp phép đối với nước thải: 65
4.2. Nội dung đề nghị cấp phép đối với khí thải: 65
4.3. Nội dung đề nghị cấp phép đối với tiếng ồn, độ rung: 66
4.4. Nội dung đề nghị cấp phép của cơ sở thực hiện dịch vụ xử lý chất thải nguy hại: 67
4.5. Nội dung đề nghị cấp phép của cơ sở có nhập khẩu phế liệu từ nước ngoài làm nguyên liệu sản xuất: 67
4.6. Yêu cầu về quản lý chất thải: 67
CHƯƠNG V KẾT QUẢ QUAN TRẮC MÔI TRƯỜNG CỦA CƠ SỞ 70
5.1. Kết quả quan trắc môi trường định kỳ đối với nước thải: 70
CHƯƠNG VI KẾ HOẠCH VẬN HÀNH THỬ NGHIỆM CÔNG TRÌNH XỬ LÝ CHẤT THẢI VÀ CHƯƠNG TRÌNH QUAN TRẮC MÔI TRƯỜNG CỦA DỰ ÁN 73
6.1. Kế hoạch vận hành thử nghiệm công trình xử lý chất thải của cơ sở: 73
6.2. Chương trình quan trắc chất thải (tự động, liên tục và định kỳ) theo quy định của pháp luật: 73
6.3. Kinh phí thực hiện quan trắc môi trường hằng năm: 74
CHƯƠNG VII KẾT QUẢ KIỂM TRA, THANH TRA VỀ BẢO VỆ MÔI TRƯỜNG ĐỐI VỚI CƠ SỞ 75
CHƯƠNG VIII CAM KẾT CỦA CHỦ CƠ SỞ 76
PHỤ LỤC BÁO CÁO 77
PHỤ LỤC 1 BẢN SAO CÁC VĂN BẢN PHÁP LÝ LIÊN QUAN ĐẾN DỰ ÁN....77
PHỤ LỤC 2 CÁC BẢN VẼ CÓ LIÊN QUAN ĐẾN DỰ ÁN.....78

DANH MỤC CÁC TỪ VÀ CÁC KÝ HIỆU VIẾT TẮT

BOD_5	Nhu cầu oxy sinh hóa
BTCT	Bê tông cốt thép
BTNMT	Bộ tài nguyên môi trường
BVMT	Bảo vệ môi trường
BYT	Bộ Y tế
CBCNV	Cán bộ công nhân viên
COD	Nhu cầu oxy hóa học
CTNH	Chất thải nguy hại
HTXL	Hệ thống xử lý
KPH	Không phát hiện
PCCC	Phòng cháy chữa cháy
QĐ	Quyết định
QCVN	Quy chuẩn Việt Nam
QL	Quản lý
SS	Chất rắn lơ lửng
TCVN	Tiêu chuẩn Việt Nam
TCVSLĐ	Tiêu chuẩn vệ sinh lao động
TP. Hồ Chí Minh	Thành phố Hồ Chí Minh
VSLĐ	Vệ sinh lao động
V/v	Về việc
WHO	Tổ chức Y tế thế giới
XLNT	Xử lý nước thải
XD	Xây dựng

DANH MỤC CÁC BẢNG

Trang

Bảng 1.1. Công suất hoạt động của cơ sở....9
Bảng 1.2. Nhu cầu nguyên, nhiên, vật liệu, hóa chất sử dụng 15
Bảng 1.3. Nhu cầu sử dụng nước theo ĐTM được duyệt....16
Bảng 1.4. Lượng nước xả thải 17
Bảng 1.5. Các hạng mục công trình xây dựng của cơ sở 17
Bảng 1.6. Danh mục máy móc thiết bị chính phục vụ cho hoạt động của cơ sở 19
Bảng 2. 1. Bảng thông số giới hạn tiếp nhận nước thải đầu vào và giới hạn xả nước thải đầu ra của KCN Minh Hưng – Hàn Quốc 24
Bảng 3. 1. Thống kê đường ống thoát nước mưa 27
Bảng 3. 2. Thống kê thông số kỹ thuật hệ thống thu gom, thoát nước thải 29
Bảng 3. 3. Thông số kỹ thuật của bể tự hoại 5 ngăn 31
Bảng 3. 4. Các hạng mục công trình xử lý nước thải sản xuất....36
Bảng 3. 5. Danh mục máy móc, thiết bị xử lý nước thải sản xuất 37
Bảng 3. 6. Nhu cầu hóa chất xử lý nước thải sản xuất 45
Bảng 3. 8. Danh mục máy móc, thiết bị xử lý khí thải lò hơi 53
Bảng 3. 9. Thành phần, khối lượng chất thải rắn công nghiệp thông thường 55
Bảng 3. 10. Khối lượng chất thải nguy hại phát sinh 56
Bảng 3. 11. Biện pháp khắc phục các sự cố hư hỏng 61
Bảng 3. 12. Biện pháp khắc phục sự cố ảnh hưởng đến hiệu quả xử lý....62
Bảng 4. 1. Giới hạn của các chất ô nhiễm theo dòng khí thải 66
Bảng 4. 2. Giới hạn đối với tiếng ồn 67
Bảng 4. 3. Giới hạn đối với độ rung 67
Bảng 5.1. Kết quả quan trắc nước thải định kỳ năm 2022 70
Bảng 5.2. Kết quả quan trắc nước thải định kỳ năm 2023 71
Bảng 5.3. Kết quả quan trắc bụi, khí thải định kỳ tại ống khói máy phát điện 72

DANH MỤC CÁC HÌNH VẼ

Trang

Hình 1. 1. Sơ đồ vị trí cơ sở....8
Hình 1. 2. Quy trình công nghệ sản xuất dệt không nhuộm....10
Hình 1. 3. Quy trình công nghệ sản xuất sản phẩm có nhuộm....11
Hình 1. 4. Quy trình công nghệ nhuộm....12
Hình 1. 5. Một số hình ảnh sản phẩm của cơ sở....14
Hình 1. 6. Hiện trạng cơ sở....18
Hình 3. 1. Sơ đồ thu gom thoát nước mưa....27
Hình 3. 2. Sơ đồ thu gom thoát nước thải....28
Hình 3. 3. Cấu tạo bể tự hoại 5 ngăn....30
Hình 3. 4. Quy trình hệ thống XLNT công suất 100 m^3/ngày.đêm....32
Hình 3. 5. Tháp giải nhiệt....34
Hình 3. 6. Công trình trạm xử lý nước thải sản xuất của cơ sở....46
Hình 3. 7. Hệ thống lọc bụi tay áo đi kèm tại khu vực dệt cotton....50
Hình 3. 8. Hình ảnh quạt thông gió nhà xưởng....51
Hình 3. 9. Quy trình xử lý khí thải lò hơi....52
Hình 3. 10. Hình ảnh hệ thống xử lý khí thải lò hơi....53
Hình 3. 11. Hình ảnh khu vực chứa chất thải rắn công nghiệp thông thường....56
Hình 3. 12. Hình ảnh khu vực chứa chất thải nguy hại....57

CHƯƠNG I
THÔNG TIN CHUNG VỀ CƠ SỞ

1. Tên chủ cơ sở:

CHI NHÁNH CÔNG TY TNHH DAE SUNG VINA

- Địa chỉ văn phòng: Lô D2-D4, Khu công nghiệp Minh Hưng - Hàn Quốc, phường Minh Hưng, thị xã Chơn Thành, tỉnh Bình Phước.
- Người đại diện theo pháp luật của chủ cơ sở: Ông Kim Nam Jun
- Chức vụ: Giám đốc
- Điện thoại: (027) 1364 5551; Fax: (027) 1364 5554
- E-mail: njkim@daesungtextile.com.
- Giấy chứng nhận đăng ký đầu tư, mã số dự án 1012453454 do Ban Quản lý Khu kinh tế tỉnh Bình Phước cấp chứng nhận lần đầu ngày 19/9/2013, chứng nhận điều chỉnh lần thứ hai ngày 02/8/2023.
- Giấy chứng nhận đăng ký hoạt động chi nhánh, mã số chi nhánh 0303077890-001 do Phòng đăng ký kinh doanh, Sở Kế hoạch và Đầu tư tỉnh Bình Phước cấp đăng ký lần đầu ngày 19/9/2013, thay đổi lần thứ 3 ngày 25/10/2022.
- Mã số thuế: 0303077890

2. Tên cơ sở:

XÂY DỰNG NHÀ MÁY SẢN XUẤT SỢI CAO SU BỌC CHỈ VÀ DỆT DÂY ĐAI DÂY THUN CÁC LOẠI.

- Địa điểm cơ sở: Lô D2-D4, Khu công nghiệp Minh Hưng - Hàn Quốc, phường Minh Hưng, thị xã Chơn Thành, tỉnh Bình Phước.
- Văn bản thẩm định thiết kế xây dựng, các loại giấy phép có liên quan đến môi trường, phê duyệt dự án:

  + Giấy chứng nhận quyền sử dụng đất, quyền sở hữu nhà ở và tài sản khác gắn liền với đất số CT 06197 ngày 07/10/2015 do Sở Tài nguyên và Môi trường tỉnh Bình Phước cấp.

  + Văn bản số 648/BQL-QHXDTN ngày 24/10/2016 của Ban Quản lý Khu kinh tế tỉnh Bình Phước về việc thông báo kết quả thẩm định thiết kế cơ sở của dự án "Hệ thống xử lý nước thải công suất 100m^3/ngày.đêm" của Công ty TNHH Dae Sung Vina tại KCN Minh Hưng – Hàn Quốc.

  + Giấy phép xây dựng số 41/GPXD ngày 24/10/2016 của Ban Quản lý Khu kinh tế tỉnh Bình Phước.
- Quyết định phê duyệt kết quả thẩm định báo cáo đánh giá tác động môi trường; các giấy phép môi trường thành phần:

  + Quyết định số 688/QĐ-UBND ngày 29/3/2016 của Ủy ban nhân dân tỉnh Bình Phước về phê duyệt Báo cáo đánh giá tác động môi trường của Dự án "Bổ sung công đoạn nhuộm, công suất: 450 tấn/năm và nâng công suất sản xuất dây thun

bản các loại từ 47 tấn/năm lên 500 tấn/năm, dây thun tròn từ 34,29 tấn/năm lên 300 tấn/năm, dây viền - cotton các loại từ 17,7 tấn/năm lên 121 tấn/năm và bổ sung sản phẩm dây dù, dây đai, dây luồn 230 tấn/năm và dây cao su bọc chỉ 30 tấn/năm" do Chi nhánh Công ty TNHH Dae Sung Vina làm Chủ đầu tư tại Lô D2 và D4-1, Khu công nghiệp Minh Hưng - Hàn Quốc, huyện Chơn Thành, tỉnh Bình Phước.

+ Giấy xác nhận số 03/GXNĐTM-BQL ngày 17/5/2017 của Ban Quản lý Khu kinh tế tỉnh Bình Phước xác nhận hoàn thành công trình bảo vệ môi trường của Dự án "Bổ sung công đoạn nhuộm, công suất: 450 tấn/năm và nâng công suất sản xuất dây thun bản các loại từ 47 tấn/năm lên 500 tấn/năm, dây thun tròn từ 34,29 tấn/năm lên 300 tấn/năm, dây viền - cotton các loại từ 17,7 tấn/năm lên 121 tấn/năm và bổ sung sản phẩm dây dù, dây đai, dây luồn 230 tấn/năm và dây cao su bọc chỉ 30 tấn/năm".

+ Sổ đăng ký chủ nguồn thải chất thải nguy hại có mã số QLCTNH 70.000159.T do Sở Tài nguyên và Môi trường tỉnh Bình Phước cấp lần đầu ngày 25/4/2014.

- Quy mô của cơ sở (phân loại theo tiêu chí quy định của pháp luật về đầu tư công): Dự án có tổng mức đầu tư: 45.450.000.000 đồng. Theo tiêu chí quy định của pháp luật về đầu tư công thì dự án thuộc nhóm C (theo quy định tại khoản 3 Điều 9 của Luật đầu tư công).
- Cơ sở thuộc loại hình sản xuất, kinh doanh, dịch vụ có nguy cơ gây ô nhiễm môi trường với công suất trung bình quy định tại Cột 4 Phụ lục II ban hành kèm theo Nghị định số 08/2022/NĐ-CP của Chính phủ ban hành ngày 10/01/2022. Cơ sở thuộc nhóm II (cột 2 Mục 2 Phụ lục IV Phụ lục ban hành kèm theo Nghị định số 08/2022/NĐ-CP ngày 10 tháng 01 năm 2022 của Chính phủ) phải có giấy phép môi trường theo quy định tại Khoản 2 Điều 39 Luật Bảo vệ môi trường năm 2020, thẩm quyền cấp giấy phép môi trường thuộc Ủy ban nhân tỉnh Bình Phước .

Dự án "Xây dựng Nhà máy sản xuất sợi cao su bọc chỉ và dệt dây đai dây thun các loại" toạ lạc tại Lô D2-D4, Khu công nghiệp Minh Hưng - Hàn Quốc, phường Minh Hưng, thị xã Chơn Thành, tỉnh Bình Phước. Ranh giới cơ sở có các mặt tiếp giáp như sau:

- Phía Bắc: giáp đường Đ1 (đối diện Công ty TNHH Y&J International).
- Phía Nam: giáp đường Đ3 và đất trống.
- Phía Đông: giáp đường Đ4 (đối diện Công ty TNHH C&K Vina).
- Phía Tây: giáp Công ty TNHH Jin Yung Vina.

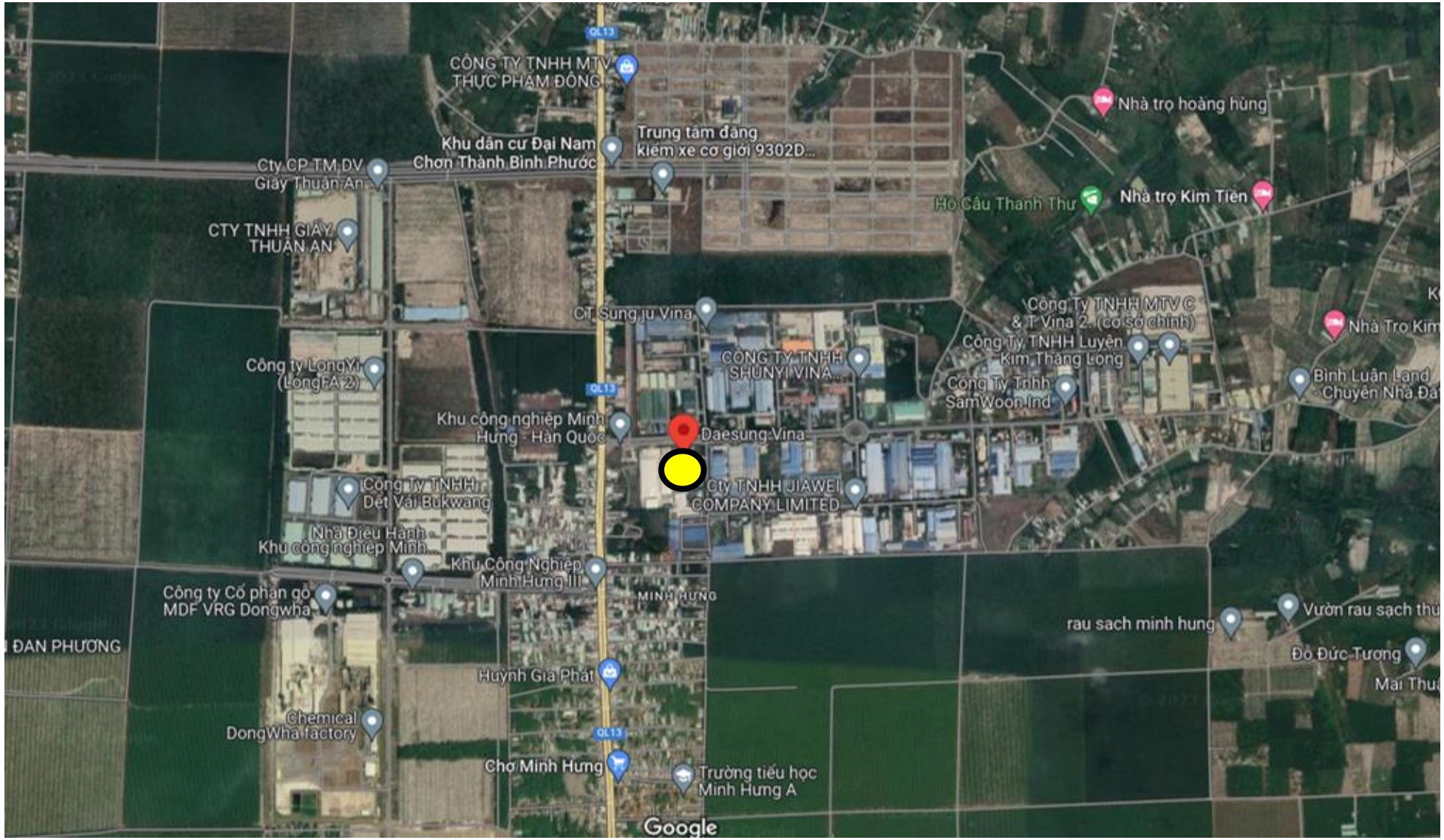

Hình 1. 1. Sơ đồ vị trí cơ sở

3. Công suất, công nghệ, sản phẩm sản xuất của cơ sở:

Công suất, công nghệ, sản phẩm hiện hữu của cơ sở không thay đổi so với nội dung báo cáo ĐTM được UBND tỉnh Bình Phước phê duyệt tại Quyết định số 688/QĐ-UBND ngày 29/03/2016, cụ thể như sau:

3.1. Công suất hoạt động của cơ sở:

3.1.1. Loại hình hoạt động:

Sản xuất dây thun bản các loại, dây thun tròn, dây viền cotton; sản xuất dây dù, dây đai, dây luồn, dây cao su bọc chỉ; nhuộm sợi các loại.

3.1.2. Quy mô hoạt động:

Sản xuất dây thun bản các loại với quy mô 500 tấn/năm, dây thun tròn với quy mô 300 tấn/năm, dây viền cotton các loại với quy mô 121 tấn/năm; sản phẩm dây dù, dây đai, dây luồn với quy mô 230 tấn/năm và dây cao su bọc chỉ với quy mô 30 tấn/năm; nhuộm sợi các loại với quy mô 450 tấn/năm.

Bảng 1.1. Công suất hoạt động của cơ sở

STT	Tên sản phẩm	Đơn vị	ĐTM	Hiện hữu
1.	Dây thun bản các loại	tấn/năm	500	344,4
2.	Dây thun tròn	tấn/năm	300	27,6
3.	Dây viền cotton các loại	tấn/năm	121	31,1
4.	Dây dù, dây đai, dây luồn	tấn/năm	230	78,1
5.	Dây cao su bọc chỉ	tấn/năm	30	-
6.	Nhuộm sợi các loại	tấn/năm	450	195,3

3.2. Công nghệ sản xuất của cơ sở:

3.2.1. Đối với dệt không nhuộm

Quy trình công nghệ sản xuất đối với dệt không nhuộm như sau:

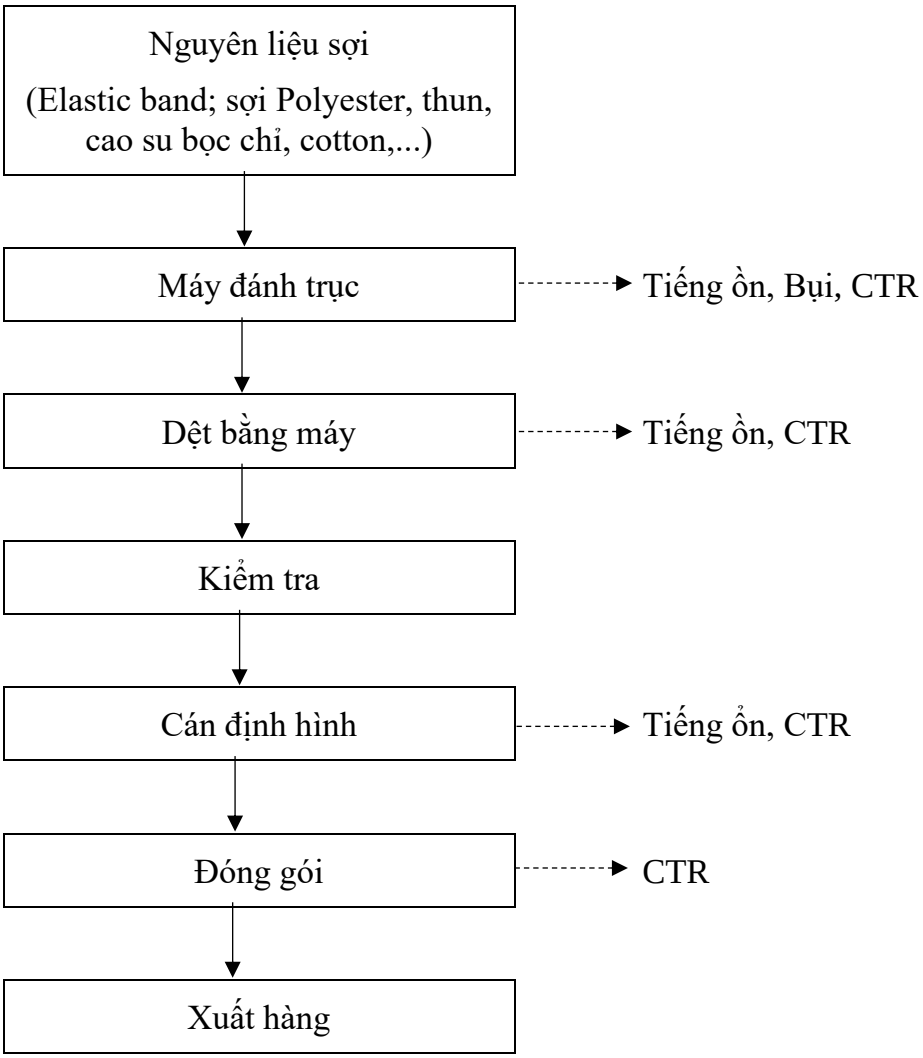

Hình 1. 2. Quy trình công nghệ sản xuất dệt không nhuộm

Thuyết minh công nghệ:

Nguyên liệu của quy trình sản xuất dây đai bản thun là sợi poly, sợi cotton, sợi cao su được đưa qua máy đánh trục. Tại đây, sợi được đánh thành từng cuộn trục để chuẩn bị đưa sang công đoạn dệt. Quá trình đánh trục có phát sinh bụi, một lượng nhỏ chất thải rắn đồng thời có phát sinh tiếng ồn.

Tại công đoạn dệt, sợi được dệt thành dây đai bản thun các loại. Quá trình dệt, do hoạt động của máy dệt nên có phát sinh tiếng ồn, bụi và một lượng chất thải rắn. Sau đó, dây đai bản thun được đưa qua máy cán định hình để định hình bản thun đồng thời kiểm tra và loại bỏ vụn kim dệt bị gãy, bảm lại trên sản phẩm.

Sản phẩm trước khi xuất được kiểm tra, đóng gói để đảm bảo chất lượng hảng hỏa trước khi xuất. Trước đây, các sản phẩm (màu) của nhà máy được gia công bởi các cơ sở gia công nhuộm. Tuy nhiên để chủ động trong hoạt động sản xuất, nhà máy quyết định đầu tư dây chuyền nhuộm trong công đoạn sản xuất.

3.2.2. Quy trình sản xuất sản phẩm có công đoạn nhuộm

a. Đối với các loại sản phẩm có thun bao gồm: Dây thun bản và sợi polyester; Dây thun tròn; Cao su bọc chỉ

Quy trình sản xuất: với các loại sản phẩm có thun và cao su, nguyên liệu sợi cần được nhuộm trước khi dệt. Quy trình sản xuất bao gồm công đoạn nhuộm được trình bày trong Hình 1.3a.

b. Đối với các loại sản phẩm sợi cotton và nylon bao gồm:

+ Dây viền cotton các loại.

+ Dây dù, dây đai các loại.

Quy trình sản xuất: với các loại sản phẩm nguyên liệu cotton và nylon, sẽ thực hiện dệt theo quy trình hiện hữu. Sau đó, bán thành phẩm sẽ được chuyển qua công đoạn nhuộm. Quy trình sản xuất bao gồm công đoạn nhuộm được trình bày trong Hình 1.3b.

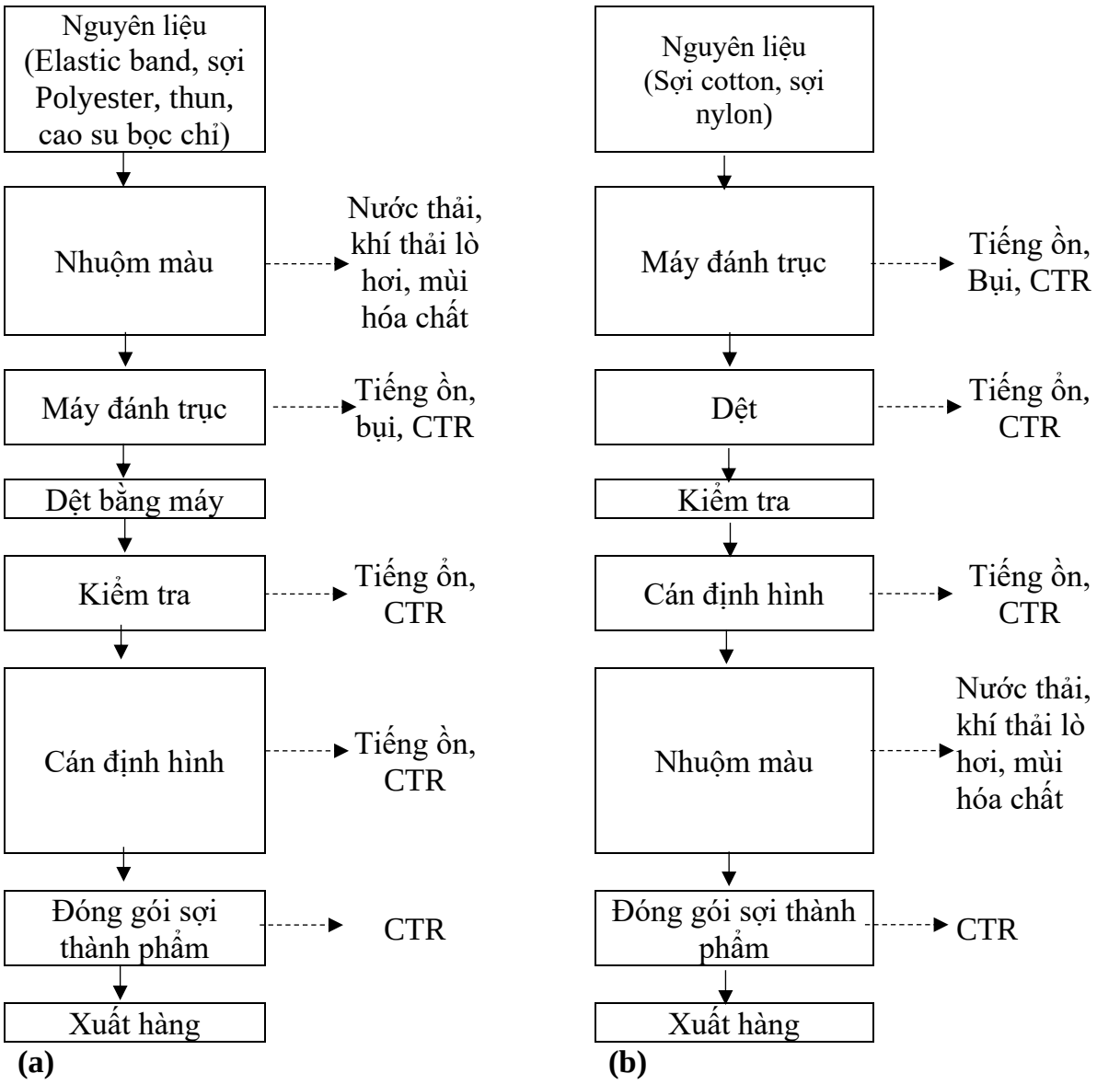

Hình 1. 3. Quy trình công nghệ sản xuất sản phẩm có nhuộm

Quy trình công đoạn nhuộm như sau:

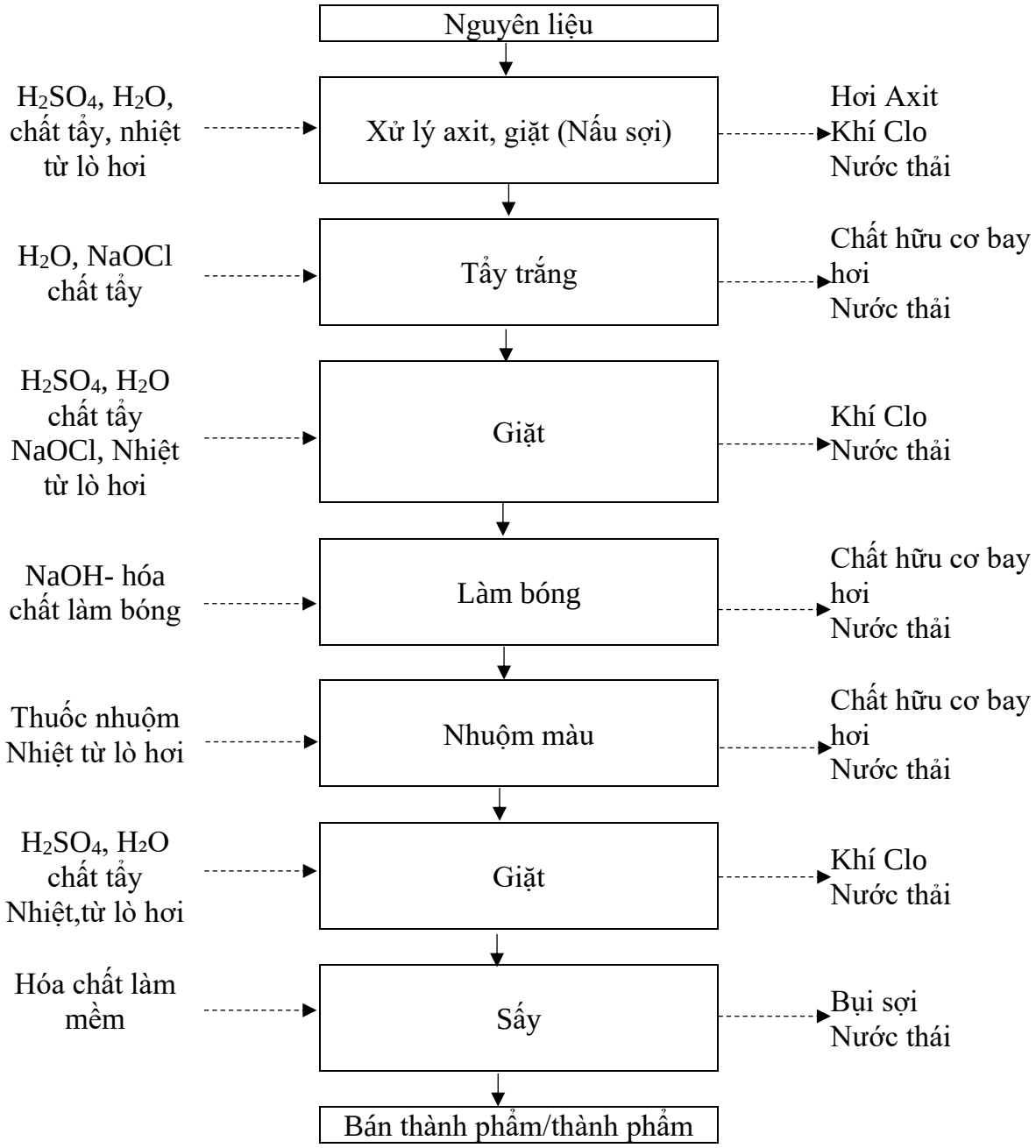

Hình 1. 4. Quy trình công nghệ nhuộm

Thuyết minh công nghệ:

❖ **Đối với các loại sản phẩm có thun và cao su:**

Quy trình sản xuất: với các loại sản phẩm có thun và cao su, nguyên liệu sợi cần được nhuộm trước khi dệt.

- Nhuộm

+ Nấu sợi: Nguyên liệu sợi (thun, sợi polyester, sợi cao su) được xử lý bằng axit, nấu giặt ở nhiệt độ cao nhằm loại trừ tạp chất thiên nhiên bám xung quanh sợi như dầu mỡ, sáp,.... Công đoạn này dùng hơi quá nhiệt từ lò hơi (150°C) để đun nóng nước;

+ *Tẩy trắng:* Để tăng khả năng bắt màu, đổi màu tự nhiên của sợi, làm sạch các vết bẩn, nhuộm màu chính xác thì sợi tiếp tục được tẩy trắng bằng các chất tẩy như $NaClO_2$, NaOCI, H_2O_2 và các chất phụ trợ. Sau đó, nguyên liệu sợi tiếp tục qua công đoạn giặt để làm sạch các chất tẩy còn bám trên bề mặt sợi;

+ *Làm bóng:* Sợi nguyên liệu sau khi nấu sẽ được làm bóng bằng dung dịch kiềm NaOH, ở nhiệt độ thấp để làm cho sợi nguyên liệu trương nở làm tăng kích thước các mao quản giữa các mạch phân tử làm cho xơ sợi trở nên xốp hơn, dễ thấm nước, sợi bóng hơn và tăng khả năng bắt mâu thuốc nhuộm của các sợi bản sợi.

+ *Nhuộm sợi:* Sợi sau khi được tẩy trắng sẽ được nhuộm màu để tạo màu sắc thị hiếu cho sản phẩm theo yêu cầu của khách hàng.

+ *Giặt:* Sau khi nhuộm, sợi tiếp tục được giặt bằng các chất tẩy giặt. Thông thường sợi được giặt trực tiếp ở trên máy nhuộm theo từng mẻ. Sau nhuộm sẽ được đưa vào máy ly tâm để loại bỏ nước và sấy khô: với loại sợi cao su và thun, polyester thì phương pháp sấy được sử dụng là thổi khí với nhiệt độ sấy là 140°C. Quá trình này sẽ giúp giữ màu vừa được nhuộm. Sau đó, sợi qua công đoạn sấy khô sợi, đồng thời ở công đoạn này sợi được làm mềm. Bản thành phẩm này sẽ được tiếp tục chuyển qua công đoạn dệt sợi.

Chất thải phát sinh chủ yếu trong công đoạn nhuộm này chủ yếu là nước thải từ các công đoạn giặt, tẩy và nhuộm và khí thải từ lò hơi để cấp nhiệt cho quá trình nhuộm.

- Dệt:

Sau khi qua công đoạn nhuộm, các sợi bán thành phẩm sợi thun, polymer, sợi cao su đã nhuộm sẽ qua các công đoạn dệt bằng máy, kiểm tra, cán định hình, đóng gói và xuất hàng như công đoạn Dệt đã mô tả và trình bày ở Mục 3.2.1.

❖ **Đối với các loại sản phẩm sợi cotton và nylon:**

- Dệt:

Đối với các sản phẩm từ nguyên liệu sợi cotton và nylon, sẽ được đưa qua máy đánh trục thành từng cuộn trục để chuẩn bị đưa sang công đoạn dệt. Quá trình này sẽ phát sinh bụi, một lượng nhỏ chất thải rắn đồng thời có phát sinh tiếng ồn. Sau đó, sợi được dệt thành dây đai, và bán thành phẩm sẽ được kiểm tra trước khi đưa qua máy cán định hình và loại bỏ vụn kim dệt bị gãy, bám lại trên sản phẩm. Tiếp theo, bản thành phẩm sẽ được chuyển qua công đoạn nhuộm.

- Nhuộm:

+ *Nấu nguyên liệu:* nguyên liệu bản thành phẩm thô (bản cotton, sợi cotton và nylon đã dệt) được xử lý bằng axit, nấu giặt ở nhiệt độ cao nhằm loại trừ tạp chất thiên nhiên bám xung quanh sợi như dầu mỡ, sáp..... Công đoạn này dùng hơi quá nhiệt từ lò hơi (150°C) để đun nóng nước.

+ *Tẩy trắng:* Để tăng khả năng bắt màu, đổi màu tự nhiên của bản sợi, làm sạch các vết bẩn, nhuộm màu chính xác thì sợi tiếp tục được tẩy trắng bằng các chất tẩy như NaClO, NaOCl, H_2O, và các chất phụ trợ. Sau đó, nguyên liệu sợi tiếp tục qua công đoạn giặt để làm sạch các chất tẩy còn bám trên bề mặt sợi.

+ *Làm bóng:* sau khi nấu nguyên liệu sẽ được làm bóng bằng dung dịch kiềm NaOH, ở nhiệt độ thấp để làm cho sợi cotton trương nở làm tăng kích thước các mao quản giữa các mạch phân tử làm cho xơ sợi trở nên xốp hơn, dễ thấm nước, sợi bóng hơn và tăng khả năng bắt màu thuốc nhuộm của các sợi bản sợi.

+ *Nhuộm:* sau khi được tẩy trắng, bán sản phẩm sẽ được nhuộm màu để tạo màu sắc thị hiếu cho sản phẩm theo yêu cầu của khách hàng.

+ *Giặt:* Sau khi nhuộm, sợi tiếp tục được giặt bằng các chất tẩy giặt. Thông thường sợi được giặt trực tiếp ở trên máy nhuộm theo từng mẻ. Sau nhuộm sẽ được đưa vào máy ly tâm để loại bỏ nước và sấy khô: với loại sợi cotton và nylon thì phương pháp sấy được sử dụng là thổi khí với nhiệt độ sấy là 200°C. Quá trình này sẽ giúp giữ màu vừa được nhuộm. Sau đó, bản dệt sẽ qua công đoạn làm mềm và sấy khô sản phẩm.

Chất thải phát sinh chủ yếu trong công đoạn nhuộm này chủ yếu là nước thải từ các công đoạn giặt, tẩy và nhuộm và khí thải từ lò hơi để cấp nhiệt cho quá trình nhuộm.

Sản phẩm trước khi xuất hàng được kiểm tra, đóng gói để đảm bảo chất lượng hàng hóa trước khi xuất.

1.3.3. Sản phẩm của cơ sở:

Cơ sở hoạt động sản xuất dây thun bản các loại với quy mô 500 tấn/năm, dây thun tròn với quy mô 300 tấn/năm, dây viền cotton các loại với quy mô 121 tấn/năm; sản phẩm dây dù, dây đai, dây luồn với quy mô 230 tấn/năm và dây cao su bọc chỉ với quy mô 30 tấn/năm; nhuộm sợi các loại với quy mô 450 tấn/năm.

Hình 1. 5. Một số hình ảnh sản phẩm của cơ sở

4. Nguyên liệu, nhiên liệu, vật liệu, phế liệu, điện năng, hóa chất sử dụng, nguồn

cung cấp điện, nước của cơ sở:

4.1. Nguyên liệu, nhiên liệu, vật liệu, phế liệu, điện năng, hóa chất sử dụng:

Bảng 1.2. Nhu cầu nguyên, nhiên, vật liệu, hóa chất sử dụng

STT	Nguyên nhiên vật liệu	Đơn vị	Khối lượng
I	**Phục vụ công đoạn dệt**	**Tấn/tháng**	**127**
1	Sợi Polyester	Tấn/tháng	80
2	Sợi cotton	Tấn/tháng	10
3	Sợi cao su	Tấn/tháng	35
4	Sợi Nylon	Tấn/tháng	2
II	**Phục vụ công đoạn nhuộm**	**kg/ngày**	**174**
5	Muối Sunfat (Na_2SO_4)	kg/ngày	76
6	Na_2CO_3	kg/ngày	38
7	NaOH	kg/ngày	5
8	Giấm	kg/ngày	10
9	Hydro sunfuric	kg/ngày	5
10	Hóa chất nhuộm	kg/ngày	15
11	Điều màu	kg/ngày	5
12	Chống loan (Dynasol)	kg/ngày	5
13	Chất giặt tẩy NaOCI	kg/ngày	7
14	Hồ mềm	kg/ngày	5
III	**Phục vụ lò hơi**		
15	Viên nén gỗ	Tấn/năm	274,72
IV	**Phục vụ trạm xử lý nước thải**		
16	PAC	kg/tháng	2.600
17	NaOH	kg/tháng	650

STT	Nguyên nhiên vật liệu	Đơn vị	Khối lượng
18	Polymer	kg/tháng	9-15
19	NaOCl	kg/tháng	5-8

Nguồn: Chi nhánh Công ty TNHH Dae Sung Vina, 2023.

+Tên và công thức hóa học các hóa chất dùng nấu, tẩy trắng sợi:

Các hóa chất dùng để nấu, tẩy trắng sợi trước nhuộm trong quá trình sản xuất bao gồm, NaOH, Na_2CO_3

+ Tên và công thức hóa học các hóa chất nhuộm:

- Phẩm nhuộm trực tiếp: Loại phẩm nhuộm này có công thức chung là $ArSO_2Na$

- Thuốc nhuộm hoàn nguyên: Thuốc nhuộm hoàn nguyên là những hợp chất màu hữu cơ không hòa tan trong nước. Tuy có cấu tạo hóa học và màu sắc khác nhau nhưng chúng có chung đặc điểm là chứa các nhóm xeton trong phân tử và có dạng tổng quát là R=C=O.

Thuốc nhuộm hoàn nguyên Indigo thực vật:

Là dẫn xuất glucozit của indoxin. Để tách indigo ra từ thân và lá chàm người ta thường dùng phương pháp vi sinh dưới hình thức ủ cho lên men. Thuốc nhuộm có công thức hóa học:

4.2. Nguồn cung cấp điện

Nguồn cấp điện cho Dự án: Công ty Điện lực thị xã Chơn Thành, tỉnh Bình Phước thông qua hệ thống đường dây cáp điện của KCN Minh Hưng – Hàn Quốc.

Cơ sở không sử dụng máy phát điện dự phòng.

Hiện tại, nhu cầu sử dụng điện của dự án trung bình khoảng 37.938 KWh/tháng.

4.3. Nguồn cung cấp nước

Nguồn cấp nước cho Dự án: nước thủy cục của Công ty CP cấp thoát nước Bình Phước thông qua hệ thống đường ống cấp nước của KCN Minh Hưng – Hàn Quốc.

Theo báo cáo ĐTM đã được phê duyệt, nhu cầu cấp nước khi dự án đi vào vận hành ổn định như sau:

Bảng 1.3. Nhu cầu sử dụng nước theo ĐTM được duyệt

STT	Nhu cầu	Lưu lượng nước cấp (m^3/ngày)	Lưu lượng thải (m^3/ngày)
1	Nước dùng cho sản xuất (giặt nhuộm)	95	95
2	Nước cấp cho hệ thống xử lý khí thải lò hơi	5	5

STT	Nhu cầu	Lưu lượng nước cấp (m^3/ngày)	Lưu lượng thải (m^3/ngày)
3	Lò hơi (5 tấn/giờ)	72	0
4	Nước dùng sinh hoạt nhân viên	7,25	7,25
5	Nước tưới cây, rửa đường	32,17	0
6	Nước PCCC	324	0
	Tổng cộng	**535,42**	**107,25**

Thống kê lượng nước cấp sinh hoạt và sản xuất tại nhà máy hiện nay trong 04 tháng gần nhất như sau:

Bảng 1.4. Lượng nước xả thải

Tháng	Nhu cầu dùng nước		Lượng nước xả thải	
	m^3/tháng	m^3/ngày	m^3/tháng	m^3/ngày
10/2023	2.363	90,9	1.178	36-63
11/2023	2.849	109,6	1.113	41-57
12/2023	2.781	106,9	1.180	45-56
01/2024	3.010	115,7	1.316	42-58

Nguồn: Bảng khối lượng nước thải do đơn vị vận hành hệ thống cung cấp (Công ty TNHH C&N Vina – KCN Minh Hưng – Hàn Quốc).

5. Các thông tin khác liên quan đến cơ sở:

5.1. Hiện trạng của cơ sở

Diện tích cơ sở: 20.927,1 m^2 (theo Giấy chứng nhận quyền sử dụng đất, quyền sở hữu nhà ở và tài sản khác gắn liền với đất số CT 06197 ngày 07/10/2015 do Sở Tài nguyên và Môi trường tỉnh Bình Phước cấp).

Cơ cấu sử dụng đất của cơ sở được thể hiện trong bảng sau:

Bảng 1.5. Các hạng mục công trình xây dựng của cơ sở

STT	Hạng mục	Diện tích (m^2)	Tỷ lệ (%)
I	***Hạng mục công trình chính***		
1	Nhà xưởng	5.642,0	26,96
2	Nhà văn phòng	449,19	2,15
3	Văn phòng xưởng nhuộm	62	0,30
II	***Hạng mục phụ trợ***		

STT	Hạng mục	Diện tích (m^2)	Tỷ lệ (%)
4	Nhà căn tin	936	4,47
5	Nhà vệ sinh (02 nhà)	314,6	1,50
6	Nhà xe	506	2,42
7	Nhà bảo vệ	24	0,11
8	Nhà máy biến áp	4	0,02
9	Nhà lò hơi và nhà chứa viên nén gỗ	260	1,24
III	**Hạng mục công trình bảo vệ môi trường**		
10	Hệ thống xử lý nước thải	170,82	0,82
11	Hệ thống xử lý bụi và khí thải	20	0,10
12	Kho chứa chất thải sinh hoạt	-	-
13	Kho chứa chất thải rắn thông thường	314,6	1,50
14	Kho chứa chất thải nguy hại	11	0,05
IV	**Hạng mục khác**		
15	Cây xanh	6.000	28,67
16	Đường giao thông, sân bãi	4.340	20,72
17	Đất trống	1.872,89	8,97
	Tổng cộng	20.927,1	**100,00**

Hình 1. 6. Hiện trạng cơ sở

5.2. Danh mục máy móc thiết bị của cơ sở

Bảng 1.6. Danh mục máy móc thiết bị chính phục vụ cho hoạt động của cơ sở

Stt	Máy móc, thiết bị	Đơn vị	Số lượng	Xuất xứ
1	Máy dệt dây thun Comez (đai thun)	Cái	24	Hàn Quốc
2	Máy dệt dây thun Comez (Dệt kim)	Cái	15	Ý
3	Máy dệt dây thun Elastic Band	Cái	57	Hàn Quốc
4	Máy dệt dây thun	Cái	2	Hàn Quốc
5	Máy dệt dây String	Cái	263	Hàn Quốc
6	Máy dệt dây Poly String	Cái	7	Trung Quốc
7	Máy Covering	Cái	3	Hàn Quốc
8	Máy dệt dây Gol Band	Cái	8	Trung Quốc
9	Máy bấm dây	Cái	1	Đài Loan
10	Máy đảo	Cái	4	Trung Quốc
11	Máy kiểm kim loại	Cái	2	Trung Quốc
12	Máy cán nhiệt độ	Cái	4	Hàn Quốc
13	Máy đánh trục	Cái	6	Hàn Quốc
14	Máy đảo	Cái	8	Hàn Quốc
15	Máy cáp su	Cái	1	Hàn Quốc
16	Máy kiểm hàng	Cái	4	Việt Nam
17	Máy quấn hàng	Cái	7	Hàn Quốc
18	Máy tách su	Cái	1	Việt Nam
	Máy móc phục vụ công đoạn nhuộm			
19	Nồi nhuộm cao áp 250 kg/mẻ	Cái	1	Hàn Quốc
20	Nồi nhuộm cao áp 160 kg/mẻ	Cái	1	Hàn Quốc
21	Nồi nhuộm cao áp 117 kg/mẻ	Cái	1	Hàn Quốc
22	Nồi nhuộm cao áp 50 kg/mẻ	Cái	1	Hàn Quốc
23	Nồi nhuộm cao áp 25 kg/mẻ	Cái	1	Hàn Quốc
24	Nồi nhuộm cao áp 10 kg/mẻ	Cái	2	Hàn Quốc
25	Nồi nhuộm cao áp 6 kg/mẻ	Cái	1	Hàn Quốc
26	Nồi nhuộm cao áp 4 kg/mẻ	Cái	1	Hàn Quốc
27	Nồi nhuộm cao áp 63 kg/mẻ	Cái	1	Hàn Quốc

Stt	Máy móc, thiết bị	Đơn vị	Số lượng	Xuất xứ
28	Nồi nhuộm cao áp 37 kg/mẻ	Cái	1	Hàn Quốc
29	Nồi nhuộm cao áp 13 kg/mẻ	Cái	1	Hàn Quốc
30	Nồi nhuộm cao áp 6 kg/mẻ	Cái	2	Hàn Quốc
31	Nồi nhuộm cao áp 84 kg/mẻ	Cái	1	Hàn Quốc
32	Nồi nhuộm cao áp 52 kg/mẻ	Cái	1	Hàn Quốc
33	Nồi nhuộm cao áp 37 kg/mẻ	Cái	1	Hàn Quốc
34	Nồi nhuộm cao áp 6 kg/mẻ	Cái	3	Hàn Quốc
35	Nồi nhuộm cao áp 25 kg/mẻ	Cái	2	Hàn Quốc
36	Máy ly tâm lớn	Cái	1	Hàn Quốc
37	Máy ly tâm nhỏ	Cái	1	Hàn Quốc
38	Lò sấy	Cái	1	Hàn Quốc
39	Máy cán dây nóng	Cái	1	Hàn Quốc
40	Máy nhuộm	Cái	1	Hàn Quốc
41	Lò hơi 5.000kg/giờ	Cái	1	Hàn Quốc

Nguồn: Chi nhánh Công ty TNHH Dae Sung Vina, 2023.

5.3. Nhu cầu sử dụng lao động

- Nhu cầu sử dụng lao động của cơ sở: 160 người.

- Thời gian làm việc: 8 giờ/ca, 2 ca/ngày. Ngày nghỉ làm việc là các ngày chủ nhật, các ngày lễ, nghỉ tết theo quy định Nhà nước.

CHƯƠNG II
SỰ PHÙ HỢP CỦA CƠ SỞ VỚI QUY HOẠCH, KHẢ NĂNG CHỊU TẢI CỦA MÔI TRƯỜNG

2.1. Sự phù hợp của cơ sở với quy hoạch bảo vệ môi trường quốc gia, quy hoạch tỉnh, phân vùng môi trường:

Dự án nằm hoàn toàn trong KCN Minh Hưng – Hàn Quốc. Khu công nghiệp này đã được quy hoạch và xây dựng hoàn thiện về cơ sở hạ tầng trong đó được thu hút nhóm ngành nghề sản xuất về dệt, nhuộm, may mặc, in vải, giày da,... Do đó, dự án hoàn toàn phù hợp về mặt quy hoạch.

Dự án thuộc ngành nghề được thu hút đầu tư vào KCN Minh Hưng - Hàn Quốc. Do đó, dự án hoàn toàn phù hợp về mặt quy hoạch.

KCN Minh Hưng – Hàn Quốc do Công ty TNHH C&N Vina làm chủ đầu tư. KCN Minh Hưng – Hàn Quốc đã được UBND tỉnh phê duyệt quy hoạch chi tiết tại Quyết định số 63/QĐ-UBND ngày 15/01/2007 và UBND tỉnh đã chấp thuận điều chỉnh QHCT của KCN Minh Hưng – Hàn Quốc tại Quyết định số 2378/QĐ-UBND ngày 24/08/2009. KCN Minh Hưng – Hàn Quốc do Công ty TNHH C&N Vina làm chủ đầu tư hạ tầng.

Báo cáo đánh giá tác động môi trường của dự án Đầu tư xây dựng và kinh doanh cơ sở hạ tầng KCN Minh Hưng – Hàn Quốc đã được phê duyệt theo Quyết định số 1371/QĐ-BTNMT ngày 12/09/2007 của Bộ Tài nguyên và Môi trường. Báo cáo đánh giá tác động môi trường của dự án Đầu tư xây dựng nhà máy xử lý nước thải giai đoạn 2 KCN Minh Hưng – Hàn Quốc đã được phê duyệt theo Quyết định số 1964 /QĐ- BTNMT ngày 16/09/2014 của Bộ Tài nguyên và Môi trường. Hệ thống xử lý nước thải tập trung giai đoạn 3 (Công suất 12.000 m3/ngày) của KCN Minh Hưng – Hàn Quốc đã được phê duyệt Báo cáo đánh giá tác động môi trường tại Quyết định số 2435/QĐ-BTNMT ngày 22/9/2015 của Bộ Tài nguyên và Môi trường về phê duyệt Báo cáo đánh giá tác động môi trường của dự án điều chỉnh hạ tầng KCN Minh Hưng– Hàn Quốc, diện tích 192,2836 ha tại KCN Minh Hưng – Hàn Quốc.

– Quyết định số 1371/QĐ-BTNMT ngày 12/09/2007 của Bộ Tài nguyên và Môi trường về việc phê duyệt Báo cáo đánh giá tác động môi trường của dự án Đầu tư xây dựng và kinh doanh cơ sở hạ tầng KCN Minh Hưng – Hàn Quốc.

– Quyết định số 2378/QĐ-UBND ngày 24/08/2009 của Ủy ban nhân dân tỉnh Bình Phước đã phê duyệt điều chỉnh đồ án quy hoạch chi tiết xây dựng TL 1/2000 Khu công nghiệp Minh Hưng - Hàn Quốc (giai đoạn 1), xã Minh Hưng, huyện Chơn Thành, tỉnh Bình Phước;

– Quyết định số 1964 /QĐ- BTNMT ngày 16/09/2014 của Bộ Tài nguyên và Môi trường về việc phê duyệt Báo cáo đánh giá tác động môi trường của dự án Đầu tư xây dựng nhà máy xử lý nước thải giai đoạn 2 khu công nghiệp Minh Hưng – Hàn Quốc.

– Quyết định số 2435/QĐ-BTNMT ngày 22/9/2015 của Bộ Tài nguyên và Môi trường về phê duyệt Báo cáo đánh giá tác động môi trường của dự án điều chỉnh hạ tầng KCN Minh Hưng – Hàn Quốc, diện tích 192,2836 ha tại KCN Minh Hưng – Hàn Quốc.

– Giấy xác nhận hoàn thành công trình bảo vệ môi trường số 78/GXN-TCMT ngày 14/07/2015 của Bộ Tài nguyên và Môi trường – Tổng cục Môi trường của Dự án"Đầu tư xây dựng và kinh doanh cơ sở hạ tầng Khu công nghiệp Minh Hưng –Hàn Quốc" tại xã Minh Hưng, huyện Chơn Thành, tỉnh Bình Phước.

– Giấy xác nhận số 94/GXN-BTNMT ngày 09/07/2019 (đối với Trạm xử lý nước thải giai đoạn 3).

Hệ thống xử lý nước thải của KCN Minh Hưng – Hàn Quốc có tổng công suất 30.000 m3/ngày gồm 3 giai đoạn:

– Giai đoạn 1 có công suất 10.000 m^3/ngày đã được xác nhận hoàn thành công trình biện pháp bảo vệ môi trường. Theo báo cáo giám sát môi trường KCN Minh Hưng – Hàn Quốc, hệ thống đã hoàn thành việc cải tạo và đã đưa vào vận hành trở lại từ tháng 12/2017.

– Giai đoạn 2 có công suất 8.000 m^3/ngày đã được xác nhận hoàn thành công trình biện pháp bảo vệ môi trường và hiện đang trong giai đoạn hoạt động.

– Giai đoạn 3 có công suất 12.000 m^3/ngày đang trong giai đoạn vận hành thử nghiệm và hiện đang trong giai đoạn hoạt động.

Các ngành nghề được phép đầu tư vào KCN Minh Hưng - Hàn Quốc:

- Ngành sản xuất tole cách âm, tole cách nhiệt, đồ dung gia đình bằng inox (có công đoạn xi mạ), lắp ráp máy móc thiết bị, các phương tiện giao thông vận tải, máy móc xây dựng;

- Ngành chế biến thức ăn gia súc, gia cầm, thủy sản, phụ phẩm thủy sản;

- Ngành vật liệu xây dựng, gốm sứ;

- Ngành sản xuất săm lốp ô tô, các phụ tùng xe ô tô không từ nguyên liệu mủ cao su

- Nhóm dự án về kéo sợi, dệt vải và may mặc và giày da;

- Sản xuất bao bì nylon;

- Luyện cán thép;

- Ép khuôn nhựa;

- Sản xuất thiết bị trong nhà bếp có tẩy rửa và đánh bóng;

- Chế biến gỗ, sản xuất thủy tinh, gốm sứ;

- Chế biến thực phẩm, nước giải khát;

- Sản xuất dây cáp điện.

- Công nghiệp điện tử, viễn thông;

- Công nghiệp hóa chất, dược phẩm, mỹ phẩm;

- Chế biến nông sản;

- Sản xuất hóa chất, hóa phẩm, phân hóa học, thuốc bảo vệ thực vật;

- Luyện kim màu;

- Công nghiệp cơ khí, luyện kim;

- Xi mạ;

- Sản xuất văn phòng phẩm;

- Nhóm dự án tái chế, xử lý chất thải rắn các loại (bố trí cụm phía sau của Khu công nghiệp, gần hệ thống xử lý nước thải tập trung).

Do đó, dự án hoàn toàn phù hợp với quy hoạch bảo vệ môi trường quốc gia, quy hoạch tỉnh, phân vùng môi trường.

2.2. Sự phù hợp của cơ sở đối với khả năng chịu tải của môi trường:

Hiện nay, HTXLNT tập trung của KCN Minh Hưng – Hàn Quốc có tổng công suất 30.000 m^3/ngày.đêm, gồm 3 giai đoạn:

– Giai đoạn 1: có công suất 10.000 m^3/ngày, đã được xác nhận hoàn thành công trình biện pháp bảo vệ môi trường, hiện đã hoàn thành việc cải tạo và đưa vào vận hành lại từ tháng 12/2017.

– Giai đoạn 2: có công suất 8.000 m^3/ngày, đã được xác nhận hoàn thành công trình biện pháp bảo vệ môi trường.

– Giai đoạn 3: có công suất 12.000 m^3/ngày đã được xác nhận hoàn thành công trình biện pháp bảo vệ môi trường và hiện đang trong giai đoạn hoạt động.

Quy trình công nghệ xử lý nước thải của KCN Minh Hưng – Hàn Quốc: Nước thải → Song chắn rác thô → Bể thu gom → Bể keo tụ → Bể tạo bông → Bể lắng hóa lý→ Bể trung hòa → Bể Aerotank → Bể lắng sinh học → Bể khử trùng.

Trạm XLNT tập trung của KCN hiện nay đã tiếp nhận 12.000 m^3/ngày (Báo cáo công tác bảo vệ môi trường KCN Minh Hưng – Hàn Quốc, 2022).

Nước thải từ các nhà máy trong KCN được thu gom dẫn về hệ thống XLNT tập trung của KCN để xử lý.

Chủ đầu tư KCN đã hoàn thành hệ thống xử lý nước thải tập trung với công suất 30.000 m^3/ngày.đêm và đưa hệ thống XLNT tập trung KCN đi vào vận hành ổn định để xử lý toàn bộ lượng nước thải phát sinh tại KCN đạt theo quy chuẩn hiện hành (QCVN 40:2011/BTNMT, cột A) trước khi xả ra nguồn tiếp nhận (Suối Tiên), đảm bảo không gây ô nhiễm môi trường.

Tiêu chuẩn tiếp nhận nước thải của KCN Minh Hưng – Hàn Quốc là quy chuẩn QCVN 40:2011/BTNMT, cột B – Quy chuẩn kỹ thuật Quốc gia về nước thải công nghiệp.

Bảng tiêu chuẩn tiếp nhận nước thải đầu vào và cam kết chất lượng nước thải đầu ra của KCN Minh Hưng – Hàn Quốc được trình bày như sau:

Bảng 2. 1. Bảng thông số giới hạn tiếp nhận nước thải đầu vào và giới hạn xả nước thải đầu ra của KCN Minh Hưng – Hàn Quốc

TT	Thông số	Đơn vị	Giá trị	
			Tiêu chuẩn tiếp nhận đầu vào (QCVN 40:2011/ BTNMT, cột B)	**Tiêu chuẩn đầu ra (QCVN 40:2011/BTNMT, cột A, Kq=0,9, Kf=0,9)**
1	Nhiệt độ	^oC	40	**40**
2	Độ màu	Pt/Co	150	**50**
3	pH	-	5,5 đến 9	**6 đến 9**
4	BOD5 (20^0C)	mg/l	50	**24,3**
5	COD	mg/l	150	**60,75**
6	Chất rắn lơ lửng (TSS)	mg/l	100	**40,5**
7	Asen	mg/l	0,1	**0,041**
8	Thuỷ ngân	mg/l	0,01	**0,004**
9	Chì	mg/l	0,5	**0,081**
10	Cadimi	mg/l	0,1	**0,041**
11	Crom (VI)	mg/l	0,1	**0,041**
12	Crom (III)	mg/l	1	**0,162**
13	Đồng	mg/l	2	**1,62**
14	Kẽm	mg/l	3	**2,43**
15	Niken	mg/l	0,5	**0,162**

TT	Thông số	Đơn vị	Giá trị	
			Tiêu chuẩn tiếp nhận đầu vào (QCVN 40:2011/ BTNMT, cột B)	**Tiêu chuẩn đầu ra (QCVN 40:2011/BTNMT, cột A, Kq=0,9, Kf=0,9)**
16	Dầu mỡ khoáng	mg/l	10	**4,05**
17	Sunfua	mg/l	0,5	**0,162**
18	Amoni	mg/l	10	**4,05**
19	Tổng nitơ	mg/l	40	**16,2**
20	Tổng phốt pho	mg/l	6	**3,24**
21	Coliform	MPN/ 100ml	5000	**3.000**
22	Mn	mg/l	0,1	**0,4**
23	Fe	mg/l	5	**0,8**
24	Tổng Xianua	mg/l	0,1	**0,06**
25	Tổng phenol	mg/l	0,5	**0,1**
26	Florua	mg/l	10	**4,1**
27	Clorua	mg/l	1000	**405**
28	Clo dư	mg/l	2	**0,8**
29	Tổng hóa chất bảo vệ thực vật clo hữu cơ	mg/l	0,1	**0,04**
30	Tổng hóa chất bảo vệ thực vật phốt phohữu cơ	mg/l	1	**0,2**
31	Tổng PCB	mg/l	0,01	**0,002**
32	Tổng hoạt độ phóng xạ α	Bq/l	0,1	**0,1**
33	Tổng hoạt độ phóng xạ β	Bq/l	1,0	**0,8**

Trong quá trình hoạt động của cơ sở, lưu lượng nước thải sinh hoạt phát sinh khoảng 7,25 m^3/ngày.đêm. Toàn bộ nước thải này thu gom về bể tự hoại 5 ngăn để xử lý trước khi thu gom về 01 hố ga riêng đấu nối về hệ thống thu gom nước thải của KCN Minh Hưng – Hàn Quốc.

Riêng đối toàn bộ lượng nước thải phát sinh trong quá trình sản xuất là 100 m^3/ngày. Toàn bộ lưu lượng nước thải này được thu gom toàn bộ dẫn về HTXL nước thải của Nhà máy để xử lý trước khi thoát ra hố ga đấu nối với HTXL nước thải của KCN Minh Hưng – Hàn Quốc để tiếp tục xử lý.

Với lượng nước thải phát sinh tại cơ sở thì công suất của HTXLNT tập trung của KCN Minh Hưng – Hàn Quốc hiện nay sẽ đảm bảo đủ khả năng tiếp nhận và xử lý toàn bộ nước thải phát sinh tại cơ sở.

HTXLNT tập trung của KCN Minh Hưng – Hàn Quốc sẽ tiếp tục xử lý nước thải đạt QCVN 40:2011/BTNMT, cột A trước khi xả ra nguồn tiếp nhận là suối Tiên. Theo Quyết định số 1371/QĐ-BTNMT ngày 12/09/2007 của Bộ Tài nguyên và Môi trường về cáo đánh giá tác động môi trường của dự án Đầu tư xây dựng và kinh doanh cơ sở hạ tầng KCN Minh Hưng – Hàn Quốc. Báo cáo đánh giá tác động môi trường của dự án Đầu tư xây dựng nhà máy xử lý nước thải giai đoạn 2 KCN Minh Hưng – Hàn Quốc đã được phê duyệt theo Quyết định số 1964 /QĐ- BTNMT ngày 16/09/2014 của Bộ Tài nguyên và Môi trường. Hệ thống xử lý nước thải tập trung giai đoạn 3 (Công suất 12.000 m^3/ngày) của KCN Minh Hưng – Hàn Quốc đã được phê duyệt Báo cáo đánh giá tác động môi trường tại Quyết định số 2435/QĐ-BTNMT ngày 22/9/2015 của Bộ Tài nguyên và Môi trường về phê duyệt Báo cáo đánh giá tác động môi trường của dự án điều chỉnh hạ tầng KCN Minh Hưng – Hàn Quốc, diện tích 192,2836 ha tại KCN Minh Hưng – Hàn Quốc thì KCN thì KCN Minh Hưng – Hàn Quốc đủ điều kiện xả thải vào suối Tiên theo quy định.

Suối Tiên đã được UBND tỉnh Bình Phước phân vùng nguồn tiếp nhận nước thải theo Quyết định số 452/QĐ-UBND ngày 25/02/2021 Về việc phân vùng các nguồn tiếp nhận nước thải là sông, suối, khe, rạch, kênh, mương, ao, hồ, đập trên địa bàn tỉnh Bình Phước đến năm 2030.

CHƯƠNG III
KẾT QUẢ HOÀN THÀNH CÁC CÔNG TRÌNH, BIỆN PHÁP BẢO VỆ MÔI TRƯỜNG CỦA CƠ SỞ

3.1. Công trình, biện pháp thoát nước mưa, thu gom và xử lý nước thải

3.1.1. Thu gom, thoát nước mưa:

Hệ thống thu gom, thoát nước mưa đã được xây dựng hoàn thiện và tách riêng với hệ thống thu gom nước thải như sau:

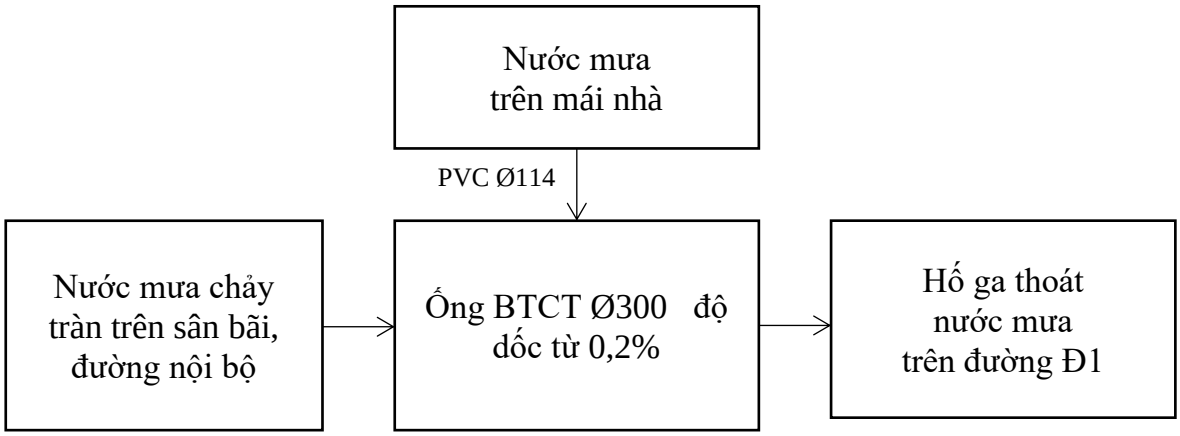

Hình 3. 1. Sơ đồ thu gom thoát nước mưa

Thuyết minh sơ đồ thu gom:

Nước mưa trên mái nhà sẽ theo độ dốc về các máng xối tôn tráng kẽm, sau đó sẽ theo đường ống uPVC Ø114 chảy xuống hệ thống cống thu gom nước mưa chảy tràn.

Hệ thống thu gom nước mưa xung quanh nhà xưởng với tổng số 16 hố ga, đường kính ống thu gom nước mưa là ống BTCT Ø300, i = 0,2%, có nắp đậy tránh chất thải làm tắc nghẽn đường cống. Với tổng chiều dài khoảng 363m. Nước mưa được thu gom và đấu nối về hố ga thoát nước mưa của KCN Minh Hưng - Hàn Quốc tại đường Đ1.

Hệ thống mương thoát nước mưa đều có các hố ga và nắp đan. Nước mưa này được dẫn về hệ thống thoát nước mưa chung của KCN Minh Hưng - Hàn Quốc.

Bảng 3. 1. Thống kê đường ống thoát nước mưa

TT	Hệ thống thu gom nước mưa	Thông số, quy cách	Vị trí lắp đặt
1	Ống nhựa uPVC	Vật liệu: Nhựa uPVC Kích thước: Ø114, h = 7,2m	Xung quanh nhà xưởng thu gom nước mưa trên mái
2	Cống BTCT	Vật liệu: Bê tông cốt thép Kích thước: Ø300, i = 0,5%	Bố trí xung quanh nhà xưởng đến hố ga đấu nối thoát nước

TT	Hệ thống thu gom nước mưa	Thông số, quy cách	Vị trí lắp đặt
		Dài 363m	mưa của KCN Minh Hưng - Hàn Quốc trên đường Đ1
3	Hố ga	Số lượng: 16 hố ga thu gom nước mưa. Vật liệu: Xây gạch, láng vữa xi măng M75 dày 100mm, nắp đậy bằng tấm đan bê tông M80 dày 100mm.	Bố trí xung quanh nhà xưởng
4	Hố ga đấu nối	Số lượng: 01 hố Kích thước: 1,0m x 1,0m	01 điểm trên đường Đ1 KCN Minh Hưng - Hàn Quốc Toạ độ: X=1.270.436, Y=539.994

3.1.2. Thu gom, thoát nước thải:

Chủ cơ sở đã xây dựng hệ thống thu gom nước thải hoàn thiện và tách riêng với hệ thống thu gom nước mưa như sau:

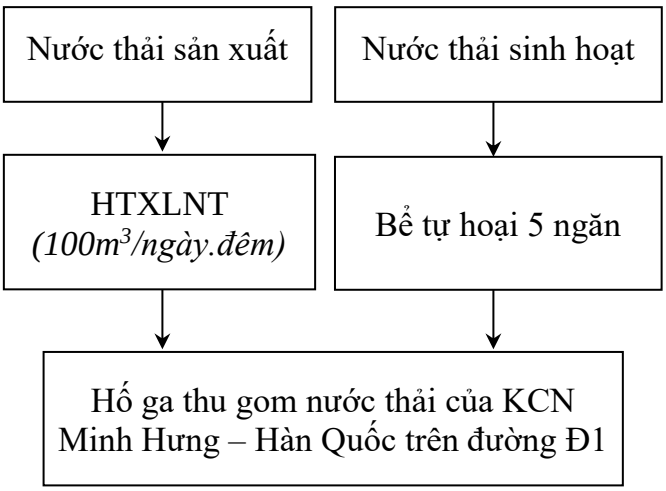

Hình 3. 2. Sơ đồ thu gom thoát nước thải

Thuyết minh sơ đồ thu gom:

Nước thải sinh hoạt phát sinh từ cơ sở với lưu lượng khoảng 7,25m^3/ngày.đêm (bao gồm nước thải từ các khu vệ sinh, các lavabo và nước rửa sàn) được thu gom bằng đường ống uPVC Ø114 dẫn về 03 bể tự hoại 05 ngăn (có kích thước: 2,5m x 2m x 2m)

để xử lý trước khi đấu nối vào hệ thống thu gom, xử lý nước thải tập trung của KCN Minh Hưng – Hàn Quốc trên đường Đ1 để tiếp tục xử lý.

Nước thải sản xuất phát sinh từ cơ sở với lưu lượng khoảng 100m^3/ngày (bao gồm nước thải dệt nhuộm và nước thải xử lý khí thải lò hơi) được thu gom bằng đường ống uPVC DN200, chiều dài 152,7m và dẫn về hệ thống xử lý nước thải của Nhà máy, công suất 100m^3/ngày (24 giờ) để xử lý. Nước thải sau khi xử lý đạt tiêu chuẩn tiếp nhận nước thải của KCN Minh Hưng – Hàn Quốc được thoát ra theo đường ống PVC Ø350, i = 0,5% với tổng chiều dài khoảng 232m và đấu nối vào hệ thống thu gom, xử lý nước thải tập trung của KCN Minh Hưng – Hàn Quốc trên đường Đ1 để tiếp tục xử lý.

Bảng 3. 2. Thống kê thông số kỹ thuật hệ thống thu gom, thoát nước thải

TT	Hệ thống thu gom nước thải	Thông số, quy cách	Vị trí lắp đặt
1	Ống nhựa uPVC	Vật liệu: Nhựa uPVC Kích thước: Ø114, i = 0,5%	Lắp đặt ngầm trên đường nội bộ Công ty dẫn nước thải phát sinh từ bể tự hoại và nước thải sản xuất về hố ga thu gom nước thải của KCN
		Vật liệu: Nhựa uPVC Kích thước: DN200, i = 0,5%	
		Vật liệu: Nhựa uPVC Kích thước: Ø350, i = 0,5%	
2	Hố ga thu gom và thoát nước thải	Kích thước: 1.000 x 1.000mm, Số lượng: 14 hố	Bố trí dọc tuyến đường nội bộ để dẫn nước thải về hố ga đấu nối KCN.
3	Hố ga đấu nối nước thải	Số lượng: 02 hố Kích thước 1,0 x 1,0m	Vị trí hố ga trên đường Đ1, KCN Minh Hưng – Hàn Quốc

- Điểm xả nước thải sau xử lý:

+ Vị trí 01: vị trí tại hố ga đấu nối nước thải sinh hoạt trên đường Đ1. Tọa độ vị trí đấu nối nước thải: X = 1.270.470; Y = 539.861.

+ Vị trí 02: vị trí tại hố ga đấu nối nước thải sản xuất trên đường Đ1. Tọa độ vị trí đấu nối nước thải: X = 1.270.476; Y = 539.973.

3.1.3. Công trình xử lý nước thải:

Bể tự hoại 05 ngăn:

Bể tự hoại 05 ngăn (hay còn gọi là bể tự hoại cải tiên BASTAF) đã được các cơ quan quan trắc trong phòng thí nghiệm cũng như trong môi trường thực tế cho thấy hiệu suất xử lý chất cặn bã của bể tự hoại từ 2-3 lần, hoạt động ổn định ngay cả khi dao động nồng độ và lưu lượng chất thải đầu vào lớn so với hệ thống thông thường, cụ thể như: Hàm lượng chất lơ lửng SS đạt 75%, theo COD đạt 75 – 90%, theo BOD5 đạt 71-85%, theo TSS đạt 75-95%.

Bể tự hoại cải tiến BASTAF được xây dựng với 5 ngăn tách biệt (như mô hình bên dưới) được điều chỉnh tính toán dung lượng và nồng độ dòng chảy chính xác qua các vách ngăn mỏng dòng hướng lên và ngăn lọc kỵ khí được hoạt động như sau:

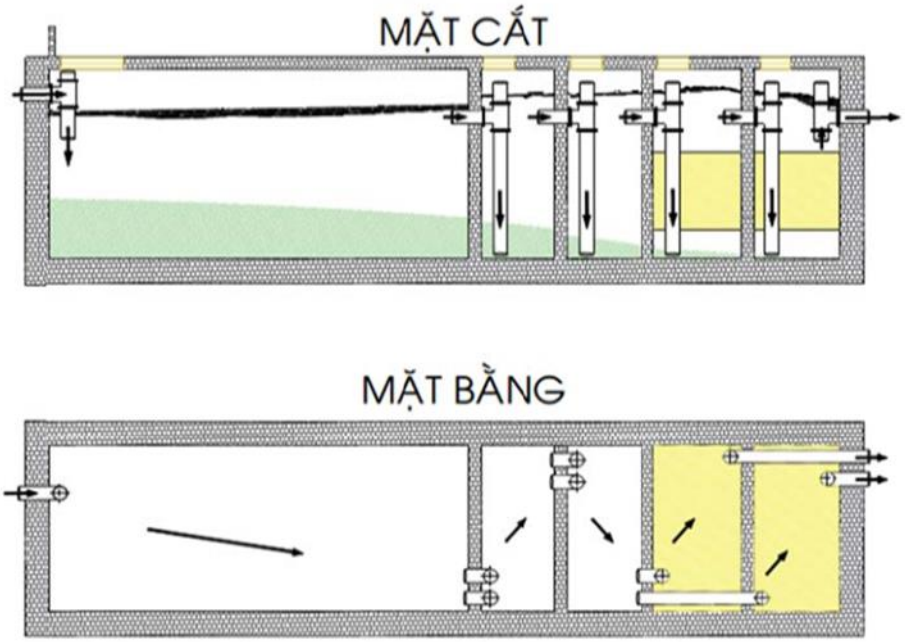

Hình 3. 3. Cấu tạo bể tự hoại 5 ngăn

Thuyết minh sơ đồ:

Bước 1: Chất thải từ bồn cầu được đưa tới bể lớn nhất.

Bước 2: Nước thải chưa được lắng hoàn toàn sẽ được đưa vào ngăn thứ hai qua 2 đường ống hay các vách ngăn hướng dòng giúp cho việc tạo dòng chảy, điều hòa dung lượng và nồng độ chất thải , ngăn làm lắng động chất thải, lên men kỵ khí.

Bước 3: Ở các vách ngăn tiếp theo nước thải được chuyển động theo chiều từ dưới lên trên sẽ tiếp xúc với các sinh vật kỵ khí hấp thụ và chuyển hóa giúp chúng phát triển bên trong của từng khoang bể chứa. Điều này sẽ giúp ta bóc tách riêng 2 pha là lên men axit và lên men kiềm nhờ phản ứng kỵ khí này.

Chuỗi phản ứng này mà bể của chúng ta được xử lý triệt để lượng bùn và các chất cặn bã hữu cơ sẽ tăng thời gian lưu bùn.

Bước 4: Tại các ngăn lọc cuối cùng của bể thì các vị sinh vật kỵ khí sống nhờ dính bám vào bề mặt các hạt vật liệu học sẽ ngăn cặn lơ lửng trôi ra theo với nước làm sạch nước thải.

Nước thải sau xử lý đạt tiêu chuẩn đấu nối của KCN Minh Hưng – Hàn Quốc và đấu nối vào hệ thống thu gom nước thải của KCN.

Cơ sở đã được Ban Quản lý Khu kinh tế tỉnh Bình Phước cấp Giấy xác nhận hoàn thành công trình bảo vệ môi trường số 03/GXNĐTM-BQL ngày 17/5/2017.

Thông số kỹ thuật của các bể tự hoại 5 ngăn như sau:

Bảng 3. 3. Thông số kỹ thuật của bể tự hoại 5 ngăn

STT	Bể tự hoại	Thông số kỹ thuật	Vị trí lắp đặt
1	Bể tự hoại số 1, 2, 3	Số lượng: 03 bể Chất liệu: Bê tông cốt thép Kích thước mỗi bể: DxRxC = 2,5m x 2,0m x 2m Thể tích hữu ích: 10 m^3/bể	Tại khu vực nhà xưởng, khối văn phòng và căn tin

Công trình hệ thống xử lý nước thải công suất 100 ngày.đêm :

Chủ cơ sở đã đầu tư hệ thống xử lý nước thải công suất 100 m^3/ngày.đêm để xử lý nước thải phát sinh trong quá trình sản xuất của cơ sở *(Bản vẽ hệ thống xử lý nước thải và hồ sơ nghiệm thu công trình được đính kèm tại Phụ lục).*

+ Tên đơn vị thiết kế, đơn vị thi công, nhà thầu xây dựng: Công ty TNHH Phát triển Công nghệ và Môi trường Á Đông.

+ Tên đơn vị giám sát thi công: Chi nhánh Công ty TNHH Dae Sung Vina.

Cơ sở đã được Ban Quản lý Khu kinh tế tỉnh Bình Phước cấp Giấy xác nhận hoàn thành công trình bảo vệ môi trường số 03/GXNĐTM-BQL ngày 17/5/2017.

Quy trình công nghệ hệ thống XLNT công suất 100 m^3/ngày.đêm như sau:

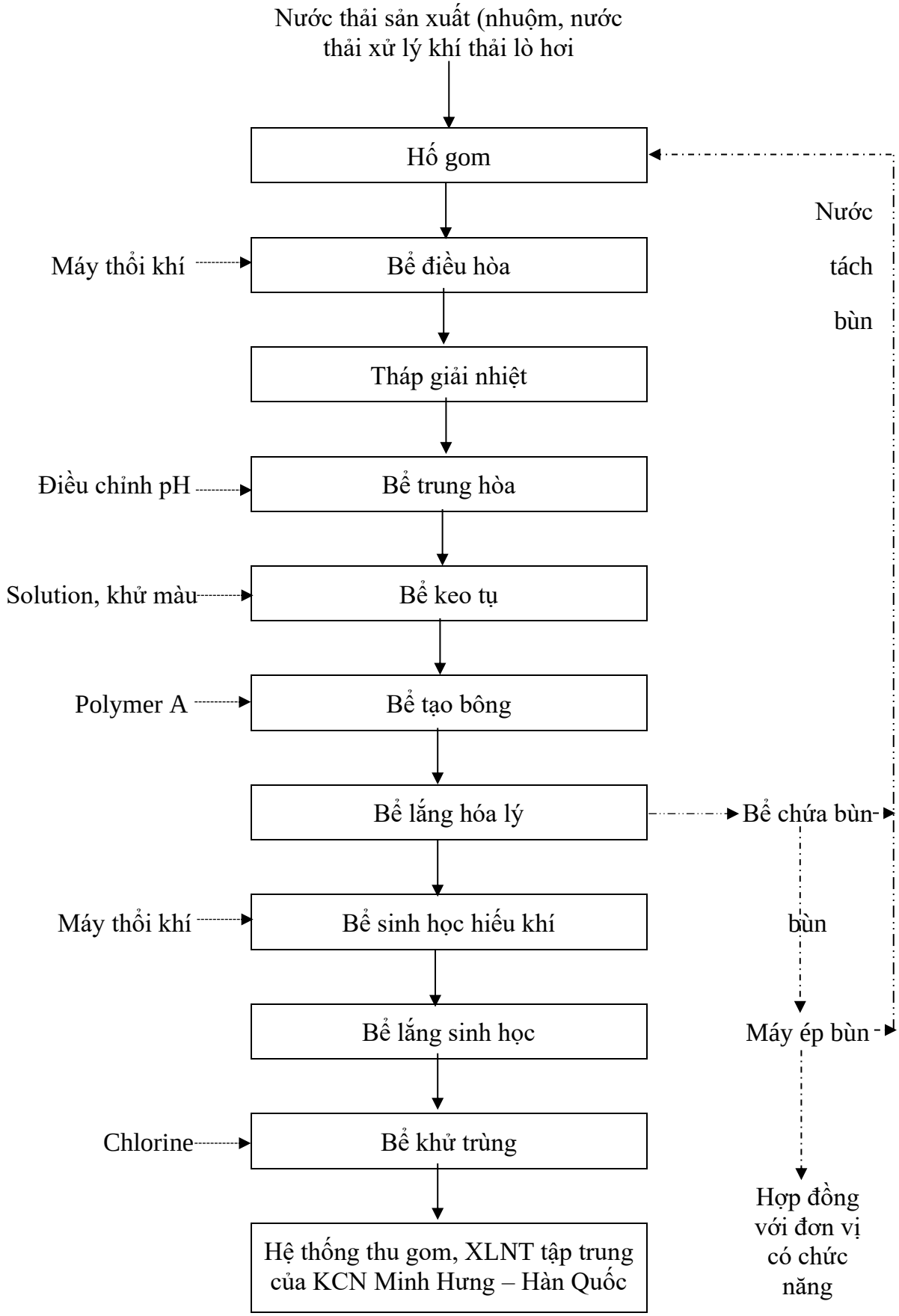

Hình 3. 4. Quy trình hệ thống XLNT công suất 100 m^3/ngày.đêm

Thuyết minh công nghệ:

Nước thải phát sinh từ hoạt động sản xuất nhuộm và nước thải phát sinh từ hệ thống xử lý khí thải lò hơi (định kỳ thải ra khoảng 5m³/lần/tuần) của nhà máy sẽ theo mạng lưới thu gom về hổ bơm của hệ thống xử lý. Trước tiên, nước thải sẽ vào thiết bị tách rác để tách tách cát, sợi chỉ vụn. Sau đó, nước thải được tập trung vào Hố gom.

Bể điều hòa

Bể điều hòa được thiết kế với thể tích 200 m³, gấp hai lần lượng nước thải phát sinh mỗi ngày (100 m³/ngày), bể điều hòa còn có chức năng phòng ngừa sự cố, khi có sự cố, bể điều hòa vẫn có thể hưu trữ đảm bảo cho quá trình bảo trì và sửa chữa thiết bị trong HTXLNT.

Lưu lượng và nồng độ nước thải phụ thuộc vào nhiều yếu tố khác nhau như: thời gian thải, lưu lượng thải cũng như tải trọng chất bẩn có trong nước thải.

Cụ thể như khi nồng độ hoặc lưu lượng tăng lên đột ngột:

+ Các công trình đơn vị hỏa lý sẽ làm việc kém hiệu quả đi và nếu muốn ổn định được cần phải thay đổi lượng hóa chất thường xuyên điều này gây khó khăn cho quá trình vận hành.

+ Các công trình đơn vị xử lý sinh học, nếu lưu lượng và nồng độ thay đổi đột ngột sẽ gây sốc tải trọng đối với vi sinh vật thậm chí gây tình trạng vi sinh chết hàng loạt, làm cho công trình mất tác dụng.

Việc điều hòa lưu lượng và ổn định nồng độ sẽ giúp đơn giản hóa công nghệ xử lý, tăng hiệu quả xử lý và giảm kích thước các công trình đơn vị một cách đáng kể.

Để thực hiện quá trình ổn định nồng độ, trong bể điều hòa bố trí hệ thống đĩa phân phối khí. Không khí được cấp vào bể để hạn chế môi trường kị khi dẫn đến phát sinh mùi hôi, và đồng thời khử một phần chất hữu cơ (10%). Nước thải từ bể điều hòa sau đó bơm vào tháp giải nhiệt, vào bể phản ứng, keo tụ.

Tháp giải nhiệt

Do nhiệt độ nước thải đầu vào cao (dao động từ 40 – 60°C) nên phải sử dụng tháp giải nhiệt giảm nhiệt độ nước thải trước khi đưa vào xử lý sinh học phía sau tạo điều kiện tối ưu cho vi sinh vật phát triển.

Hình 3. 5. Tháp giải nhiệt

Bể trung hòa, keo tụ, tạo bông và lắng hóa lý

Đây là một trong những công trình đơn vị quyết định hiệu quả xử lý cơ bản của cả hệ thống. Nước thải đầu vào có nồng độ pH không ổn định nên để đảm bảo nồng độ pH trước khi vào hệ thống xử lý hóa lý đạt điều kiện tối ưu.

Nước thải từ tháp giải nhiệt vào bể trung hòa, tại đây nước thải sẽ được điều chỉnh đến pH tối ưu bằng đầu dò và thiết bị bơm hóa chất và hòa trộn với hóa chất keo tụ dưới tác dụng của motơ cánh khuấy với thời gian lưu nước là 26 phút sau đó chảy vào bể tạo bông (thời gian lưu tại đây là 26 phút. Tại đây các bông cặn được hình thành và kết hợp với nhau nhờ polyme tạo thành các bông cặn có kích thước lớn hơn và lắng xuống trong bể lắng hóa lý với thời gian lưu nước 8,5 giờ. Nước sau lắng sẽ tự chảy sang bể xử lý sinh học, phần bùn lắng sẽ được bơm về bể chứa bùn.

Sau khi qua bể hóa lý, hiệu quả xử lý các chất như sau: COD (20-50%); SS (60 - 75%) độ màu (75-80%), hợp chất Nitơ (40-50%).

Bể sinh học hiếu khí Aeroten

Bể sinh học hiếu khí Aeroten là công nghệ hiếu khí truyền thống, các chất ô nhiễm được chuyển hóa thành khí cacbonic, nước, một số sản phẩm phụ khác và một phần tổng hợp thành sinh khối dưới điều kiện hiếu khí:

Oxy hóa các hợp chất hữu cơ không chứa Nitơ:

$$\text{Chất hữu cơ} + O_2 \rightarrow CO_2 + H_2O + \text{năng lượng}$$

Các vi khuẩn hiện diện trong nước thải tồn tại ở dạng lơ lửng và dính bám. Vi sinh vật tồn tại trong hệ thống bùn hoạt tính bao gồm *Pseudomonas, Zoogloea, Achromobacter, Flacobacterium, Nocardia, Bdellovibrio, Mycobacterium*, và hai loại vi khuẩn nitrate hóa *Nitrosomonas* và *Nitrobacter*.

Quá trình xử lý trong bể hiếu khí được mô tả ngắn gọn như sau:

+ Oxy hóa các chất hữu cơ:

$$C_xH_yO_z + O_2 \text{ - Enzime} \rightarrow CO_2 + H_2O + \Delta H$$

+ Tổng hợp tế bào mới:

$$C_xH_yO_z + NH_3 + O_2 \text{ - Enzime} \rightarrow \text{Tế bào vi khuẩn} + CO_2 + H_2O + C_5H_7NO_2 - \Delta H$$

+ Phân hủy nội bào:

$$C_5H_7NO_2 + 5O_2 - \text{Enzime} \rightarrow 5CO_2 + 2H_2O + NH_3 \pm \Delta H$$

Để đảm bảo hiệu quả của quá trình xử lý. Nồng độ oxy hòa tan của nước thải trong bể Aerotank cần được luôn luôn duy trì ở giá trị lớn hơn 2 mg/1 bằng cách bố trí hệ thống phân phối khí.

Việc điều khiển máy thổi khí sẽ thông quá trị số DO (giá trị oxy hòa tan) trong bể sinh học hiếu khí. Nồng độ yêu cầu để bể hoạt động hiệu quả nằm trong khoảng 1,5 – 2,0 mgO_2/1. Nồng độ các chất ô nhiễm (COD) sau bể Aerotank đã giảm đáng kể 60-80%, độ màu giảm thêm 10-30%, hợp chất Nitơ giảm 40-50%.

Nước sau khi ra khỏi bể sẽ tự chảy theo sự chênh lệch áp sang bể lắng để tiếp tục quá trình xử lý.

Bể lắng sinh học

Bằng cơ chế của quá trình lắng trọng lực, bể lắng có nhiệm vụ tách cặn vi sinh từ bể xử lý sinh học hiếu khí lơ lùng dính bảm mang sang. Nước thải ra khỏi thiết bị lắng có hàm lượng cặn (SS) giảm đến 60%. Bùn lắng ở đáy ngăn lắng sẽ được bơm bùn bơm tuần hoàn về bể xử lý sinh học hiếu khí để bổ sung lượng bùn theo nước đi qua ngăn lắng.

Phần bùn dư sẽ được chuyển định kỳ về bể chứa bùn, còn nước trong trên mặt bể sẽ chảy tràn sang bể khử trùng xả ra nguồn tiếp nhận. Sau xử lý hiếu khí và lắng 2, hiệu quả xử lý trong công đoạn này đạt 95%. Độ màu giảm thiểu 90%.

Bể khử trùng

Phần nước trong sau bể lắng sinh học sẽ tự chảy qua bể khử trùng trước khi xả ra nguồn tiếp nhận đạt tiêu chuẩn xả QCVN 40:2011/BTNMT cộ,t B. NaOCl là chất khử trùng được sử dụng phổ biến do hiệu quả diệt khuẩn cao và giá thành rẻ. Chất khử trùng được châm liên tục tiếp xúc với dòng nước đã được xử lý trên đường dẫn ra hố ga đầu nối vào KCN.

Quá trình khử trùng nước xảy ra qua 2 giai đoạn: đầu tiên chất khử trùng khuếch tán xuyên qua vỏ tế bào vi sinh vật sau đó phản ứng với men bên trong tế bào và phá hoại quá trình trao đổi chất dẫn đến vi sinh vật bị tiêu diệt.

Bể chứa bùn

Lượng bùn dư từ bể lắng hóa lý và bể lắng sinh học sẽ được đưa về bể chứa bùn.

Tại công trình đơn vị này, máy ép bùn được sử dụng để làm khô bùn trước khi được thu gom đem đi xử lý. Riêng nước tách ra từ bề mặt bể sẽ chuyển về lại hố gom để tiếp tục quá trình xử lý.

❖ Kích thước các hạng mục hệ thống xử lý nước thải công suất 100 m^3/ngày.đêm của nhà máy được trình bày trong bảng sau:

Bảng 3. 4. Các hạng mục công trình xử lý nước thải sản xuất

STT	Tên công trình	Thông số kỹ thuật	Số lượng	Thể tích (m^3)
1	Hố thu	LxBxH = 2,5 x 1,5 x 2,7m Bể bê tông cốt thép	01	10
2	Bể điều hòa (V=200 m^3)	LxBxH = 7,4x 6,8 x 4,5m Bể bê tông cốt thép Thời gian lưu nước HRT: 54,4 giờ	01	226,4
3	Bể trung hòa	LxBxH = 0,8 x 0,8 x 2,5m Bể bê tông cốt thép Thời gian lưu nước HRT: 26 phút	01	1,6
4	Bể keo tụ	LxBxH = 0,8 x 0,8 x 2,5m Bể bê tông cốt thép Thời gian lưu nước HRT: 26 phút	01	1,6
5	Bể tạo bông	LxBxH = 0,9 x 0,8 x 2,5m Bể bê tông cốt thép Thời gian lưu nước HRT: 26 phút	01	1,8
6	Bể lắng hỏa lý	L x B x H = 2,8 x 2,8 x 4,5m Bể bê tông cốt thép Thời gian lưu nước HRT: 8,5 giờ	01	35,28
7	Bể sinh học hiếu khí Aerotank	Lx B x H = 4,4 x 3,8 x 4,5m Bể bê tông cốt thép Thời gian lưu nước HRT: 18 giờ	01	75,24

STT	Tên công trình	Thông số kỹ thuật	Số lượng	Thể tích (m^3)
8	Bể lắng sinh học	LxBxH = 3,0 x 3,0 x 4,5m Bể bê tông cốt thép Thời gian lưu nước HRT: 9,72 giờ	01	40,5
9	Bể khử trùng	LxBxH 3,0 x 1,2 x 4,5m Bể bê tông cốt thép Thời gian lưu nước HRT: 4 giờ	01	16,2
10	Bể chứa bùn	LxBxH = 3,0 x 2,8 x 4,5m Bể bê tông cốt thép	01	37,8
11	Nhà điều hành	Diện tích xây dựng 8,8m x 4,8m = 42,24m^2. Chiều cao công trình: 4,36m Nền BTCT, tường gạch, mái tole	-	-

Bảng 3. 5. Danh mục máy móc, thiết bị xử lý nước thải sản xuất

Stt	Đặc tính kỹ thuật	Số lượng (cái)	Ghi chú
1	**Bể gom**		
1.1	***Song chắn rác*** - Dạng thanh dọc đặt trong mương - Vật liệu: SUS304 - Kích thước khe: 2mm - Xuất xứ: Việt Nam	01	
1.2	***Bơm nước thải*** - Bơm chìm - Lưu lượng: 8 m^3/h. - Cột áp: 6m - Điện áp: 0,75kW/380V/3pha - Xích kéo SS304 - Xuất xứ: HCP - Đài Loan	02	
1.3	***Thiết bị đo mực nước*** - Dạng phao nổi - Chiều dài cáp: 5m	03	

Stt	Đặc tính kỹ thuật	Số lượng (cái)	Ghi chú
	- Cấp độ bảo vệ: IP68 - Xuất xứ: Mac 3- Ý		
2	**Bể điều hòa**		
2.1	***Bơm nước thải*** - Bơm chìm - Lưu lượng: 4,2 m^3/h - Cột áp: 10m - Xuất xứ: HCP - Đài Loan	02	
2.2	***Hệ thống phân phối khí*** - Loại: bọt thô - Dạng: đĩa - Vật liệu màng: EPDM - Xuất xứ: Jeager - Đức		
2.3	***Tháp giải nhiệt*** - Lưu lượng: 5 m^3/h - Vật liệu: vỏ - FRP; lọc – gỗ - Điện áp: 0,75kW/3x380V/3pha - Xuất xứ: TaShin - Đài Loan	01	
2.4	***Thiết bị đo mực nước*** - Dạng phao nổi - Chiều dài cáp: 5m - Cấp độ bảo vệ: IP68 - Xuất xứ: Ý	02	
3	**Bể trung hòa/keo tụ**		
3.1	***Motor khuấy trộn bể keo tụ*** - Tốc độ: 72 vòng/phút - Điện áp: 0,75kW/3x380V/50Hz - Xuất xứ: Đài Loan	02	
3.2	***Hệ thống cánh khuấy bể trung hoà*** - Dạng mái chèo - Vật liệu SS304 - Xuất xứ: Việt Nam	02	
3.3	***Bồn pha hóa chất Solution*** - Thể tích: 0,5m^3 - Vật liệu: PE	01	

Stt	Đặc tính kỹ thuật	Số lượng (cái)	Ghi chú
	- Dạng: bồn đứng - Xuất xứ: Việt Nam		
3.4	***Bồn chứa hóa chất Solution*** - Thể tích: 0,5m² - Vật liệu: PE - Dạng: bồn đứng - Xuất xứ: Việt Nam	01	
3.5	***Bơm hóa chất*** - Lưu lượng: 0-155 l/h - Cột áp: 6 bar - Điện áp: 0,2kW/3x380V/50Hz - Xuất xứ: OBL-Ý	01	
3.6	***Motor khuấy trộn bồn pha hóa chất Solution*** - Tốc độ: 280 vòng/phút - Điện áp: 0,75kW/3x380V/50Hz - Xuất xứ: Zendor – Đài Loan	01	
3.7	***Hệ thống cánh khuấy bồn pha hóa chất solution*** - Dạng mái chèo - Vật liệu SS304 - Thể tích: 0,5m - Xuất xứ: Việt Nam	01	
3.8	***Bồn pha hóa chất khử màu*** - Vật liệu: PE - Dạng: bồn đứng - Xuất xứ: Việt Nam	01	
3.9	***Bồn chứa hóa chất khử màu*** - Thể tích: 0,5m² - Vật liệu: PE - Dạng: bồn đứng - Xuất xứ: Việt Nam	01	
3.10	***Bơm định lượng hóa chất khử màu*** - Lưu lượng: 0-155 1/h - Cột áp: 6 bar - Điện áp:0,2kW/3x380V/50Hz	01	

Stt	Đặc tính kỹ thuật	Số lượng (cái)	Ghi chú
	- Xuất xứ: OBL-Ý		
3.11	***Motor khuấy trộn bồn hóa chất khử màu*** - Tốc độ: 280 vòng/phút - Điện áp: 0,75kW/3x380V/50Hz - Xuất xứ: Zendor - Dai Loan	01	
3.12	***Hệ thống cánh khuẩy bồn hóa chất khử màu*** - Dạng mái chèo - Vật liệu SS304 - Xuất xứ: Việt Nam	01	
3.12	***Bồn pha hóa chất chỉnh pH*** - Thể tích: 0,5m² - Vật liệu: PE - Dạng: bồn đứng - Xuất xứ: Việt Nam	01	
3.13	***Bồn chứa hóa chất chỉnh pH*** - Thể tích: 0.5m³ - Vật liệu: PE - Dạng: bồn đứng - Xuất xứ: Việt Nam	01	
3.14	***Bơm định lượng hóa chất chỉnh pH*** - Lưu lượng: 0-155 1/h - Cột áp: 6 bar - Điện áp: 0,2kW/3x380V/50Hz - Xuất xứ: OBL-Ý	01	
3.15	***Motor khuấy trộn bồn hóa chất chỉnh pH*** - Tốc độ: 280 vòng/phút - Điện áp: 0,75kW/3x380V/50Hz - Xuất xứ: Zendor - Đài Loan	01	
3.16	*Hệ thống cánh khuẩy bồn hóa chất chỉnh pH* - Dạng mái chèo - Vật liệu SS304 - Xuất xứ: Việt Nam	01	
4	**Bể tạo bông**		
4.1	***Motor khuấy trộn bể tạo bông***	01	

Stt	Đặc tính kỹ thuật	Số lượng (cái)	Ghi chú
	- Tốc độ: 28 vòng/phút - Điện áp: 0,75kW/3x380V/50Hz - Xuất xứ: Zendor - Đài Loan		
4.2	*Hệ thống cánh 2 khuấy bể tạo bông* - Dạng mái chèo - Vật liệu SS304 - Xuất xứ: Việt Nam	01	
4.3	***Bồn pha hóa chất Polymer*** - Thể tích: 0,5m³ - Vật liệu: PE - Dạng: bồn đứng - Xuất xứ: Việt Nam	01	
4.4	***Bồn chứa hóa chất Polymer*** - Thể tích: 0,5m³ - Vật liệu: PE - Dạng: bồn đứng - Lưu lượng: 0-155 l/h - Xuất xứ: Việt Nam	01	
4.5	***Bơm định lượng hóa chất Polymer*** - Cột áp: 6 bar - Điện áp: 0,2kW/3x380V/50Hz - Xuất xứ: OBL - Ý	01	
4.6	***Motor khuấy trộn 6 bồn pha hóa chất Polymer*** - Tốc độ: 280 vòng/phút - Điện áp: 0,75kW/3x380V/50Hz - Xuất xứ: Zendor - Đài Loan	01	
5	**Bể lắng hóa lý**		
5.1	***Ống lắng trung tâm và hệ thống mắng răng cưa thu nước, tấm chắn váng nổi*** - Ống lắng trung tâm: SS304 dày 2mm. - Máng thu nước răng cưa: SS304 dày 2mm. - Tấm chắn váng nổi: SS304 dày 2mm. - Xuất xứ: Việt Nam	01	
5.2	***Bơm bùn*** - Bơm chìm	02	

Stt	Đặc tính kỹ thuật	Số lượng (cái)	Ghi chú
	- Lưu lượng: 3 m³/h. - Cột áp: 6m - Điện áp: 0,4kW/380V/3pha - Xích kéo SS304 - Xuất xứ: HCP - Đài Loan		
6	**Bể sinh học hiếu khí Aerotank**		
6.1	***Máy thổi khí (dùng chung cho bể điều hòa)*** - Lưu lượng: 4,8 m3/phút. - Cột áp: 5.0m - Motor: Teco - Việt Nam - Điện áp: 11kW/3x380V/50Hz - Phụ kiện đi kèm: đầu thổi khí, silencel, check valse, safety valse, bộ chân đế, puly, đồng hồ đo. - Xuất xứ: Greatech - Đài Loan	02	
6.2	***Hệ thống phân phối khí*** Loại: bọt mịn - Dạng: đĩa - Đường kính: 9" - Vật liệu màng: EPDM - Xuất xứ: Jeager - Đức	01	
7	**Bể lắng sinh học**		
7.1	***Ống lắng trung tâm và hệ thống máng răng cưa thu nước*** - Ống lắng trung tâm: SS 304 dày 2mm. - Máng thu nước răng cưa: SS 304 dày 2 mm. - Xuất xứ: Việt Nam	01	
7.2	***Bơm bùn*** - Bơm chìm - Lưu lượng: 3 m³/h. - Cột áp: 6m - Điện áp: 0,4kW/380V/3pha - Xuất xứ: HCP - Đài Loan	02	
8	**Bể khử trùng**		
8.1	***Bồn pha hóa chất khử trùng***	01	

Stt	Đặc tính kỹ thuật	Số lượng (cái)	Ghi chú
	- Thể tích: 0,5m³ - Vật liệu: PE - Dạng: bồn đứng - Xuất xứ: Việt Nam		
8.2	***Bơm định lượng hóa chất*** - Lưu lượng: 0-155 l/h - Cột áp: 6 bar - Điện áp: 0.2kW/3x380V/50Hz - Xuất xứ: OBL-Ý	01	
8.3	***Motor khuấy trộn bồn hóa chất khử trùng*** - Tốc độ: 280 vòng/phút - Điện áp: 0,75kW/3x380V/50Hz - Xuất xứ: Zendor - Đài Loan	01	
8.4	***Hệ thống cánh khuẩy bồn hóa chất khử trùng*** - Dạng mái chèo - Vật liệu SS304 - Xuất xứ: Việt Nam	01	
9	**Bể chứa bùn**		
9.1	***Bơm bùn (Bơm bùn về máy ép bùn)*** - Bơm chìm - Lưu lượng: 3 m³/h. - Cột áp: 6m - Điện áp: 0,4kW/380V/3pha - Xích kéo SS304 - Xuất xứ: HCP - Đài Loan	02	
10	**Nhà máy ép bùn**		
10.1	***Máy ép bùn*** - Dạng: băng tải - Công suất: 2-4m³/h - KT băng tài : 800mm - Thân máy: SUS 304 - Trục SUS 304 - Tủ điện điều khiển: cho 08 thiết bị	01	

Stt	Đặc tính kỹ thuật	Số lượng (cái)	Ghi chú
	- Motor khuẩy hoá chất: 1/2HP (Taiwan-mới 100%) - Motor hộp số Drive 1/2HP (Taiwan mới 100%). - Drum thichener vắt nước sơ bộ - Motor hộp số 1/2 HP (Drum Thickener) (Taiwan mới 100%) - Thùng khuấy hoá chất: SUS304 - Hệ thống máng thu nước: SUS304 - Xuất xứ: Việt Nam		
10.2	***Bồn hóa chất Polymer*** - Thể tích: 0,5m² - Vật liệu: PE - Dạng: bồn đứng - Xuất xứ: Việt Nam	01	
10.3	***Bơm định lượng hóa chất Polymer*** - Lưu lượng: 0-155 1/h - Cột áp: 6 bar - Điện áp: 0.2kW/3x380V/50Hz - Xuất xứ: OBL - Ý	01	
10.4	***Bơm định lượng hóa chất dự phòng*** - Lưu lượng: 0-155 l/h - Cột áp: 6 bar - Điện áp: 0,2kW/3x380V/50Hz - Xuất xứ: OBL - Ý	01	
10.5	***Motor khuấy trộn bồn hóa chất Polymer*** - Tốc độ: 280 vòng/phút- - Điện áp: 0,75kW/3x380V/50Hz - Xuất xứ: Zendor - Đài Loan	01	
10.6	***Hệ thống cánh khuấy bồn hóa chất*** - Dạng mái chèo - Vật liệu SS304 - Xuất xứ: Việt Nam	01	
10.7	***Bơm nước rửa máy ép bùn*** - Dạng trục ngang nhiều tầng cánh - Lưu lượng: 3 m³/h	01	

Stt	Đặc tính kỹ thuật	Số lượng (cái)	Ghi chú
	- Cột áp: 50m - Điện áp: 1.5kW/3x380V/50Hz - Xuất xứ: APP - Đài Loan		
10.8	***Thiết bị đo mực nước bồn hóa chất*** - Dạng điện cực - Bộ điều khiển mức nước - Vòng giữ - Cây điện cực: SUS304 - Sứ cách điện - Bộ giữ cực (China) - Nhãn hiệu: Omron - Nước sản xuất: Nhật	06	
10.9	***Máy nén khí*** - Lưu lượng: 105 l/phút. - Áp suất làm việc: 7kg/cm² - Dung tích bình: 70 lít - Điện áp: 0,75kW/1x220V/50Hz - Xuất xứ: Fushengs - Đài Loan	01	
10.10	***Hệ thống sàn thao tác pha trộn hóa chất*** - Vật liệu SS304 - Xuất xứ: Việt Nam	01	
10.11	***Hệ thống điện điều khiển và đường ống kỹ thuật*** - Vật liệu SS304 - Xuất xứ: Việt Nam	01	

Các máy móc thiết bị thường xuyên được kiểm tra, bảo trì. Hiện tại các máy móc thiết bị đều hoạt động tốt.

Chế độ vận hành của công trình: vận hành liên tục 24/24h.

Nhu cầu hóa chất:

Bảng 3. 6. Nhu cầu hóa chất xử lý nước thải sản xuất

STT	Tên hóa chất	Thành phần	Khối lượng (kg/tháng)	Mục đích sử dụng
1	Xút	NaOH 45%	650	Làm tăng pH
2	Polymer	-	9 - 15	Chất trợ lắng

STT	Tên hóa chất	Thành phần	Khối lượng (kg/tháng)	Mục đích sử dụng
3	PAC (Poly Aluminium Chloride) 10%	$Al_2(OH)_nCl_{6-n}]_m$) 30%	2.600	Chất keo tụ tạo bông
4	Natri hipoclorit	NaOCl 10%	5-8	Khử trùng

Định mức tiêu hao năng lượng cho quá trình vận hành: 80-150kWh/ngày.

Yêu cầu, quy chuẩn, tiêu chuẩn áp dụng đối với nước thải sau xử lý: Quy chuẩn quốc gia về nước thải công nghiệp QCVN 40:2011/BTNMT, Cột B.

Hình 3. 6. Công trình trạm xử lý nước thải sản xuất của cơ sở

<u>Quy trình vận hành hệ thống xử lý nước thải công suất 100 m^3/ngày.đêm:</u>

Đối với người vận hành chưa có kinh nghiệm hoặc có kinh nghiệm, điều đầu tiên cần đọc qua quy trình công nghệ xử lý. Cần nắm rõ vị trí các đơn vị bể của trạm XLNT. Nắm rõ các thao tác vận hành an toàn về điện, hóa chất.

a, Kiểm tra hệ thống trước khi vận hành

❖ Kiểm tra lượng hóa chất sử dụng

Kiểm tra/pha hóa chất các bồn hóa chất theo cách pha và liều lượng trong hướng dẫn vận hành. Lượng hóa chất pha chế trong bồn phải đảm bảo cho hệ thống hoạt động ít nhất trong vòng một ngày.

❖ Kiểm tra thiết bị

Trước khi bật máy cũng như sau khi máy đã hoạt động cần kiểm tra tình trạng của tất cả các thiết bị trong HTXLNT. Sau khi hệ thống hoạt động liên tục, ổn định cần kiểm tra lại tình trạng của các thiết bị, máy móc sau mỗi ngày. Chú ý những hiện tượng có thể ảnh hưởng đến hoạt động của chúng.

Bảng 3. 7. Các thiết bị cần kiểm tra trước khi vận hành

STT	THIẾT BỊ	CÁC CHI TIẾT CẦN KIỂM TRA
1	Bơm hóa chất (polymer, NaOH, PAC)	Kiểm tra nước khi bơm hoạt động, độ mở valve (độ mở) Kiểm tra bơm có hoạt động theo timer hay không
2	Hệ thống khuấy bể hóa lý	Kiểm tra sự xáo trộn trong bể hóa lý
3	Bơm điều hòa	Kiểm tra phao báo mức (vướng dây), valve (độ mở), kiểm tra nước khi bơm hoạt động (lên hay không)
4	Máy thổi khí điều hòa	Kiểm tra sự xáo trộn, sục khí trong bể điều hòa Kiểm tra máy có hoạt động theo timer hay không
5	Bơm bùn	Kiểm tra nước khi bơm hoạt động Kiểm tra bơm có hoạt động theo timer hay không
6	Bơm hóa chất khử trùng	Kiểm tra màng bơm, bơm lên nước hay không
7	Tủ điện	Kiểm tra tiếp điểm, trạng thái đóng mở của các thiết bị

❖ Kiểm tra điện

Kiểm tra về điện áp: Điện áp (380V/50Hz), đủ pha (3 pha), dòng định mức cung cấp (A). Nếu không đủ điều kiện vận hành: mất pha, thiếu hoặc dư áp, dòng thiếu hoặc dòng cao hơn mức cho phép thì không nên hoạt động hệ thống vì lúc này các thiết bị sẽ dễ xảy ra sự cố.

- Kiểm tra trạng thái làm việc của các công tắc, cầu dao. Tất cả các thiết bị phải ở trạng thái sẵn sàng làm việc.

Các ký hiệu bên trong tủ điện điều khiển:

- ON, OFF - Đóng mở nguồn cấp cho tủ điện điều khiển
- AUTO, MAN - Chế độ điều khiển tự động và bằng tay Đèn của máy nào trên tủ điện sáng thì máy đó đang hoạt động.
- Đèn báo xanh : Mở máy

- Đèn báo đỏ : Tắt máy
- Đèn báo vàng : Báo lỗi
- Hệ thống xử lý nước thải được điều khiển ở 02 chế độ:
- Chế độ tự động - Hoạt động theo chế độ điều khiển tự động bằng Timer và hệ thống phao mực nước.
- Chế độ điều khiển bằng tay - Hoạt động theo sự điều khiển của công nhân vận hành tại tủ động lực.
- Khi tủ điện có báo sự cố đèn vàng của thiết bị, người vận hành lập tức tới tủ điện ngắt điện toàn hệ thống (CB tổng). Kiểm tra máy có sự cố và kịp thời sửa chữa.

Kỹ thuật vận hành – các thông số cần kiểm soát

❖ Kiểm soát chất lượng nước thải vào

- Khi lưu lượng và chất lượng nước thải tiếp nhận thay đổi, thì môi trường của bể Aerotank thay đổi theo. Nếu lưu lượng vào hoặc nồng độ chất ô nhiễm trong dòng vào tăng đáng kể (quá 10%), cần phải điều chỉnh các thông số vận hành.
- Lưu lượng: Kiểm tra lưu lượng nước thải là cần thiết cho sự duy trì hoạt động ổn định của hệ thống. Lưu lượng cùng với nồng độ BOD, COD xác định tải trọng của bể Aerotank.
- BOD, COD: Kiểm tra nồng độ BOD/ COD để kiểm soát các quá trình trong bể. Tỉ số BOD/ COD cho biết tỉ lệ các chất hữu cơ dễ phân huỷ sinh học có trong nước thải. BOD là thông số thể hiện lượng chất hữu cơ có thể bị oxy hoá bằng vi sinh vật. Chỉ số COD thể hiện toàn bộ chất hữu cơ bị oxy hóa thuần tuý bằng tác nhân hóa học. Tỷ số BOD/ COD dùng kiểm soát nồng độ chất hữu cơ thích hợp cho quá trình xử lý sinh học.
- Các chất dinh dưỡng: Nitơ, phospho là hai thành phần dinh dưỡng quan trọng nhất cho sự phát triển của vi sinh vật.
- Nitơ và phospho cần có số lượng đủ để đáp ứng nhu cầu dinh dưỡng của các vi sinh vật. Tỷ lệ BOD : N : P trong bể cân bằng cần duy trì 100 : 5 : 1 là đáp ứng tương đối đủ cho nhu cầu phát triển của các vi sinh vật.
- pH : Quá trình xử lý sinh học hiếu khí hoạt động tốt ở pH = 6.5 - 8.5. Nếu pH thay đổi thì cần phải bổ sung axit/ xút để đưa pH của bể về môi trường thích hợp cho vi sinh vật hoạt động.
- Nhiệt độ : Xử lý nước thải bằng phương pháp xử lý sinh học hiếu khí thực chất là quá trình oxy hóa chất hữu cơ bởi các vi sinh vật. Do đó yêu cầu kiểm tra nhiệt độ của nước tạo điều kiện cho các vi sinh vật phát triển để nâng cao hiệu quả xử lý của bể. Điều kiện tốt nhất là duy trì nhiệt độ của dòng nước thải trong khoảng 25 – 35°C (đây là khoảng nhiệt độ bình thường tại Việt Nam).

❖ Pha chế và định lượng hóa chất

Sau các công đoạn xử lý cơ học, hóa học, sinh học trong điều kiện nhân tạo, vi khuẩn gây bệnh không thể bị tiêu diệt hoàn toàn. Để khử trùng nước thải sau xử lý, ở đây sử dụng phương pháp oxy hóa bằng Chlorine.

Chú ý:

Thường xuyên kiểm tra lượng dung dịch hóa chất trong thùng đựng hóa chất.

Nếu hết hóa chất thì phải tắt bơm hóa chất và pha hóa chất như các bước pha hóa chất đã nêu ở trên.

Không nên bơm khi hóa chất chưa hòa tan hoàn toàn (có thể làm nghẽn đường ống hoặc hư màng bơm khi còn cặn).

2. Công trình, biện pháp xử lý bụi, khí thải:

2.1. Biện pháp giảm thiểu bụi, khí thải từ phương tiện giao thông:

Khí thải phát sinh từ hoạt động của các phương tiện vận chuyển nguyên vật liệu đầu vào và sản phẩm đầu ra của dự án: Các phương tiện giao thông ra vào nhà máy không chỉ gây ra sự xáo trộn, lôi cuốn bụi mặt đất mà quá trình sử dụng nhiên liệu để vận hành xe cũng phát sinh ra các nguồn ô nhiễm. Các phương tiện này thường sử dụng nhiên liệu là xăng và dầu Diezel, quá trình vận hành các phương tiện này sẽ thải vào môi trường không khí một lượng khói thải có chứa các chất ô nhiễm như: bụi, NOx, SO_2, CO.

- Xây dựng chế độ chạy của xe vận chuyển hàng và chế độ bốc dỡ hàng hợp lý. Xe khi vào đến khu vực dự án phải chạy chậm với tốc độ cho phép, trong thời gian bốc dỡ nguyên liệu và sản phẩm không nổ máy.

- Trang bị bảo hộ lao động như khẩu trang chống bụi, găng tay…cho công nhân bốc xếp hàng hoá.

- Trồng cây xanh trong các khu vực nhà máy, trên các tuyến đường nội bộ và khu bãi nhận nguyên liệu vì cây xanh có tác dụng điều hoà vi khí hậu và khống chế bụi rất hiệu quả.

- Vệ sinh quét dọn thường xuyên khuôn viên nhà máy để thu gom bụi. Các phương tiện giao thông phải được bảo trì và thay thế nếu không còn đảm bảo kỹ thuật và sử dụng các loại nhiên liệu có hàm lượng lưu huỳnh thấp

2.2. Biện pháp giảm thiểu khí thải từ xưởng nhuộm:

Hơi hóa chất phát sinh từ công đoạn pha thuốc nhuộm, quá trình nhuộm và lưu trữ hóa chất: Mùi hôi cũng là một trong những ô nhiễm khí đặc trưng của ngành dệt nhuộm. Mùi hôi chủ yếu phát sinh từ thuốc nhuộm, trong công đoạn pha thuốc và nhuộm các sản phẩm. Công ty còn sử dụng một số hóa chất phụ trợ cho quá trình nhuộm như CH_3COOH. Đặc tính của các chất này là có khả năng bay hơi ngay cả trong điều kiện bình thường của Công ty (nhiệt độ khoảng 28 – 35^oC). Ở điều kiện bình thường, CH_3COOH có thể bay hơi đến 5%. Các khí này có đặc điểm phân tán nên khả năng phát tán rộng, khó kiểm soát.

Biện pháp giảm thiểu khí thải từ xưởng nhuộm như sau:

- Bố trí công nhân thường xuyên làm vệ sinh khu vực sản xuất.

- Vệ sinh nhà xưởng thường xuyên, vệ sinh máy móc để tánh phát tán bụi và mùi hôi.

- Xây dựng và thiết kế nhà xưởng thông thoáng, đáp ứng được yêu cầu nhà xưởng sản xuất.

- Trang bị khẩu trang chống bụi, mùi và dụng cụ bảo hộ lao động cho công nhân trực tiếp sản xuất.

- Trang bị các quạt công nghiệp cục bộ và quạt thông gió tại các nhà xưởng sản xuất nhằm tăng cường khả năng thông gió, làm giảm nhiệt và mùi hôi

- Hệ thống sản xuất tương đối theo dây chuyền

- Hệ thống nhuộm tương đối khép kín.

2.3. Biện pháp giảm thiểu bụi từ xưởng dệt:

Bụi phát sinh chủ yếu tại công đoạn kéo sợi sang cuộn, dệt. Bụi phát sinh từ quá trình sản xuất sợi từ hạt nhựa (bụi thường phát sinh tại hai khâu chính đó là tiếp nguyên liệu hạt nhựa, trộn màu, công đoạn kéo sợi và công đoạn quấn).

Các biện pháp giảm thiểu bụi từ xưởng dệt thực hiện như sau:

- Bố trí công nhân thường xuyên làm vệ sinh khu vực sản xuất.

- Vệ sinh nhà xưởng thường xuyên để tránh phát tán bụi

- Xây dựng và thiết kế nhà xưởng thông thoáng, đáp ứng được yêu cầu nhà xưởng sản xuất.

- Trang bị khẩu trang chống bụi và dụng cụ bảo hộ lao động cho công nhân trực tiếp sản xuất.

- Hệ thống sản xuất tương đối theo dây chuyền.

- Lắp đặt hệ thống xử lý khí thải tại khu vực dệt cotton với công nghệ lọc bụi túi vải:

+ Số lượng 10 hệ thống lọc bụi tay áo kèm theo máy đặt tại khu vực dệt cotton

+ Công suất quạt hút: 1Hp (1.200m^3/giờ).

Hình 3. 7. Hệ thống lọc bụi tay áo đi kèm tại khu vực dệt cotton

+ Chủ sơ cở không sử dụng ống thoát bụi ra môi trường mà lắp đặt hệ thống lọc bụi túi vải, bụi được chứa trong túi, định kỳ thu gom để xử lý hàng tuần nên không phát sinh dòng thải.

- Lắp đặt quạt thông gió tại xưởng dệt polyester.

Hình 3. 8. Hình ảnh quạt thông gió nhà xưởng

2.4. Biện pháp giảm thiểu bụi từ quá trình tập kết nhiên liệu đốt (viên nén gỗ):

Công ty sử dụng 01 lò hơi 5 tấn hơi/giờ (nhiên liệu sử dụng: viên nén gỗ).

Bụi phát sinh từ quá trình tập kết nhiên liệu đốt (viên nén gỗ) chủ yếu là gỗ có kích thước nhỏ mịn nên khi phát sinh có khả năng phát tán ra môi trường rất nhanh.

Bụi phát sinh chỉ tập trung vào công đoạn nạp liệu không phát sinh rải rác tất cả các công đoạn khác, tác động không liên tục và nồng độ không cao.

Tuy nhiên, để giảm thiểu đến mức thấp nhất các tác động do bụi quá trình tập kết và nạp liệu vào lò hơi, công ty đã áp dụng các biện pháp sau:

- Vệ sinh khu vực tập kết và nạp liệu hằng ngày

- Hạn chế không cho vụn gỗ rơi vãi

- Hệ thống nạp liệu tương đối kín

- Công nhân lao động trực tiếp ở khu vực này được trang bị bảo hộ lao động như khẩu trang, găng tay, mũ nón, kính…

- Hạn chế người không có nhiệm vụ vào khu vực này.

- Máy móc được bảo trì thường xuyên

- Hiện tại công ty áp dụng những biện pháp trên đảm bảo hạn chế được tác hại của bụi viên nén gỗ.

Biện pháp xử lý khí thải phát sinh từ quá trình đốt nhiên liệu vận hành lò hơi

Khí thải phát sinh từ quá trình đốt nhiên liệu vận hành lò hơi: Thành phần của khói thải bao gồm các sản phẩm cháy của viên nén gỗ, chủ yếu là các khí CO_2, CO, N_2, kèm theo một ít các chất bốc trong mùn không kịp cháy hết, oxy dư và tro bụi bay theo dòng khí.

Chủ cơ sở đã đầu tư hệ thống xử lý khí thải công suất 19.000 m^3/h để xử lý khí thải lò hơi *(Bản vẽ hệ thống xử lý khí thải lò hơi và hồ sơ nghiệm thu công trình được đính kèm tại Phụ lục).*

+ Tên đơn vị thiết kế, thi công: Công ty TNHH Thế Quang

+ Tên đơn vị giám sát thi công: Chi nhánh Công ty TNHH Dae Sung Vina.

Quy trình xử lý khí thải lò hơi như sau:

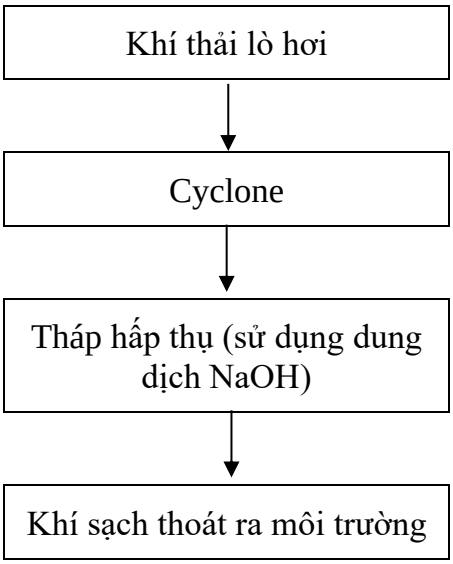

Hình 3. 9. Quy trình xử lý khí thải lò hơi

Thuyết minh quy trình:

Bụi, khí thải thoát ra từ lò hơi đốt viên nén được hút vào thiết bị nhờ sức hút của quạt ly tâm. Trước khi đưa vào thiết bị hấp thụ, dòng khí đốt lò được đưa qua thiết bị cyclone lọc bụi để tách bớt bụi tro khỏi dòng khí. Sau đó dẫn vào tháp hấp thụ bằng dung dịch NaOH. Do dòng khí đi vào phần dưới thiết bị theo phương tiếp tuyến tạo ra dòng không khí chuyển động xoáy kết hợp với nước phun dưới dạng tia từ trên xuống nhờ hệ thống béc phun đặt phía trên sẽ tạo ra diện tích tiếp xúc giữa dòng khí và nước. Bụi và khí độc sẽ được giữ lại nhờ các quá trình khuếch tán, va đập và tiếp xúc vào trong các giọt nước.

Dòng khí thải ở nhiệt độ cao vào tháp gặp dòng nước phun thành tia, khói nhận nhiệt bốc hơi, chuyển động va đập và bám vào các hạt bụi, làm tăng trọng lượng và tăng độ dính kết các hạt bụi, kết hợp với khói bị giảm nhiệt độ đột ngột làm bụi mất động năng nên bị giữ lại. Mặt khác, khi dòng khói vào trong tháp nhiệt độ còn khá cao, khi chuyển động bị thay đổi dòng hoặc chuyển động xoáy mà tiếp xúc với nước phun hay nước bám ở thành thiết bị gây mất động năng, quá trình khử bụi tiếp tục tiến hành theo cơ chế trên.

Lượng nước phun tùy thuộc nhiệt độ và lượng bụi chứa trong khói. Tháp lọc bụi khử được nhiều loại bụi với hiệu suất khá cao có thể đạt từ 80 – 90%. Nước lẫn bụi rơi xuống đáy chảy qua ngăn chứa để lắng cặn, nước sau khi được lắng cặn sẽ đưa qua ngăn chứa nước tuần hoàn và được bơm đưa trở lại hệ thống để tuần hoàn xử lý.

Quá trình hấp thụ bằng NaOH sẽ hòa tan được khí NO_x, SO_2 trong dòng khí. Đối với chất ô nhiễm CO không bị hòa tan bởi nước, sẽ được xử lý bằng phương pháp biến tần điều chỉnh chế độ đốt theo lưu lượng dòng thải để giảm thiểu nồng độ CO sản phẩm của quá trình đốt cháy nhiên liệu.

Khí thải từ quá trình vận hành lò sấy sẽ được xử lý đạt quy chuẩn quy định (QCVN 19:2009/BTNMT, cột B (Kv = 1; Kp = 1)) trước khi thải ra không khí bên ngoài bằng đường ống D500, cao 15m.

Nước sau thời gian sử dụng khoảng 1 tuần sẽ được thay mới, nước thải được thu gom và dẫn về HTXL nước thải cục bộ của nhà máy để xử lý đạt tiêu chuẩn tiếp nhận nước thải của KCN trước khi đấu nối với hệ thống thoát nước Khu công nghiệp.

Hình 3. 10. Hình ảnh hệ thống xử lý khí thải lò hơi

Bảng 3. 8. Danh mục máy móc, thiết bị xử lý khí thải lò hơi

Stt	Thiết bị	Đặc tính kỹ thuật	Số lượng	Hiện trạng
1	Cyclone thu bụi	- Kích thước: DxH= 1300 x 3300mm - Vật liệu: Inox 304 dày 2mm. - Cấu tạo: thân ngoài, ống trụ thoát gió sạch, bích kép.	01 cái	Hoạt động tốt

Stt	Thiết bị	Đặc tính kỹ thuật	Số lượng	Hiện trạng
		- Chân đỡ cyclone CT3, sơn chịu nhiệt 2 lớp.		
2	Tháp hấp thụ	- Kích thước: DxH = 1500x3100mm - Cấu tạo: inox 304 dày 2.0mm. - Thùng chứa nước bằng inox 304 dày 2.0mm. - Khung đỡ vật liệu bằng lưới inox 304 lỗ 1mm. - Hệ thống phun nước tách bụi bằng ống kẽm nhúng nóng.	02 cái	Hoạt động tốt
6	Quạt hút	- Công suất: 15kW - Lưu lượng: 19.000 m^3/h - Cấu tạo: vỏ quạt, cánh quạt, đĩa quạt, chân quạt bằng inox 304.	01 cái	Hoạt động tốt
7	Ống khói thải	Ø 500 mm, cao 15m	01 cái	Hoạt động tốt

Quy trình vận hành:

+ Bật các CB trong tủ điện điều khiển sang ON

+ Chế độ tự động: chuyển công tắt ở chế độ "AUTO", hệ thống sẽ hoạt động tự động theo chương trình đã lập sẵn

+ Chế độ bằng tay

+ Chuyển công tắc sang chế độ "MAN"

+ Bật công tắc ON của thiết bị muốn hoạt động và ngừng hoạt động thì chuyển công tắc sang chế độ OFF

Nhu cầu sử dụng hóa chất: lượng NaOH sử dụng khoảng 5 kg/tháng.

3. Công trình, biện pháp lưu giữ, xử lý chất thải rắn thông thường:

3.1. Chất thải sinh hoạt

Khối lượng chất thải rắn sinh hoạt phát sinh khoảng 144 kg/ngày (= 160 công nhân x 0,9 kg/người)

Để giảm thiểu tác động do CTR sinh hoạt, Công ty áp dụng các biện pháp sau:

- Thu gom chất thải rắn sinh hoạt vào các thùng chứa thích hợp. Công ty đã trang bị các thùng nhựa HDPE chứa rác sinh hoạt với dung tích 240 lít cùng với các thùng chứa 20, 30, 40 lít được đặt ở khu vực phát sinh rác thải sinh hoạt như văn phòng, nhà ăn, nhà vệ sinh,... Các thùng chứa có nắp đậy, đáp ứng quy định tại Nghị định số 08/2022/NĐ-CP ngày 10 tháng 01 năm 2022 của Chính phủ quy định chi tiết một số điều của Luật Bảo vệ môi trường và Thông tư số 02/2022/TT-BTNMT ngày 10 tháng

01 năm 2022 của Bộ trưởng Bộ Tài nguyên và Môi trường quy định chi tiết thi hành một số điều của Luật Bảo vệ môi trường.

- Chất thải rắn sinh hoạt tại Công ty sẽ được thu gom hàng ngày

- Công ty đã ký hợp đồng thu gom, vận chuyển, xử lý rác thải sinh hoạt với Công ty TNHH Môi trường Nguyên Dũng theo Hợp đồng số 01102023/HĐ-KT/ND-DS ngày 01/10/2023.

3.2. Chất thải rắn công nghiệp thông thường

Chất thải rắn công nghiệp thông thường phát sinh từ hoạt động sản xuất chủ yếu là giấy, ống giấy cuộn vải và bao bì carton lỗi, hư hỏng, thải bỏ; Vải, sợi (Phụ liệu phát sinh từ quá trình may, vải hỏng từ quá trình dệt vải); Chất thải từ sợi dệt chưa qua xử lý hoặc đã qua xử lý (sợi thải, bụi bông thu hồi từ lọc bụi tay áo); Nhựa (bao bì, nhựa thải, ống nhựa; Sắt thép phế liệu; Tro đốt lò hơi; Bụi bay trong cyclone của xử lý khí thải lò hơi với khối lượng khoảng 25.910 kg/năm.

Bảng 3. 9. Thành phần, khối lượng chất thải rắn công nghiệp thông thường

STT	Loại chất thải	Mã chất thải	Ký hiệu phân loại	Khối lượng (kg/năm)
1	Giấy, ống giấy cuộn vải và bao bì carton lỗi, hư hỏng, thải bỏ	18 01 05	TT-R	6.000
2	Vải, sợi (Phụ liệu phát sinh từ quá trình may, vải hỏng từ quá trình dệt vải)	10 02 10	TT - R	5.500
3	Chất thải từ sợi dệt chưa qua xử lý hoặc đã qua xử lý (sợi thải, bụi bông thu hồi từ lọc bụi tay áo)	12 09 09	TT - R	5.400
4	Nhựa (bao bì, nhựa thải, ống nhựa	11 02 04	TT - R	2.450
5	Sắt thép phế liệu	11 04 03	TT - R	600
5	Tro đốt lò hơi	04 02 06	TT	5.500
6	Bụi bay trong cyclone của xử lý khí thải lò hơi	04 02 07	TT	460
	Tổng cộng			**25.910**

Để giảm thiểu tác động do chất thải rắn công nghiệp thông thường phát sinh tại Nhà máy, Công ty đã thực hiện các biện pháp sau:

- Thu gom toàn bộ lượng chất thải rắn trong quá trình sản xuất phát sinh.

- Công ty đã bố trí kho chứa chất thải rắn công nghiệp thông thường có diện tích 314,6 m^2. Kết cấu là mái tole, nền bê tông, vách tường gạch, các loại chất thải được phân loại và để trong khu vực riêng biệt.

Công ty đã ký hợp đồng với Công ty TNHH Môi trường Sen Vàng thu gom, xử lý theo Hợp đồng số 693HĐ/SV-2023 ngày 05/10/2023.

Hình 3. 11. Hình ảnh khu vực chứa chất thải rắn công nghiệp thông thường

3.4. Công trình, biện pháp lưu giữ, xử lý chất thải nguy hại:

Tổng lượng chất thải nguy hại phát sinh tại cơ sở khoảng 9.683 kg/năm.

Danh mục chất thải nguy hại phát sinh:

Bảng 3. 10. Khối lượng chất thải nguy hại phát sinh

STT	Loại chất thải	Mã chất thải	Ký hiệu phân loại	Khối lượng (kg/năm)
1	Hộp mực in thải	08 02 04		4
2	Bóng đèn huỳnh quang và các loại thủy tinh hoạt tính thải	16 01 06	NH	50
3	Dầu động cơ, hộp số và bôi trơn tổng hợp thải	17 02 03	NH	30
4	Bao bì mềm thải	18 01 01	KS	15
5	Bao bì cứng thải bằng kim loại	18 01 02	KS	25
6	Bao bì cứng thải bằng nhựa	18 01 03	KS	25

STT	Loại chất thải	Mã chất thải	Ký hiệu phân loại	Khối lượng (kg/năm)
7	Chất hấp thụ, vật liệu lọc (bao gồm cả vật liệu lọc dầu chưa nêu tại các mã khác), giẻ lau, vải bảo vệ thải bị nhiễm các thành phần nguy hại.	18 02 01	KS	30
8	Pin, acquy chì thải	19 06 01	NH	4
9	Bùn thải từ hệ thống xử lý nước thải	12 06 05	KS	9.500
	Tổng cộng			**9.683**

Hình 3. 12. Hình ảnh khu vực chứa chất thải nguy hại

Để giảm thiểu tác động do chất thải nguy hại, Công ty đã áp dụng các biện pháp sau:

- Công ty đã đăng ký chủ nguồn thải CTNH với Sở Tài nguyên và Môi trường tỉnh Bình Phước. Sổ chủ đăng ký chủ nguồn thải CTNH mã số 70.000159.T được cấp ngày 25/4/2014.

- Thu gom, phân loại và lưu giữ trong các thùng nhựa khác nhau có dán nhãn cảnh báo nguy hại theo từng loại.

- Công ty đã yêu cầu công nhân tiến hành thu gom, phân loại chất thải nguy hại phát sinh tại các khu vực phát sinh sau mỗi ca làm việc. Các loại chất thải được

chứa trong các thùng chuyên dụng, sau đó công nhân đưa vào khu vực lưu trữ hiện hữu để chờ đơn vị đến thu gom xử lý định kỳ.

- Chất thải nguy hại được lưu trữ trong khu vực lưu chứa có thành kín, mái che, nền láng xi măng, mái lợp bằng tôn, tường xây gạch, có mái che, tường bao, nền bê tông, gờ ngăn, biển báo, thiết bị lưu giữ riêng biệt đối với từng loại chất thải nguy hại, thiết bị phòng cháy, chữa cháy (đáp ứng quy định tại Thông tư số 02/2022/TT-BTNMT ngày 10 tháng 01 năm 2022 của Bộ trưởng Bộ Tài nguyên và Môi trường quy định chi tiết thi hành một số điều của Luật Bảo vệ môi trường).

Kho chứa chất thải nguy hại có diện tích 11 m^2.

Thiết bị lưu chứa: Thùng nhựa 200l, bao bì.

Công ty đã ký hợp đồng thu gom, vận chuyển và xử lý chất thải nguy hại với Công ty TNHH Môi trường Sen Vàng thu gom, xử lý theo Hợp đồng số 693HĐ/SV-2023 ngày 05/10/2023.

3.5. Công trình, biện pháp giảm thiểu tiếng ồn, độ rung:

- Nguồn phát sinh tiếng ồn, độ rung:

+ Từ khu vực dệt.

+ Từ khu vực sấy.

+ Từ khu vực nhuộm.

+ Từ khu vực lò hơi và hệ thống xử lý khí thải lò hơi.

+ Từ khu vực hệ thống xử lý nước thải.

Để giảm thiểu tác động do tiếng ồn và độ rung, Công ty đã thực hiện các biện pháp sau:

- Bố trí các máy móc thiết bị trong dây chuyền sản xuất một cách hợp lý, tránh trường hợp các máy gây ồn cao cùng hoạt động và trong cùng một khu vực sẽ gây cộng hưởng ồn, làm tăng độ ồn.

- Lắp đặt các đệm chống rung bằng cao su tại chân máy để khi hoạt động tránh va chạm, giảm thiểu tiếng ồn.

- Trang bị bảo hộ lao động cho công nhân viên làm việc trong khu vực có độ ồn cao.

- Kiểm tra và bảo dưỡng định kỳ các máy móc, thiết bị; sửa chữa, thay mới các máy móc, thiết bị hư hỏng để đảm bảo an toàn và giảm bớt tiếng ồn trong các khu vực sản xuất.

- Lắp đặt máy móc thiết bị mới có chất lượng tốt đảm bảo tiêu chuẩn kỹ thuật;

- Lắp đặt các đệm chống rung bằng cao su tại chân máy để khi hoạt động tránh va chạm, giảm thiểu tiếng ồn;

- Tiến hành kiểm tra, bôi trơn và bảo dưỡng định kỳ máy móc thiết bị, định kỳ 3 tháng bôi trơn dầu máy;

- Chủ đầu tư sẽ tiến hành đăng ký kiểm tra giám định máy móc thiết bị hàng năm để tránh các sự cố liên quan, các máy móc đã lắp đặt sẽ được bảo dưỡng thường xuyên;

- Trồng cây xanh có tán xung quanh dự án, diện tích cây xanh đạt 20% so với tổng diện tích của dự án;

Quy chuẩn áp dụng đối với tiếng ồn, độ rung: Tiếng ồn, độ rung phải bảo đảm đáp ứng yêu cầu về bảo vệ môi trường và QCVN 26:2010/BTNMT – Quy chuẩn kỹ thuật quốc gia về tiếng ồn, QCVN 27:2010/BTNMT – Quy chuẩn kỹ thuật quốc gia về độ rung.

3.6. Phương án phòng ngừa, ứng phó sự cố môi trường:

a. Đối với hệ thống xử lý khí thải

Để phòng ngừa các sự cố có thể xảy ra cho hệ thống xử lý khí thải, chủ đầu tư áp dụng các biện pháp sau:

- Tuân thủ các yêu cầu thiết kế và quy trình kỹ thuật vận hành, bảo dưỡng hệ thống xử lý khí thải lò hơi.

- Kiểm tra thường xuyên hệ thống xử lý khí thải lò hơi và định kỳ bổ sung/thay thế hóa chất, vật liệu sử dụng nhằm đảm bảo hiệu quả xử lý.

- Khi có sự cố, tạm dừng hoạt động sản xuất để kiểm tra, khắc phục sự cố. Sau khi khắc phục xong, hoạt động sản xuất tiếp tục khi hệ thống xử lý bụi đảm bảo yêu cầu kỹ thuật và bảo vệ môi trường.

- Đảm bảo vận hành các thiết bị theo đúng kỹ thuật của nhà cung cấp.

- Thường xuyên kiểm tra hoạt động của thiết bị, đường ống; kiểm tra việc rò rỉ và khắc phục sửa chữa, thay thế đường ống nếu có hư hỏng.

- Trang bị các thiết bị dự phòng như quạt hút, ống dẫn để kịp thời thay thế nếu hư hỏng.

Tuân thủ các yêu cầu thiết kế, nhân viên vận hành được tập huấn cách thức vận hành và bảo dưỡng hệ thống xử lý khí thải.

- Tuân thủ nghiêm ngặt các yêu cầu vận hành.

- Luôn kiểm tra đầy đủ các bộ phận trước khi vận hành hệ thống, đảm bảo tất cả các bộ phận sẵn sàng hoạt động.

- Thường xuyên kiểm tra hệ thống xử lý trong quá trình hoạt động để phát hiện các hỏng hóc kịp thời.

- Khi hệ thống xử lý khí thải gặp sự cố (hư hỏng thiết bị), nhanh chóng kiểm tra, sửa chữa, thay thế và khắc phục sự cố rồi đưa vào vận hành sau khi khắc phục xong.

b. Đối với bể tự hoại

Thường xuyên theo dõi hoạt động của bể tự hoại, bảo trì, bảo dưỡng, tránh các sự cố có thể xảy ra như:

- Tắc nghẽn bồn cầu hoặc tắc nghẽn đường ống dẫn đến phân, nước tiểu không tiêu thoát được. Do đó, phải thông bồn cầu và đường ống dẫn để tiêu thoát phân và nước tiểu.

- Tắc đường ống thoát khí bể tự hoại gây mùi hôi thối trong nhà vệ sinh hoặc có thể gây nổ hầm cầu. Trường hợp này phải tiến hành thông ống dẫn khí nhằm hạn chế mùi hôi cũng như đảm bảo an toàn cho nhà vệ sinh.

- Định kỳ hợp đồng với đơn vị có chức năng hút hầm cầu.

c. Ứng phó sự hệ thống xử lý nước thải

- Vận hành hệ thống xử lý nước thải theo đúng kỹ thuật, quy trình, công suất; thường xuyên kiểm tra, bảo dưỡng các thiết bị và dự phòng thiết bị thay thế.

- Lập sổ theo dõi lưu lượng, chất lượng nước thải và hoạt động của hệ thống xử lý nước thải.

- Kiểm tra quá trình thu gom nước thải của tuyến ống dẫn nhằm kịp thời khắc phục thay thế kịp thời các vị trí bị rò rỉ nước thải.

- Thường xuyên kiểm tra và bảo trì những mối nối, van khóa trên hệ thống đường ống dẫn. Tiến hành nạo vét hệ thống cống rãnh định kỳ.

- Khi phát hiện hiện sự cố, ngưng hoạt động, hồi lưu toàn bộ nước thải không đạt tiêu chuẩn về bể điều hòa để tiến hành xử lý lại và nhanh chóng rà soát, xử lý sự cố.

- Để hạn chế áp lực nước thải đưa về hệ thống, khách sạn sẽ thông báo tạm ngưng nhận khách cho đến khi sự cố được khắc phục.

- Bố trí nhân viên quản lý, vận hành hệ thống xử lý nước thải có trình độ chuyên môn, nghiệp vụ, được đào tạo tập huấn đầy đủ các nội dung vận hành hệ thống, ứng phó sự cố; thực hiện đúng quy trình vận hành đã được ban hành.

❖ **Sự cố quá tải hoặc ngừng hệ thống và cách khắc phục**

- Lắp đặt dự phòng các thiết bị động lực dễ bị hư hỏng do nguồn điện và chế độ vận hành (các loại bơm chìm, bơm định lượng, máy thổi khí).

- Bố trí nhân viên giám sát hệ thống nhằm đảm bảo trạm xử lý luôn trong trạng thái hoạt động ổn định.

- Vận hành và bảo trì các máy móc thiết bị trong hệ thống một cách thường xuyên theo đúng hướng dẫn kỹ thuật của nhà cung cấp. Lập hồ sơ giám sát kỹ thuật các công trình đơn vị để theo dõi sự ổn định của hệ thống, đồng thời cũng là tạo ra cơ sở để phát hiện sự cố một cách sớm nhất.

- Lấy mẫu và phân tích chất lượng mẫu nước sau xử lý định kỳ nhằm đánh giá hiệu quả hoạt động của hệ thống xử lý.

- Khi hệ thống xử lý gặp sự cố (hư hỏng thiết bị), nước thải được lưu chứa tạm tại bể điều hòa, nhanh chóng kiểm tra và khắc phục sự cố rồi đưa vào vận hành sau khi khắc phục xong. Đồng thời báo ngay cho cơ quan có chức năng, và phối hợp với đơn vị có chuyên môn về hệ thống XLNT để có biện pháp khắc phục sự cố kịp thời. Trong khi chờ đợi có thể đề ra chế độ quản lý tạm thời, cho tới khi có biện pháp mới nhằm giảm tải trọng đối với công trình.

❖ **Khắc phục các sự cố về điện:**

Các thiết bị tiêu thụ điện, dù tốt vẫn không tránh khỏi các rủi ro, ngay cả khi sử dụng đúng chính xác. Người sử dụng dễ bị chủ quan không kiểm tra kỹ trước khi thao tác sẽ dẫn đến tai nạn xảy ra.

Một số rủi ro thường xảy ra là:

- Rủi ro khi nối thiết bị với nguồn cung cấp điện.
- Rủi ro do sự rò rỉ điện.

Để thực hiện công việc bảo trì an toàn nên tuân theo các tiến trình sau:

- Cử nhân viên bảo trì có kinh nghiệm và thành thạo trong công việc thay thế và sửa chữa các thiết bị điện cũng như các chi tiết về cơ khí của thiết bị tiêu thụ điện.
- Phải bảo đảm tuyệt đối là thiết bị đã được cách ly khỏi nguồn cung cấp điện. Cắm bảng báo hiệu để thông báo về việc sửa chữa.

❖ Khắc phục các sự cố hư hỏng thiết bị, máy móc, . .

Bảng 3. 11. Biện pháp khắc phục các sự cố hư hỏng

STT	Hư hỏng	Nguyên nhân	Biện pháp khắc phục
1	Máy bơm không làm việc.	- Không có nguồn điện cung cấp đến.	- Kiểm tra nguồn điện, cáp điện.
2	Máy bơm làm việc nhưng có tiếng gầm.	- Điện nguồn mất pha đưa vào motor. - Cánh bơm bị chèn bởi các vật cứng. - Hộp giảm tốc bị thiếu dầu, mỡ ... - Bị chèn các vật lạ có kích thước lớn vào buồng bơm, trục vít.	- Kiểm tra và khắc phục lại nguồn điện. - Tháo các vật bị chèn cứng ra khỏi cánh bơm. - Kiểm tra và bổ sung thêm hoặc thay nhớt mới. - Kiểm tra vệ sinh sạch sẽ.
3	Máy bơm hoạt động nhưng không lên nước.	- Ngược chiều quay. - Van đóng mở bị nghẹt hoặc hư hỏng. - Đường ống bị tắc nghẽn. - Chưa mở van. - Rách màng bơm.	- Đảo lại chiều quay. - Kiểm tra phát hiện và khắc phục lại, nếu hư hỏng phải thay van mới. - Kiểm tra phát hiện chỗ bị nghẹt và khắc phục lại. - Mở van. - Thay màng bơm khác.
4	Lưu lượng bơm bị giảm	- Bị nghẹt rác ở cánh bơm, van, đường ống. - Mực nước bị cạn. - Nguồn điện cung cấp không đúng. - Màng bơm bị đóng cặn	- Kiểm tra, khắc phục lại. - Tắt bơm ngay. - Kiểm tra nguồn điện và khắc phục. - Tháo và rửa sạch bằng xà phòng hoặc dung dịch đặc biệt.

STT	Hư hỏng	Nguyên nhân	Biện pháp khắc phục
5	Bơm làm việc với dòng điện vượt mức cho phép.	- Điện áp thấp dưới qui định. - Độ cách điện của bơm giảm quá qui định < 01MΩ. - Bị sự cố về cơ khí: bánh răng, vòng bi, ...	- Tắt máy, khắc phục lại tình trạng điện áp. - Sấy nâng cao độ cách điện. - Phát hiện chỗ hư hỏng về cơ để khắc phục.

❖ **Khắc phục sự cố ảnh hưởng đến hiệu quả xử lý của hệ thống xử lý nước thải:**

Bảng 3. 12. Biện pháp khắc phục sự cố ảnh hưởng đến hiệu quả xử lý

STT	Hư hỏng	Nguyên nhân	Biện pháp khắc phục
1	**Bể điều hòa**		
	- Nước thải có cặn	- Song và lưới tách rác không lược được hết cặn thô.	- Vệ sinh song và lưới tách rác và xem có chỗ nào bị hỏng hay không.
	- Nước thải có mùi hôi vượt quá mức mùi hôi hàng ngày.	- Quá trình phân hủy yếm khí xảy ra trong bể điều hòa.	- Kiểm tra lại hệ thống phân phối khí, đảm bảo rằng khí được phân phối đều trong bể để tránh gây hiện tượng lăng cặn và tạo điều kiện yếm khí trong bể.
2	**Bể thiếu khí, bể hiếu khí**		
	- Bùn bị đen và phát sinh mùi.	- Bùn bị phân hủy yếm khí. - Vi sinh bị chết.	- Kiểm tra lại hệ thống phân phối khí, đảm bảo rằng khí được phân phối đều trong bể để tránh tạo điều kiện yếm khí trong bể.
	- Xuất hiện nhiều bọt trắng	- Quá trình bị quá tải, nồng độ chất ô nhiễm đầu vào tăng đột ngột. - Tuổi bùn thấp.	- Kiểm tra hàm lượng bùn trong bể, xem có duy trì ở nồng độ bình thường hay không.
	- Nghẹt lọc	Nồng độ bùn trong nước lớn.	Kiểm soát lượng bùn trong bể.

3.7. Công trình, biện pháp bảo vệ môi trường khác

a. Phòng cháy chữa cháy:

Xây dựng và ban hành các nội quy làm việc, bao gồm nội quy ra, vào làm việc tại nhà máy; nội quy sử dụng thiết bị; nội quy về an toàn điện; nội quy về an toàn giao thông, nội quy về an toàn cháy nổ;

Tổ chức tuyên truyền, phổ biến các nội quy cho nhân viên về công tác phòng chống cháy nổ.

Bên ngoài khu vực có khả năng xảy ra cháy nổ cao có biển ghi: CẤM LỬA" "CẤM HÚT THUỐC" chữ to, mầu đỏ, các biển phải rõ ràng để ở chỗ dễ thấy nhất.

Các ga chờ cứu hỏa được bố trí gần các khu nhà dễ xảy ra cháy, đồng thời nằm dọc theo các tuyến đường giao thông thuận lợi cho công tác chữa cháy.

Bể chứa cứu hỏa luôn đầy, đường dẫn nước cứu hỏa dẫn đến các họng cứu hỏa luôn ở trạng thái sẵn sàng làm việc.

Kiểm tra, bảo dưỡng và kiểm định các thiết bị, phương tiện PCCC định kỳ nhằm sẵn sàng ứng cứu khi xảy ra sự cố.

Chủ cơ sở đã lắp đặt và trang bị hệ thống phòng cháy chữa cháy (hệ thống cung cấp nước chữa cháy, bình chữa cháy, hệ thống chữa cháy,...).

b. Biện pháp giảm thiểu tai nạn lao động:

Để đảm bảo an toàn lao động trong nhà máy, Công ty áp dụng các biện pháp như sau:

❖ Biện pháp phòng ngừa:

Các biện pháp để bảo vệ an toàn lao động cho người công nhân là không thể thiếu.

Vì vậy, Công ty phải quan tâm đến các yếu tố vi khí hậu nhằm đảm bảo môi trường lao động an toàn và hợp vệ sinh cho công nhân như sau:

- Từng máy móc thiết bị có nội quy vận hành sử dụng an toàn lập thành bảng gắn tại vị trí hoạt động và thường xuyên huấn luyện cho công nhân thực thì đầy đủ và kiểm tra để không xảy ra tai nạn lao động do không thực hiện đúng nội quy vận hành sử dụng an toàn thiết bị sản xuất và xử lý môi trường.

- Toàn bộ máy móc thiết bị sẽ được kiểm tra và bảo dưỡng định kỳ theo kế hoạch để bảo đảm luôn ở tình trạng tốt.

- Về an toàn kỹ thuật điện: nhà máy sẽ chú trọng công tác thực hiện các biện pháp an toàn kỹ thuật tại các bộ phận của các phân xưởng. Tất cả các bộ phận đều có bảng nội quy an toàn kỹ thuật điện tại nơi làm việc, đảm bảo công nhân phải tuân thủ đúng nội quy.

- Đào tạo định kỳ về an toàn lao động.

- Trang bị đầy đủ các phục trang cần thiết về an toàn lao động và hạn chế những tác hại cho sức khỏe công nhân. Các trang phục này bao gồm: quần áo bảo hộ lao động, mũ, găng tay, kính bảo vệ mắt, ủng,...

- Điều kiện về ánh sáng và tiếng ồn cũng cần được tuân thủ chặt chẽ.

- Trong những trường hợp sự cố, công nhân vận hành phải được hướng dẫn và thựctập xử lý theo đúng quy tắc an toàn. Các dụng cụ và thiết bị cũng như những địa chỉ cần thiết liên hệ khi xảy ra sự cố cần được chỉ thị rõ ràng: địa chỉ liên hệ trong trường hợp khẩn cấp: bệnh viện, cứu hỏa,...

❖ Biện pháp ứng phó:

- Trang bị các dụng cụ và thiết bị cần thiết để sơ cấp cứu người bị tai nạn lao động.

- Ghi rõ các địa chỉ liện hệ cần thiết như người liên hệ trong trường hợp khẩn cấp, trạm xá, bệnh viện,…. tại vị trí dễ thấy để liên hệ.

- Tiến hành sơ cấp cứu cho người bị tai nạn hoặc chuyển người bị nạn đến trạm xá, bệnh viện gần nhất hoặc gọi cấp cứu để kịp thời cứu chữa người bị nạn.

c. Sự cố rò rỉ, rơi vãi, tràn đổ hóa chất:

Để phòng ngừa sự cố rò rỉ, rơi vãi, tràn đổ hóa chất trong Nhà máy, Công ty đã áp dụng các biện pháp giảm thiểu, cụ thể như sau:

- Tuân thủ nghiêm ngặt các quy định về an toàn khi vận chuyển. Tránh chất đống bừa bãi trong quá trình vận chuyển. Những thùng chứa chất lỏng dễ cháy phải được sắp xếp một cách có khoa học để đảm bảo chống va đập và ngăn chặn sự phát sinh lửa do chính chất lỏng tạo ra.

- Thường xuyên kiểm tra các phương tiện khi vận chuyển, đảm bảo phương tiện không làm hỏng thùng chứa hóa chất. Phải kiểm tra trên xe có đinh hoặc vật sắc nhọn.

- Hóa chất được lưu trữ thích hợp trong khu vực chứa, lập kế hoạch để việc lưu kho hóa chất tối thiểu.

- Tuân thủ nghiêm ngặt quy trình lưu trữ và sử dụng các loại hóa chất theo hướngdẫn của nhà sản xuất.

- Khi làm việc với hóa chất, công nhân phải mang bảo hộ lao động phù hợp như khẩu trang, kính, găng tay,…

- Lựa chọn nhà cung cấp hóa chất uy tín, đảm bảo chất lượng hóa chất và bao bì an toàn, không rách, thủng trong quá trình di chuyển.

- Công nhân quản kho và trực tiếp sử dụng hóa chất được huấn luyện an toàn hóa chất theo Thông tư số 32/2017/TT-BCT và Nghị định số 113/2017/NĐ-CP.

- Việc lưu trữ, sử dụng hóa chất phải thực hiện tuân thủ theo Tiêu chuẩn Việt Nam TCVN 5507:2002 về Hóa chất nguy hiểm - Quy phạm an toàn trong sản xuất, kinh doanh, sử dụng, bảo quản và vận chuyển do Bộ Khoa học và Công nghệ ban hành.

3.8. Các nội dung thay đổi so với quyết định phê duyệt kết quả thẩm định báo cáo đánh giá tác động môi trường:

Không có.

CHƯƠNG IV
NỘI DUNG ĐỀ NGHỊ CẤP GIẤY PHÉP MÔI TRƯỜNG

4.1. Nội dung đề nghị cấp phép đối với nước thải:

Cơ sở không thuộc đối tượng cấp phép đối với nước thải.

- Đối với nước thải sinh hoạt: Nước thải sinh hoạt phát sinh từ Dự án sau xử lý sơ bộ phải đảm bảo đạt tiêu chuẩn tiếp nhận nước thải đầu vào của KCN Minh Hưng – Hàn Quốc (cột B, QCVN 40:2011/BTNMT), sau đó được đấu nối vào hệ thống xử lý nước thải tập trung của Minh Hưng – Hàn Quốc để tiếp tục xử lý đạt quy chuẩn theo quy định, không xả trực tiếp ra môi trường.

- Đối với nước thải sản xuất: Nước thải sản xuất phát sinh từ Dự án sau khi qua hệ thống xử lý nước thải công suất 100 m^3/ngày đêm, xử lý đạt tiêu chuẩn tiếp nhận nước thải đầu vào của KCN Minh Hưng – Hàn Quốc (cột B, QCVN 40:2011/BTNMT), sau đó được đấu nối vào hệ thống xử lý nước thải tập trung của Minh Hưng – Hàn Quốc để tiếp tục xử lý đạt quy chuẩn theo quy định, không xả trực tiếp ra môi trường.

Công ty đã thỏa thuận đấu nối nước thải phát sinh từ dự án vào hệ thống xử lý nước thải tập trung của KCN Minh Hưng – Hàn Quốc với Chi nhánh Công ty TNHH C&N Vina MHK theo các văn bản: Hợp đồng cho thuê lại quyền sử dụng đất trong khu công nghiệp số 071-2013/HĐTĐ/DS ngày 24/9/2013; Hợp đồng xử lý nước thải sinh hoạt, nước thải sản xuất Chi nhánh Công ty TNHH Daesung Vina số 2508/HĐCN-D.S2023 ngày 25/8/2023.

4.2. Nội dung đề nghị cấp phép đối với khí thải:

- Nguồn phát sinh khí thải:

+ Nguồn số 01: Bụi, khí thải phát sinh từ lò hơi 5 tấn hơi/giờ, lưu lượng 19.000 m^3/giờ.

+ Nguồn số 02: Bụi phát sinh từ khu vực dệt cotton, tổng lưu lượng 12.000 m^3/giờ (10 hệ thống lọc bụi túi vải, lưu lượng 1.200 m^3/giờ/hệ thống).

- Lưu lượng xả khí thải lớn nhất:

+ Nguồn số 01: Lưu lượng 19.000 m^3/giờ.

+ Nguồn số 02: Lưu lượng 12.000 m^3/giờ.

- Dòng khí thải:

+ Dòng thải số 01: Tại ống thoát hệ thống xử lý khí thải lò hơi công suất 5 tấn hơi/giờ (nguồn số 01), tọa độ vị trí xả thải: X(m) = 1.270.283; Y(m) = 539.854.

Đối với nguồn số 02, chủ sơ cở không sử dụng ống thoát bụi ra môi trường mà lắp đặt hệ thống lọc bụi túi vải, bụi được chứa trong túi, định kỳ thu gom để xử lý hàng tuần nên không phát sinh dòng thải.

(Hệ tọa độ VN2000, kinh tuyến trục $106^0 15'$, múi chiếu 3^0).

- Các chất ô nhiễm và giá trị giới hạn của các chất ô nhiễm theo dòng khí thải: Chất lượng bụi, khí thải, mùi trước khi xả vào môi trường phải đảm bảo đáp ứng yêu cầu về

bảo vệ môi trường và đạt Quy chuẩn kỹ thuật Quốc gia về khí thải công nghiệp đối với bụi và các chất vô cơ QCVN 19:2009/BTNMT (cột B, $K_p = 1$, $K_v = 1$), , cụ thể như sau:

Bảng 4. 1. Giới hạn của các chất ô nhiễm theo dòng khí thải

TT	Chất ô nhiễm	Đơn vị	Giá trị giới hạn	Tuần suất quan trắc định kỳ	Tuần suất quan trắc tự động, liên tục
I	**Dòng thải số 01**				
1	Lưu lượng	m^3/giờ	-	06 tháng/lần	Không thuộc đối tượng phải quan trắc khí thải tự động, liên tục (theo quy định tại Điều 98 Nghị định số 08/2022/NĐ-CP)
2	Nhiệt độ	^0C	-		
3	Bụi	mg/Nm^3	200		
4	Cacbon oxit (CO)	mg/Nm^3	1.000		
5	NO_x (tính theo NO_2)	mg/Nm^3	850		
6	Lưu huỳnh đioxit (SO_2)	mg/Nm^3	500		

- Vị trí, phương thức xả khí thải:

+ Vị trí xả khí thải: nằm trong khuôn viên Chi nhánh Công ty TNHH Dae Sung Vina, địa chỉ lô D2-D4, Khu công nghiệp Minh Hưng - Hàn Quốc, phường Minh Hưng, thị xã Chơn Thành, tỉnh Bình Phước.

.++ Dòng thải số 01: Tại ống thoát hệ thống xử lý khí thải lò hơi công suất 5 tấn hơi/giờ (nguồn số 01), tọa độ vị trí xả thải: X(m) = 1.270.283; Y(m) = 539.854.

(Hệ tọa độ VN2000, kinh tuyến trục 106º15', múi chiếu 3º)

+ Phương thức xả thải:

++ Nguồn số 01: Khí thải sau xử lý được xả ra môi trường qua ống thoát khí thải, xả liên tục khi hoạt động.

4.3. Nội dung đề nghị cấp phép đối với tiếng ồn, độ rung:

- Nguồn phát sinh:

+ Nguồn số 01: Tiếng ồn, độ rung từ khu vực dệt.

+ Nguồn số 02: Tiếng ồn, độ rung từ khu vực sấy.

+ Nguồn số 03: Tiếng ồn, độ rung từ khu vực nhuộm.

+ Nguồn số 04: Tiếng ồn, độ rung từ khu vực lò hơi và hệ thống xử lý khí thải lò hơi.

+ Nguồn số 05: Tiếng ồn, độ rung từ khu vực hệ thống xử lý nước thải.

- Vị trí phát sinh tiếng ồn, độ rung:

+ Nguồn số 01: Tọa độ X = 1.270.433; Y = 539.891.

+ Nguồn số 02: Tọa độ X = 1.270.316; Y = 539.897.

+ Nguồn số 03: Tọa độ X = 1.270.440; Y = 539.897.

+ Nguồn số 04: Tọa độ X = 1.270.295; Y = 539.888.

+ Nguồn số 05: Tọa độ X = 1.270.207; Y = 539.940.

(Hệ tọa độ VN2000, kinh tuyến trục $106^0 15'$, múi chiếu 3^0)

- Giá trị giới hạn đối với tiếng ồn, độ rung: Tiếng ồn, độ rung phải bảo đảm đáp ứng yêu cầu về bảo vệ môi trường và QCVN 26:2010/BTNMT - Quy chuẩn kỹ thuật quốc gia về tiếng ồn, QCVN 27:2010/BTNMT – Quy chuẩn kỹ thuật quốc gia về độ rung, cụ thể như sau:

❖ Tiếng ồn:

Bảng 4. 2. Giới hạn đối với tiếng ồn

TT	Từ 6 giờ đến 21 giờ (dBA)	Từ 21 giờ đến 6 giờ (dBA)	Tần suất quan trắc định kỳ	Ghi chú
1	70	55	-	*Khu vực thông thường*

❖ Độ rung:

Bảng 4. 3. Giới hạn đối với độ rung

TT	Thời gian áp dụng trong ngày và mức gia tốc rung cho phép (dB)		Tần suất quan trắc định kỳ	Ghi chú
	Từ 6 giờ đến 21 giờ	Từ 21 giờ đến 6 giờ		
1	70	60	-	*Khu vực thông thường*

4.4. Nội dung đề nghị cấp phép của cơ sở thực hiện dịch vụ xử lý chất thải nguy hại:

Không có.

4.5. Nội dung đề nghị cấp phép của cơ sở có nhập khẩu phế liệu từ nước ngoài làm nguyên liệu sản xuất:

Không có.

4.6. Yêu cầu về quản lý chất thải:

4.6.1. Chủng loại, khối lượng chất thải phát sinh:

4.6.1.1. Khối lượng, chủng loại chất thải nguy hại (CTNH) phát sinh thường xuyên:

STT	Loại chất thải	Mã chất thải	Ký hiệu phân loại	Khối lượng (kg/năm)
1	Hộp mực in thải	08 02 04		4
2	Bóng đèn huỳnh quang và các loại thủy tinh hoạt tính thải	16 01 06	NH	50
3	Dầu động cơ, hộp số và bôi trơn tổng hợp thải	17 02 03	NH	30
4	Bao bì mềm thải	18 01 01	KS	15
5	Bao bì cứng thải bằng kim loại	18 01 02	KS	25
6	Bao bì cứng thải bằng nhựa	18 01 03	KS	25
7	Chất hấp thụ, vật liệu lọc (bao gồm cả vật liệu lọc dầu chưa nêu tại các mã khác), giẻ lau, vải bảo vệ thải bị nhiễm các thành phần nguy hại.	18 02 01	KS	30
8	Pin, acquy chì thải	19 06 01	NH	4
9	Bùn thải từ hệ thống xử lý nước thải	12 06 05	KS	9.500
	Tổng cộng			**9.683**

Đối với chất thải công nghiệp cần phải kiểm soát: Thực hiện phân định, phân loại theo quy định tại Thông tư số 02/2022/TT-BTNMT ngày 10/01/2022 của Bộ trưởng Bộ Tài nguyên và Môi trường.

4.6.1.2. Khối lượng, chủng loại chất thải rắn công nghiệp thông thường phát sinh:

STT	Loại chất thải	Mã chất thải	Ký hiệu phân loại	Khối lượng (kg/năm)
1	Giấy, ống giấy cuộn vải và bao bì carton lỗi, hư hỏng, thải bỏ	18 01 05	TT-R	6.000
2	Vải, sợi (Phụ liệu phát sinh từ quá trình may, vải hỏng từ quá trình dệt vải)	10 02 10	TT - R	5.500
3	Chất thải từ sợi dệt chưa qua xử lý hoặc đã qua xử	12 09 09	TT - R	5.400

	lý (sợi thải, bụi bông thu hồi từ lọc bụi tay áo)			
4	Nhựa (bao bì, nhựa thải, ống nhựa	11 02 04	TT - R	2.450
5	Sắt thép phế liệu	11 04 03	TT - R	600
5	Tro đốt lò hơi	04 02 06	TT	5.500
6	Bụi bay trong cyclone của xử lý khí thải lò hơi	04 02 07	TT	460
	Tổng cộng			**25.910**

4.6.1.3. Khối lượng, chủng loại chất thải rắn sinh hoạt phát sinh: khoảng 144kg/ngày..

4.6.2. Yêu cầu bảo vệ môi trường đối với việc lưu giữ chất thải rắn sinh hoạt, chất thải rắn công nghiệp thông thường, chất thải nguy hại:

4.6.2.1. Thiết bị, hệ thống, công trình lưu giữ chất thải nguy hại

a) Thiết bị lưu chứa

- Chất thải nguy hại được chứa trong các thùng chứa, bao bì lưu chứa chuyên dụng đảm bảo lưu chứa toàn bộ chất thải nguy hại phát sinh.

b) Kho lưu chứa

- Diện tích: 11 m².

- Thiết kế, cấu tạo của kho: Có tường bao, mái che, nền chống thấm, có biển báo, thiết bị PCCC....

4.6.2.2. Thiết bị, hệ thống, công trình lưu giữ chất thải công nghiệp thông thường

a) Thiết bị lưu chứa

Chất thải rắn công nghiệp thông thường được chứa trong các bao bì, thùng chứa chuyên đụng đảm hào lưu chứa toàn bộ chất thải rắn công nghiệp thông thường phát sinh

b) Kho lưu chứa

- Diện tích: 314,6 m².

- Thiết kế, cấu tạo của kho: Có tường bạc, mái che, nên chống thấm, có biển bản.

4.6.2.3. Thiết bị, hệ thống, công trình lưu giữ chất thải rắn sinh hoạt:

a) Thiết bị lưu chứa

Chất thải rắn sinh hoạt được chứa trong các thùng chứa đảm bảo lưu chứa toàn bộ chất thải sinh hoạt phát sinh.

b) Khu vực lưu chứa: không.

CHƯƠNG V
KẾT QUẢ QUAN TRẮC MÔI TRƯỜNG CỦA CƠ SỞ

5.1. Kết quả quan trắc môi trường định kỳ đối với nước thải:

Kết quả quan trắc nước thải định kỳ tại hố ga đấu nối KCN Minh Hưng – Hàn Quốc sau trạm XLNT trong 02 năm 2022 -2023 được thể hiện tại các bảng sau:

Bảng 5.1. Kết quả quan trắc nước thải định kỳ năm 2022

STT	Thông số quan trắc	Kết quả quan trắc		Tiêu chuẩn tiếp nhận nước thải KCN Minh Hưng – Hàn Quốc (QCVN 40:2011/BTNMT, cột B
		NT1 (11/03/2022)	NT2 (09/8/2022)	
1	pH	6,95	7,12	**5,5-9**
2	Độ màu	56	134	**150**
3	TSS	45	92	**100**
4	COD	115	112	**150**
5	BOD_5	46	46	**50**
6	$N\text{-}NH_4^+$	0,05	KPH	**10**
7	$P\text{-}PO_4^{3-}$	0,17	KPH	**10**
8	Tổng dầu mỡ khoáng	3,5	2,6	**10**
9	Fe	1,2	4,37	**5**
10	Cu	0,32	< 0,11	**2**
11	Cr (III)	KPH	KPH	**1**
12	Cr (VI)	KPH	0,028	**0,1**
13	Clo dư	KPH	KPH	**2**

Bảng 5.2. Kết quả quan trắc nước thải định kỳ năm 2023

STT	Thông số quan trắc	Kết quả quan trắc		Tiêu chuẩn tiếp nhận nước thải KCN Minh Hưng – Hàn Quốc (QCVN 40:2011/BTNMT, cột B
		NT1 (09/03/2023)	NT2 (26/9/2023)	
1	pH	7,32	6,97	**5,5-9**
2	Độ màu	91,3	49,2	**150**
3	TSS	KPH	75	**100**
4	COD	106	87	**150**
5	BOD_5	45,7	41	**50**
6	$N\text{-}NH_4^+$	0,28	6,2	**10**
7	$P\text{-}PO_4^{3-}$	0,03	1,2	**10**
8	Tổng dầu mỡ khoáng	KPH	KPH	**10**
9	Fe	0,39	KPH	**5**
10	Cu	KPH	KPH	**2**
11	Cr (III)	KPH	KPH	**1**
12	Cr (VI)	0,046	KPH	**0,1**
13	Clo dư	KPH	KPH	**2**

***Đánh giá và kết luận*:** Tại các đợt quan trắc nước thải trong 02 năm 2022 -2023, các chỉ tiêu phân tích chất lượng nước thải sau xử lý tại hố ga cuối Tiêu chuẩn tiếp nhận nước thải KCN Minh Hưng – Hàn Quốc (QCVN 40:2011/BTNMT, cột B). Do đó, hệ thống xử lý nước thải công suất 100 m^3/ngày.đêm hoạt động tốt, ổn định.

5.2. Kết quả quan trắc môi trường định kỳ đối với bụi, khí thải:

Kết quả quan trắc bụi, khí thải tại ống khói lò hơi 5 tấn hơi/giờ trong 02 năm 2022 - 2023 được thể hiện tại bảng sau:

Bảng 5.3. Kết quả quan trắc bụi, khí thải định kỳ tại ống khói máy phát điện

STT	Thông số quan trắc	Đơn vị	Kết quả quan trắc			QCVN
			09/08/2022	09/03/2023	30/06/2023	
1	Bụi tổng	mg/Nm^3	41	45	52	**200**
2	SO_2	mg/Nm^3	273	26,1	23,6	**500**
3	NO_2	mg/Nm^3	58	189	163	**850**
4	CO	mg/Nm^3	309	399	410	**1.000**

Nhận xét: Kết quả đo đạc các thông số về chất lượng bụi, khí thải tại ống khói lò hơi 5 tấn hơi/giờ trong 02 năm 2022 -2023 đều đạt so với giới hạn cho phép và thấp hơn so với quy chuẩn QCVN 19:2009/BTNMT – Quy chuẩn kỹ thuật quốc gia về khí thải công nghiệp đối với bụi và các chất vô cơ.

CHƯƠNG VI
KẾ HOẠCH VẬN HÀNH THỬ NGHIỆM CÔNG TRÌNH XỬ LÝ CHẤT THẢI VÀ CHƯƠNG TRÌNH QUAN TRẮC MÔI TRƯỜNG CỦA DỰ ÁN

Trên cơ sở các công trình bảo vệ môi trường của cơ sở, chủ cơ sở tự rà soát và đề xuất kế hoạch vận hành thử nghiệm công trình xử lý chất thải (nếu có trong trường hợp đề xuất cấp lại giấy phép môi trường) và chương trình quan trắc môi trường trong giai đoạn hoạt động, cụ thể như sau:

6.1. Kế hoạch vận hành thử nghiệm công trình xử lý chất thải của cơ sở:

Căn cứ Khoản 4 Điều 31 Nghị định số 08/2022/NĐ-CP ngày 10/01/2022 của Chính phủ: Dự án đã có giấy phép môi trường thành phần: Giấy xác nhận số 03/GXNĐTM-BQL ngày 17/5/2017 của Ban Quản lý Khu kinh tế tỉnh Bình Phước xác nhận hoàn thành công trình bảo vệ môi trường của Dự án. Do đó, Dự án không phải thực hiện vận hành thử nghiệm công trình xử lý chất thải.

6.2. Chương trình quan trắc chất thải (tự động, liên tục và định kỳ) theo quy định của pháp luật:

6.2.1. Chương trình quan trắc môi trường định kỳ:

(1) Quan trắc nước thải:

- Thông số giám sát: pH, độ màu, TSS, COD, BOD_5, $N\text{-}NH_4^+$, $P\text{-}PO_4^{3-}$,Tổng dầu mỡ khoáng, Fe, Cu, Cr (III), Cr (VI), Clo dư.
- Vị trí giám sát: Hố ga nước thải sau hệ thống XLNT công suất 100m^3/ngày.đêm.
- Tần số thu mẫu và phân tích: 06 tháng/lần.
- Tiêu chuẩn so sánh: Tiêu chuẩn tiếp nhận nước thải KCN Minh Hưng – Hàn Quốc (QCVN 40:2011/BTNMT, cột B).

(2) Quan trắc khí thải:

- Thông số giám sát: Lưu lượng, nhiệt độ, Bụi tổng, SO_2, NO_2, CO .
- Vị trí giám sát: Ống thoát khí hệ thống xử lý lò hơi công suất 5 tấn hơi/giờ.
- Tần số thu mẫu và phân tích: 06 tháng/lần.
- Tiêu chuẩn so sánh: QCVN 19:2009/BTNMT (Cột B, các hệ số Kp = 1 và Kv = 1).

(3) Quan trắc chất thải rắn

- Vị trí giám sát: Khu vực phát sinh chất thải, lưu giữ chất thải rắn sinh hoạt, chất thải rắn công nghiệp thông thường và chất thải nguy hại.

- Tần suất giám sát: Thường xuyên và liên tục.

- Giám sát khối lượng phát sinh: Công tác phân loại, thu gom, lưu chứa, vận chuyển và hợp đồng xử lý chất thải (khối lượng, chủng loại, hóa đơn, biên bản, chứng từ giao nhận chất thải, hợp đồng xử lý chất thải,…).

- Quy định áp dụng: Nghị định số 08/2022/NĐ-CP ngày 10/01/2022 của Chính phủ quy định chi tiết một số điều của Luật Bảo vệ môi trường; Thông tư số 02/2022/TT-BTNMT ngày 10/01/2022 của Bộ Tài nguyên và Môi trường quy định chi tiết thi hành một số điều của Luật Bảo vệ môi trường.

6.2.2. Chương trình quan trắc tự động, liên tục chất thải:

Không có.

6.2.3. Hoạt động quan trắc môi trường định kỳ, quan trắc môi trường tự động, liên tục khác theo quy định của pháp luật có liên quan hoặc theo đề xuất của chủ dự án:

Không có.

6.3. Kinh phí thực hiện quan trắc môi trường hằng năm:

Kinh phí thực hiện quan trắc môi trường hằng năm dự kiến khoảng 40.000.000 đồng.

CHƯƠNG VII
KẾT QUẢ KIỂM TRA, THANH TRA VỀ BẢO VỆ MÔI TRƯỜNG ĐỐI VỚI CƠ SỞ

Trong 02 năm gần nhất, không có các đợt kiểm tra, thanh tra về bảo vệ môi trường của cơ quan có thẩm quyền tại cơ sở.

CHƯƠNG VIII
CAM KẾT CỦA CHỦ CƠ SỞ

Chủ cơ sở cam kết về tính chính xác, trung thực của hồ sơ đề nghị cấp giấy phép môi trường.

Chủ cơ sở cam kết chịu trách nhiệm tính trung thực của các số liệu, tài liệu trong báo cáo, phù hợp với quyết định phê duyệt Báo cáo đánh giá tác động môi trường theo Quyết định số 688/QĐ-UBND ngày 29/3/2016 của Ủy ban nhân dân tỉnh Bình Phước về phê duyệt Báo cáo đánh giá tác động môi trường của Dự án và Giấy xác nhận số 03/GXNĐTM-BQL ngày 17/5/2017 của Ban Quản lý Khu kinh tế tỉnh Bình Phước xác nhận hoàn thành công trình bảo vệ môi trường của Dự án.

Chủ cơ sở cam kết việc xử lý chất thải đáp ứng các quy chuẩn, tiêu chuẩn kỹ thuật về môi trường và các yêu cầu về bảo vệ môi trường khác có liên quan:

Tiếng ồn, độ rung: Đảm bảo độ ồn sinh ra từ hoạt động của dự án đạt Quy chuẩn kỹ thuật quốc gia về tiếng ồn (theo mức âm tương đương, QCVN 26:2010/BTNMT) và QCVN 27:2010/BTNMT – Quy chuẩn kỹ thuật quốc gia về độ rung.

Nước thải: Toàn bộ nước thải phát sinh từ dự án được thu gom và xử lý đạt Tiêu chuẩn tiếp nhận nước thải KCN Minh Hưng – Hàn Quốc (QCVN 40:2011/BTNMT, cột B).

Khí thải: Chất lượng khí thải trước khi xả vào môi trường bảo đảm đáp ứng yêu cầu về bảo vệ môi trường: QCVN 19:2009/BTNMT - Quy chuẩn kỹ thuật quốc gia về khí thải công nghiệp đối với bụi và các chất vô cơ (Cột B, các hệ số Kp = 1 và Kv = 1).

Chất thải rắn:

+ Thu gom, phân loại tại nguồn và vận chuyển đến nơi xử lý theo đúng yêu cầu an toàn vệ sinh.

+ Cam kết việc quản lý chất thải sinh hoạt, chất thải rắn công nghiệp thông thường và chất thải nguy hại tuân thủ Luật Bảo vệ môi trường 17 tháng 11 năm 2020, Nghị định số 08/2022/NĐ-CP ngày 10 tháng 01 năm 2022 của Chính phủ, Thông tư số 02/2022/TT-BTNMT ngày 10 tháng 01 năm 2022 của Bộ Tài nguyên và Môi trường.

PHỤ LỤC BÁO CÁO

PHỤ LỤC 1
BẢN SAO CÁC VĂN BẢN PHÁP LÝ LIÊN QUAN ĐẾN DỰ ÁN

SỞ KẾ HOẠCH VÀ ĐẦU TƯ
TỈNH BÌNH PHƯỚC
PHÒNG ĐĂNG KÝ KINH DOANH

CỘNG HÒA XÃ HỘI CHỦ NGHĨA VIỆT NAM
Độc lập – Tự do – Hạnh phúc

GIẤY CHỨNG NHẬN ĐĂNG KÝ HOẠT ĐỘNG CHI NHÁNH

Mã số chi nhánh: 0303077890-001

Đăng ký lần đầu, ngày 19 tháng 09 năm 2013

Đăng ký thay đổi lần thứ: 3, ngày 25 tháng 10 năm 2022

1. Tên chi nhánh:

CHI NHÁNH CÔNG TY TNHH DAE SUNG VINA

Tên chi nhánh viết bằng tiếng nước ngoài: DAE SUNG VINA CO.,LTD BRANCH

Tên chi nhánh viết tắt:

2. Địa chỉ:

Lô D2-D4, Khu công nghiệp Minh Hưng - Hàn Quốc, Phường Minh Hưng, Thị xã Chơn Thành, Tỉnh Bình Phước, Việt Nam

Điện thoại: *02713645551* Fax: *02713645554*

Email: *njkim@daesungtextile.com* Website:

3. Thông tin về người đứng đầu

Họ và tên: KIM NAM JUN Giới tính: *Nam*

Sinh ngày: *07/08/1971* Dân tộc: Quốc tịch: *Hàn Quốc*

Loại giấy tờ pháp lý của cá nhân: *Hộ chiếu nước ngoài*

Số giấy tờ pháp lý của cá nhân: *M44753670*

Ngày cấp: *28/06/2018* Nơi cấp: *Bộ ngoại giao và thương mại Hàn Quốc*

Địa chỉ thường trú: *#501 M Tower, 200, Dong Su Buk– Ro, Bupyung – Ku, Incheon Metropolitan, Korea., Hàn Quốc*

Địa chỉ liên lạc: *D-2404 Cantavil, Phường An Phú, Thành phố Thủ Đức, Thành phố Hồ Chí Minh, Việt Nam*

4. Hoạt động theo ủy quyền của doanh nghiệp

Tên doanh nghiệp: CÔNG TY TNHH DAE SUNG VINA

Mã số doanh nghiệp: 0303077890

Địa chỉ trụ sở chính: số 378, Tỉnh lộ 43, Phường Tam Phú, Thành phố Thủ Đức, Thành phố Hồ Chí Minh, Việt Nam

TRƯỞNG PHÒNG

SỞ KẾ HOẠCH VÀ ĐẦU TƯ TỈNH BÌNH PHƯỚC
PHÒNG ĐĂNG KÝ KINH DOANH

PHÓ TRƯỞNG PHÒNG

Trịnh Ngọc Linh

BAN QUẢN LÝ KHU KINH TẾ TỈNH BÌNH PHƯỚC	**CỘNG HOÀ XÃ HỘI CHỦ NGHĨA VIỆT NAM Độc lập - Tự do - Hạnh phúc**

GIẤY CHỨNG NHẬN ĐĂNG KÝ ĐẦU TƯ

Mã số dự án: 1012453454.

Chứng nhận lần đầu: Ngày 19 tháng 9 năm 2013.

Chứng nhận điều chỉnh lần thứ hai: Ngày 02 tháng 08 năm 2023.

Căn cứ Luật Đầu tư số 61/2020/QH14 ngày 17 tháng 6 năm 2020;

Căn cứ Luật Thuế xuất khẩu, Thuế nhập khẩu số 107/2016/QH13 ngày 06 tháng 04 năm 2016;

Căn cứ Nghị định số 134/2016/NĐ-CP ngày 01 tháng 9 năm 2016 và Nghị định số 18/2021/NĐ-CP ngày 11/03/2021 sửa đổi, bổ sung một số điều của Nghị định số 134/2016/NĐ-CP ngày 01 tháng 9 năm 2016 của Chính phủ quy định chi tiết một số điều và biện pháp thi hành Luật Thuế xuất khẩu, Thuế nhập khẩu;

Căn cứ Nghị định số 31/2021/NĐ-CP ngày 26 tháng 3 năm 2021 của Chính phủ quy định chi tiết và hướng dẫn thi hành một số điều của Luật Đầu tư;

Căn cứ Thông tư số 03/2021/TT-BKHĐT ngày 09 tháng 4 năm 2021 của Bộ Kế hoạch và Đầu tư quy định mẫu văn bản, báo cáo liên quan đến hoạt động đầu tư tại Việt Nam, đầu tư từ Việt Nam ra nước ngoài và xúc tiến đầu tư;

Căn cứ Nghị định số 35/2022/NĐ-CP ngày 28/05/2022 của Chính phủ quy định về quản lý khu công nghiệp và khu kinh tế;

Căn cứ Quyết định số 2070/QĐ-TTg ngày 11 tháng 12 năm 2009 của Thủ tướng Chính phủ về việc thành lập Ban Quản lý Khu kinh tế tỉnh Bình Phước;

Căn cứ Quyết định số 10/2023/QĐ-UBND ngày 17 tháng 02 năm 2023 của Ủy ban nhân dân tỉnh Bình Phước về việc ban hành Quy định chức năng, nhiệm vụ, quyền hạn và cơ cấu tổ chức của Ban Quản lý Khu kinh tế tỉnh Bình Phước;

Căn cứ Giấy chứng nhận đăng ký doanh nghiệp số 0303077890-001 do Phòng Đăng ký kinh doanh - Sở Kế hoạch và Đầu tư tỉnh Bình Phước cấp lần đầu ngày 19/09/2013 và thay đổi lần thứ ba ngày 25/10/2022;

Căn cứ Giấy chứng nhận đăng ký đầu tư số 1012453454 do Ban Quản lý Khu kinh tế tỉnh Bình Phước cấp thay đổi lần thứ nhất ngày 05/09/2016;

Căn cứ văn bản đề nghị điều chỉnh dự án đầu tư và hồ sơ kèm theo do Chi nhánh Công ty TNHH Dae Sung Vina nộp ngày 01/08/2023.

BAN QUẢN LÝ KHU KINH TẾ TỈNH BÌNH PHƯỚC

Chứng nhận:

Dự án đầu tư XÂY DỰNG NHÀ MÁY SẢN XUẤT SỢI CAO SU BỌC CHỈ VÀ DỆT DÂY ĐAI DÂY THUN CÁC LOẠI; mã số dự án 1012453454 do Ban Quản lý Khu kinh tế tỉnh Bình Phước cấp thay đổi lần thứ nhất ngày 05/09/2016; được đăng ký điều chỉnh lần thứ hai: Điều chỉnh thông tin nhà đầu tư; địa điểm thực hiện dự án; thời gian hoạt động dự án.

Nhà đầu tư:

- Công ty TNHH Dae Sung Vina; Quyết định thành lập số 0303077890 cấp lần đầu ngày 26/08/2003 và thay đổi lần thứ năm ngày 12/01/2022 tại Sở Kế Hoạch và Đầu tư Thành phố Hồ Chí Minh; trụ sở đăng ký tại số 378, Tỉnh lộ 43, Phường Tam Phú, thành phố Thủ Đức, Thành phố Hồ Chí Minh, Việt Nam; điện thoại: 0968035250.

Đại diện bởi: Ông Lee Byung Ho; sinh ngày 28/03/1961; quốc tịch Hàn Quốc; hộ chiếu số M77343669 cấp ngày 01/12/2015 tại Bộ Ngoại giao và Thương mại Hàn Quốc; địa chỉ thường trú tại số (28/9) 294-5 Godukdong, Kangdongku, Seoul, Hàn Quốc; chỗ ở hiện nay tại tại D2-1304 Cantavil, phường An Phú, quận 2, thành phố Hồ Chí Minh; số điện thoại: 0907.612.323; email: njkim@daesungtextile.com; chức vụ: Giám đốc.

Tổ chức kinh tế thực hiện dự án đầu tư: Chi nhánh Công ty TNHH Dae Sung Vina, Giấy chứng nhận đăng ký doanh nghiệp số 0303077890-001 do Phòng Đăng ký kinh doanh - Sở Kế hoạch và Đầu tư tỉnh Bình Phước cấp lần đầu ngày 19/09/2013 và thay đổi lần thứ ba ngày 25/10/2022.

Đăng ký thực hiện dự án đầu tư với nội dung sau:

Điều 1: Nội dung dự án đầu tư

1. Tên dự án đầu tư: XÂY DỰNG NHÀ MÁY SẢN XUẤT SỢI CAO SU BỌC CHỈ VÀ DỆT DÂY ĐAI DÂY THUN CÁC LOẠI.

2. Mục tiêu dự án: Sản xuất dây thun bản các loại, dây thun tròn, dây viền cotton; sản xuất dây dù, dây đai, dây luồn, dây cao su bọc chỉ; nhuộm sợi các loại.

3. Quy mô dự án: Suất sản xuất dây thun bản các loại với quy mô 500 tấn/năm, dây thun tròn với quy mô 300 tấn/năm, dây viền cotton các loại với quy mô 121 tấn/năm; sản phẩm dây dù, dây đai, dây luồn với quy mô 230 tấn/năm và dây cao su bọc chỉ với quy mô 30 tấn/năm; nhuộm sợi các loại với quy mô 450 tấn/năm.

4. Địa điểm thực hiện dự án: Lô D2 – D4, Khu công nghiệp Minh Hưng – Hàn Quốc, phường Minh Hưng, thị xã Chơn Thành, tỉnh Bình Phước.

5. Diện tích mặt đất sử dụng: 29.983,2 m^2.

6. Tổng vốn đầu tư của dự án: 45.450.000.000 (bốn mươi năm tỷ bốn trăm năm mươi triệu) VNĐ, tương đương 2.150.000 (hai triệu một trăm năm mươi nghìn) USD.

Trong đó vốn góp để thực hiện dự án là 14.700.000.000 (mười bốn tỷ bảy trăm triệu) VNĐ, tương đương 700.000 (bảy trăm nghìn) USD, chiếm tỷ lệ 33% tổng vốn đầu tư.

Giá trị, tỷ lệ và phương thức góp vốn như sau:

- Công ty TNHH Dae Sung Vina: 14.700.000.000 đồng Việt Nam (mười bốn tỷ bảy trăm triệu đồng), tương đương 700.000 đô la Mỹ (bảy trăm nghìn USD), bằng tiền mặt, chiếm 100% vốn góp.

Tiến độ góp vốn: Góp đủ số vốn góp trong vòng 36 tháng từ ngày được cấp Giấy chứng nhận đầu tư lần đầu.

7. Thời hạn hoạt động của dự án: Đến ngày 15/01/2057.

8. Tiến độ thực hiện dự án đầu tư:

* Giai đoạn 1:

- Khởi công và hoàn thành việc xây dựng nhà xưởng từ tháng 10/2013 đến tháng 3/2014.

- Lắp đặt máy móc thiết bị và vận hành thử từ tháng 4/2014 đến tháng 6/2014.
- Hoạt động chính thức từ tháng 7/2014.

* Giai đoạn 2:

- Khởi công và hoàn thành việc xây dựng nhà xưởng từ tháng 03/2015 đến tháng 7/2015.

- Lắp đặt máy móc thiết bị và vận hành thử từ tháng 8/2015 đến tháng 11/2015.

- Hoạt động chính thức từ tháng 12/2015.

Điều 2: Các ưu đãi, hỗ trợ đầu tư

1. Ưu đãi về thuế thu nhập doanh nghiệp:

Được hưởng ưu đãi thuế thu nhập doanh nghiệp theo quy định tại Luật Thuế thu nhập doanh nghiệp số 14/2008/QH12 ngày 03/6/2008; Luật sửa đổi, bổ sung một số điều của Luật Thuế thu nhập doanh nghiệp số 32/2013/QH13 ngày 19/6/2013; Nghị định số 218/2013/NĐ-CP ngày 26/12/2013 quy định chi tiết và hướng dẫn thi hành Luật Thuế thu nhập doanh nghiệp; Nghị quyết số 01/2022/NQ-HĐND ngày 31/03/2022 của Hội đồng nhân dân tỉnh Bình Phước ban hành quy định về chính sách khuyến khích, ưu đãi và hỗ trợ đầu tư trên địa bàn tỉnh Bình Phước; Nghị quyết số 04/2022/NQ-HĐND ngày 12/7/2022 của Hội đồng nhân dân tỉnh Bình Phước sửa đổi, bổ sung, bãi bỏ một số điều của quy định về chính sách khuyến khích, ưu đãi và hỗ trợ đầu tư trên địa bàn tỉnh Bình Phước ban hành kèm theo Nghị quyết số 01/2022/NQ-HĐND ngày 31/03/2022 của Hội đồng nhân dân tỉnh Bình Phước; và các quy định hiện hành.

2. Ưu đãi về thuế nhập khẩu:

Được hưởng ưu đãi thuế nhập khẩu theo quy định tại Luật Thuế xuất nhập khẩu số 107/2016/QH13 ngày 06 tháng 4 năm 2016; Nghị định số 134/2016/NĐ-CP ngày 01 tháng 9 năm 2016 của Chính phủ quy định chi tiết một số điều và biện pháp thi hành Luật Thuế xuất khẩu, Thuế nhập khẩu; Nghị định 18/2021/NĐ-CP ngày 11/03/2021 sửa đổi, bổ sung một số điều của Nghị định số 134/2016/NĐ-CP ngày 01 tháng 9 năm 2016 của Chính phủ quy định chi tiết một số điều và biện pháp thi hành Luật Thuế xuất khẩu, Thuế nhập khẩu và các quy định hiện hành.

Điều 3: Các quy định đối với nhà đầu tư thực hiện dự án:

1. Nhà đầu tư, tổ chức kinh tế thực hiện dự án đầu tư phải làm thủ tục đăng ký cấp tài khoản sử dụng trên Hệ thống thông tin quốc gia về đầu tư theo quy định của pháp luật.

2. Trong quá trình triển khai thực hiện dự án đầu tư, nhà đầu tư có trách nhiệm:

- Tuân thủ các quy định của pháp luật Việt Nam về đầu tư, môi trường, xây dựng, đất đai, lao động, các nội dung quy định tại Giấy chứng nhận đăng ký đầu tư và quy định của pháp luật có liên quan.

- Thực hiện mở tài khoản vốn đầu tư trực tiếp theo quy định của Ngân hàng Nhà nước Việt Nam về quản lý ngoại hối để góp vốn thực hiện dự án đầu tư.

- Chịu trách nhiệm trước pháp luật về tính hợp pháp, trung thực, chính xác của nội dung hồ sơ nộp để thực hiện thủ tục hành chính tại Cơ quan đăng ký đầu tư.

- Thực hiện nghiêm chế độ báo cáo định kỳ hằng tháng, hằng quý, hằng năm bằng văn bản và thông qua Hệ thống thông tin quốc gia về đầu tư cho Ban Quản lý Khu kinh tế tỉnh Bình Phước, Cục thống kê tỉnh Bình Phước và các đơn vị có liên quan theo quy định của pháp luật.

3. Đối với ngành nghề kinh doanh có điều kiện, nhà đầu tư, tổ chức kinh tế thực hiện dự án đầu tư phải đáp ứng đủ điều kiện theo quy định của pháp luật chuyên ngành và bảo đảm đáp ứng đủ điều kiện đó trong suốt quá trình hoạt động đầu tư kinh doanh.

Điều 4: Giấy chứng nhận đăng ký đầu tư này có hiệu lực kể từ ngày ký và thay thế Giấy chứng nhận đăng ký đầu tư số 1012453454 do Ban Quản lý Khu kinh tế tỉnh Bình Phước cấp thay đổi lần thứ nhất ngày 05/09/2016.

Điều 5: Giấy chứng nhận đăng ký đầu tư này được lập thành 03 (ba) bản gốc; nhà đầu tư được cấp 01 bản, 01 bản cấp cho tổ chức kinh tế thực hiện dự án và 01 bản lưu tại Ban Quản lý Khu kinh tế tỉnh Bình Phước và được đăng tải lên Hệ thống thông tin quốc gia về đầu tư./.

Nơi nhận:
- Như Điều 5;
- Lưu VT.

TRƯỞNG BAN

BAN QUẢN LÝ KHU KINH TẾ TỈNH BÌNH PHƯỚC

Nguyễn Minh Chiến

Nội dung thay đổi và cơ sở pháp lý	Xác nhận của cơ quan có thẩm quyền

Người được cấp Giấy chứng nhận không được sửa chữa, tẩy xóa hoặc bổ sung bất kỳ nội dung nào trong Giấy chứng nhận; khi bị mất hoặc hư hỏng Giấy chứng nhận phải khai báo ngay với cơ quan cấp Giấy.

7025441150029 1

CỘNG HÒA XÃ HỘI CHỦ NGHĨA VIỆT NAM
Độc lập - Tự do - Hạnh phúc

BẢN SAO

GIẤY CHỨNG NHẬN
QUYỀN SỬ DỤNG ĐẤT
QUYỀN SỞ HỮU NHÀ Ở VÀ TÀI SẢN KHÁC GẮN LIỀN VỚI ĐẤT

I. Người sử dụng đất, chủ sở hữu nhà ở và tài sản khác gắn liền với đất

Chi nhánh Công ty Dae Sung Vina
Giấy chứng nhận đầu tư số 44212000064 do ban quản lý Khu kinh tế tỉnh Bình Phước cấp lần đầu ngày 19 tháng 9 năm 2013.
Địa chỉ trụ sở chính: Lô D2-D4 KCN Minh Hưng - Hàn Quốc, xã Minh Hưng, huyện Chơn Thành, tỉnh Bình Phước.

BX 131729

II. Thửa đất, nhà ở và tài sản khác gắn liền với đất

1. Thửa đất:

a) Thửa đất số: 01 , tờ bản đồ số:

b) Địa chỉ: D2, D4-1, KCN Minh Hưng – Hàn Quốc, xã Minh Hưng, huyện Chơn Thành, tỉnh Bình Phước,

c) Diện tích: 20927,1m², (bằng chữ: hai mươi nghìn chín trăm hai mươi bảy phẩy một mét vuông)

d) Hình thức sử dụng: Sử dụng riêng,

đ) Mục đích sử dụng: Đất khu công nghiệp,

e) Thời hạn sử dụng: Thời hạn sử dụng đất đến ngày 15/01/2057,

g) Nguồn gốc sử dụng: Thuê đất trả tiền một lần của doanh nghiệp đầu tư hạ tầng khu công nghiệp.

2. Nhà ở: -/-

3. Công trình xây dựng khác:

Tên công trình: Nhà xưởng

Hạng mục công trình	Diện tích xây dựng (m²)	Diện tích sàn (m²) hoặc công suất	Hình thức sở hữu	Cấp công trình	Thời hạn sở hữu
01. Nhà xưởng	5642,0	5642,0	Sở hữu riêng	Cấp III	-/-
02. Nhà văn phòng	449,2	898,4	Sở hữu riêng	Cấp IV	-/-
03. Nhà căn tin	936,0	936,0	Sở hữu riêng	Cấp IV	-/-
04. Nhà vệ sinh (02 nhà)	314,6	314,6	Sở hữu riêng	Cấp IV	-/-
05. Nhà xe (02 nhà)	298,5	298,5	Sở hữu riêng	Cấp IV	-/-
06. Nhà bảo vệ	24,0	24,0	Sở hữu riêng	Cấp IV	-/-

4. Rừng sản xuất là rừng trồng: -/-

5. Cây lâu năm: -/-

6. Ghi chú:

Công trình số 6 (Nhà bảo vệ) có 12,2 m² đất nằm trong hành lang đường quy hoạch.

Bình Phước, ngày 07 tháng 10 năm 2015

SỞ TÀI NGUYÊN VÀ MÔI TRƯỜNG TỈNH BÌNH PHƯỚC

GIÁM ĐỐC

CỘNG HÒA XÃ HỘI CHỦ NGHĨA VIỆT NAM
SỞ TÀI NGUYÊN VÀ MÔI TRƯỜNG
TỈNH BÌNH PHƯỚC

Nguyễn Phú Quới

Số vào sổ cấp GCN: CT 06197

III. Sơ đồ thửa đất, nhà ở và tài sản khác gắn liền với đất

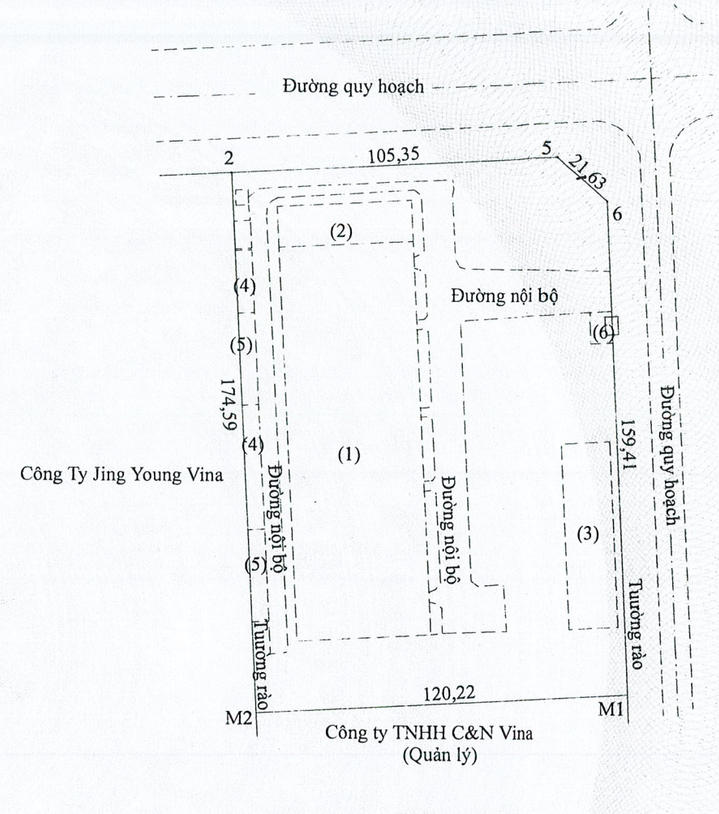

Tỷ lệ: 1/2.000

IV. Những thay đổi sau khi cấp giấy chứng nhận	
Nội dung thay đổi và cơ sở pháp lý	Xác nhận của cơ quan có thẩm quyền

TRANG BỔ SUNG GIẤY CHỨNG NHẬN

Thửa đất số: 01 Tờ bản đồ số:

Số phát hành GCN: BX 131729 Số vào sổ cấp GCN: CT06197

Nội dung thay đổi và cơ sở pháp lý	Xác nhận của cơ quan có thẩm quyền
Thế chấp quyền sử dụng đất và tài sản gắn liền với đất tại Ngân hàng WOORI - CN.TP HCM theo hồ sơ đăng ký ngày 26/10/2015.	26/10/2015 PHÓ GIÁM ĐỐC Lê Đình Sỹ
Thay đổi nội dung cho bên nhận thế chấp từ Ngân hàng Woori - CN Thành Phố Hồ Chí Minh thành Ngân hàng TNHH MTV Woori Việt Nam - CN thành Phố Hồ Chí Minh theo đơn yêu cầu ngày 16/02/2017.	16/02/2017 PHÓ GIÁM ĐỐC Lê Đình Sỹ

Chứng thực bản sao đúng với bản chính
Số chứng thực: 07437 Quyển số 06 SCT/BS
Ngày: 19-06-2023
CÔNG CHỨNG VIÊN:
PHÒNG CÔNG CHỨNG SỐ 1
Nguyễn Thị Phương Ngọc

Trang bổ sung này luôn phải đính kèm Giấy chứng nhận mới có giá trị pháp lý.

Trang bổ sung số: 663

(Mặt sau trang bổ sung)

Nội dung thay đổi và cơ sở pháp lý	Xác nhận của cơ quan có thẩm quyền

(Chuyển tiếp Trang bổ sung:....)

ỦY BAN NHÂN DÂN TỈNH BÌNH PHƯỚC	CỘNG HÒA XÃ HỘI CHỦ NGHĨA VIỆT NAM Độc lập – Tự do – Hạnh phúc
Số: 688 /QĐ-UBND	*Bình Phước, ngày 29 tháng 3 năm 2016*

BẢN SAO

QUYẾT ĐỊNH

V/v phê duyệt Báo cáo đánh giá tác động môi trường của Dự án: "Bổ sung công đoạn nhuộm, công suất: 450 tấn/năm và nâng công suất sản xuất dây thun bản các loại từ 47 tấn/năm lên 500 tấn/năm, dây thun tròn từ 34,29 tấn/năm lên 300 tấn/năm, dây viền - cotton các loại từ 17,7 tấn/năm lên 121 tấn/năm và bổ sung sản phẩm dây dù, dây đai, dây luồn 230 tấn/năm và dây cao su bọc chỉ 30 tấn/năm" do do Chi nhánh Công ty Dae Sung Vina làm Chủ đầu tư tại lô D2 và D4-1 KCN Minh Hưng - Hàn Quốc, huyện Chơn Thành, tỉnh Bình Phước.

CHỦ TỊCH ỦY BAN NHÂN DÂN TỈNH

Căn cứ Luật Tổ chức Chính quyền địa phương ngày 19/6/2015;

Căn cứ Luật Bảo vệ môi trường ngày 23/6/2014;

Căn cứ Nghị định số 18/2015/NĐ-CP ngày 14/02/2015 của Chính phủ quy định về quy hoạch bảo vệ môi trường, đánh giá môi trường chiến lược, đánh giá tác động môi trường và kế hoạch bảo vệ môi trường;

Căn cứ Thông tư số 27/2015/TT-BTNMT ngày 29/5/2015 của Bộ Tài nguyên và Môi trường về đánh giá môi trường chiến lược, đánh giá tác động môi trường và kế hoạch bảo vệ môi trường;

Theo đề nghị của Hội đồng thẩm định Báo cáo đánh giá tác động môi trường của Dự án "Bổ sung công đoạn nhuộm, công suất 180.000.000 m/năm và nâng công suất sản xuất dây thun bản các loại từ 3.200.400 m/năm lên 34.000.000 m/năm, dây thun tròn từ 1.371.600 m/năm lên 12.000.000 m/năm, dây viền - cotton từ 731.520 m/năm lên 5.000.000 m/năm và bổ sung sản phẩm dây dù, dây đai, dây luồn là 12.000.000 m/năm và dây cao su bọc chỉ: 30.000 kg/năm" họp ngày 04/9/2015 tại Hội trường Ban Quản lý Khu kinh tế;

Xét nội dung Báo cáo đánh giá tác động môi trường của Dự án "Bổ sung công đoạn nhuộm, công suất: 450 tấn/năm và nâng công suất sản xuất dây thun bản các loại từ 47 tấn/năm lên 500 tấn/năm, dây thun tròn từ 34,29 tấn/năm lên 300 tấn/năm, dây viền - cotton các loại từ 17,7 tấn/năm lên 121 tấn/năm và bổ sung sản phẩm dây dù, dây đai, dây luồn 230 tấn/năm và dây cao su bọc chỉ 30 tấn/năm" đã được chỉnh sửa, bổ sung kèm theo Công văn số 035/CV-MT ngày 17/3/2016 của Chi nhánh Công ty Dae Sung Vina;

Xét đề nghị của Ban Quản lý Khu kinh tế tại Tờ trình số 35/TTr-BQL ngày 22/3/2016,

QUYẾT ĐỊNH:

Điều 1. Phê duyệt nội dung Báo cáo đánh giá tác động môi trường của Dự án "Bổ sung công đoạn nhuộm, công suất: 450 tấn/năm và nâng công suất sản xuất dây thun bản các loại từ 47 tấn/năm lên 500 tấn/năm, dây thun tròn từ

34,29 tấn/năm lên 300 tấn/năm, dây viền - cotton các loại từ 17,7 tấn/năm lên 121 tấn/năm và bổ sung sản phẩm dây dù, dây đai, dây luồn 230 tấn/năm và dây cao su bọc chỉ 30 tấn/năm" (sau đây gọi là dự án) được lập bởi Chi nhánh Công ty Dae Sung Vina (sau đây gọi là Chủ dự án) tại lô D2 và D4-1 KCN Minh Hưng - Hàn Quốc, xã Minh Hưng, huyện Chơn Thành, tỉnh Bình Phước với các nội dung chủ yếu sau đây:

1. Phạm vi, quy mô, công suất của Dự án:

Nhuộm, công suất 450 tấn/năm;

Sản xuất dây thun bản các loại 500 tấn/năm;

Sản xuất dây thun tròn 300 tấn/năm;

Sản xuất dây viền - cotton các loại 121 tấn/năm;

Sản xuất sản phẩm dây dù, dây đai, dây luồn 230 tấn/năm;

Sản xuất dây cao su bọc chỉ 30 tấn/năm.

2. Yêu cầu bảo vệ môi trường đối với Dự án: Trong quá trình hoạt động, Dự án phải thực hiện đúng các nội dung đã nêu trong báo cáo đánh giá tác động môi trường, đảm bảo đáp ứng các Tiêu chuẩn Việt Nam (TCVN) và Quy chuẩn kỹ thuật quốc gia (QCVN) về môi trường. Cụ thể như sau:

2.1. Nước thải phát sinh từ dự án sau khi xử lý sơ bộ tại nhà máy đạt QCVN 40:2011/BTNMT, cột B phải được đấu nối vào hệ thống xử lý nước thải tập trung của Khu công nghiệp Minh Hưng – Hàn Quốc để tiếp tục xử lý đạt quy chuẩn xả thải theo quy định. Hệ thống thoát nước thải phải được tách riêng với hệ thống thoát nước mưa.

2.2. Thực hiện các biện pháp giảm thiểu ô nhiễm môi trường do tiếng ồn, bụi, khí thải, hơi dung môi phát sinh trong quá trình hoạt động của Dự án đảm bảo đạt QCVN 19:2009/BTNMT, Quyết định số 3733/2002/QĐ-BYT ngày 10/10/2002 của Bộ Y tế về việc ban hành 21 tiêu chuẩn vệ sinh lao động, 05 nguyên tắc và 07 thông số vệ sinh lao động.

2.3. Thực hiện hoặc hợp đồng với đơn vị có chức năng thu gom, vận chuyển, xử lý chất thải rắn sinh hoạt và chất thải rắn không nguy hại phát sinh trong quá trình sản xuất kinh doanh theo quy định tại Nghị định số 59/2007/NĐ-CP ngày 09/4/2007 của Chính phủ về quản lý chất thải rắn và Nghị định số 38/2015/NĐ-CP ngày 24/4/2015 của Chính phủ về quản lý chất thải và phế liệu.

Thu gom, lưu trữ và hợp đồng với đơn vị có chức năng để vận chuyển và xử lý các loại chất thải nguy hại theo quy định tại Thông tư số 36/2015/TT-BTNMT ngày 30/6/2015 của Bộ Tài nguyên và Môi trường về quản lý chất thải nguy hại.

2.4. Đảm bảo diện tích cây xanh trong khu vực Dự án đạt ít nhất 20% tổng diện tích Dự án.

2.5. Thực hiện các biện pháp quản lý và kỹ thuật để phòng ngừa và khắc phục các sự cố do cháy, nổ và các rủi ro, sự cố môi trường khác.

3. Các yêu cầu khác:

3.1. Trong quá trình hoạt động, Chủ đầu tư phải nghiêm chỉnh vận hành các hệ thống xử lý chất thải như trong Báo cáo đánh giá tác động môi trường đã nêu. Nếu để xảy ra sự cố gây ảnh hưởng xấu đến chất lượng môi trường và sức khỏe cộng đồng phải dừng ngay các hoạt động của công đoạn gây ra sự cố; tổ chức ứng cứu khắc phục sự cố; thông báo khẩn cấp cho Ban Quản lý Khu kinh tế, Sở Tài nguyên và Môi trường, UBND huyện Chơn Thành để chỉ đạo và phối hợp xử lý.

3.2. Định kỳ thực hiện chương trình giám sát môi trường theo đúng nội dung Báo cáo đánh giá tác động môi trường đã được phê duyệt, gửi báo cáo quan trắc về Ban Quản lý Khu kinh tế tỉnh Bình Phước. Đồng thời, thông báo kết quả quan trắc cho chủ đầu tư hạ tầng khu công nghiệp theo quy định tại Thông tư số 35/2015/TT-BTNMT ngày 30/6/2015 của Bộ Tài nguyên và Môi trường.

Điều 2. Chủ dự án có trách nhiệm:

1. Lập và gửi kế hoạch quản lý môi trường của dự án để niêm yết công khai theo quy định pháp luật.

2. Thực hiện nghiêm túc các yêu cầu về bảo vệ môi trường, các điều kiện nêu tại Điều 1 Quyết định này và các nội dung bảo vệ môi trường khác đã đề xuất trong báo cáo đánh giá tác động môi trường.

3. Báo cáo kết quả thực hiện các công trình bảo vệ môi trường để được kiểm tra, xác nhận hoàn thành trước khi đưa dự án vào vận hành chính thức theo quy định pháp luật hiện hành về bảo vệ môi trường.

4. Trong quá trình thực hiện nếu dự án có những thay đổi so với báo cáo đánh giá tác động môi trường đã được phê duyệt, chủ dự án phải có văn bản báo cáo và chỉ được thực hiện những thay đổi sau khi có văn bản chấp thuận của UBND tỉnh Bình Phước.

Điều 3. Quyết định phê duyệt báo cáo đánh giá tác động môi trường của dự án là căn cứ để cấp có thẩm quyền xem xét, quyết định các bước tiếp theo của dự án theo quy định tại Khoản 2 Điều 25 Luật Bảo vệ môi trường.

Điều 4. Ủy nhiệm Ban Quản lý Khu kinh tế thực hiện kiểm tra các nội dung bảo vệ môi trường trong báo cáo đánh giá tác động môi trường đã được phê duyệt tại Quyết định này.

HÌNH THỨC BẢN SAO ĐÚNG VỚI BẢN CHÍNH
Bình Hưng, ngày 28 tháng 10 năm 2016

Điều 5. Các ông (bà) Chánh Văn phòng UBND tỉnh, Thủ trưởng các các sở, ban, ngành: Ban Quản lý Khu kinh tế, Sở Tài nguyên và Môi trường, Chủ tịch UBND huyện Chơn Thành, Giám đốc Chi nhánh Công ty Dae Sung Vina và thủ trưởng các cơ quan, đơn vị liên quan chịu trách nhiệm thi hành Quyết định này, kể từ ngày ký./.

Nơi nhận:
- Chủ tịch, Phó Chủ tịch;
- Như Điều 5;
- LĐVP, P.KTN;
- Lưu: VT, Đ.Hòa.

TM. ỦY BAN NHÂN DÂN
CHỦ TỊCH

PHÓ CHỦ TỊCH

Nguyễn Tôn Thu Trang

KT. CHỦ TỊCH
PHÓ CHỦ TỊCH

Huỳnh Anh Minh

UBND TỈNH BÌNH PHƯỚC BAN QUẢN LÝ KHU KINH TẾ	CỘNG HÒA XÃ HỘI CHỦ NGHĨA VIỆT NAM Độc lập - Tự do - Hạnh phúc
Số: 03/GXNĐTM-BQL	*Bình Phước, ngày 17 tháng 5 năm 2017.*

GIẤY XÁC NHẬN
HOÀN THÀNH CÔNG TRÌNH BẢO VỆ MÔI TRƯỜNG

của Dự án: "Bổ sung công đoạn nhuộm, công suất: 450 tấn/năm và nâng công suất sản xuất dây thun bản các loại từ 47 tấn/năm lên 500 tấn/năm, dây thun tròn từ 34,29 tấn/năm lên 300 tấn/năm, dây viền cotton các loại từ 17,7 tấn/năm lên 121 tấn/năm và bổ sung sản phẩm dây dù, dây đai, dây luồn 230 tấn/năm và dây cao su bọc chỉ 30 tấn/năm".

TRƯỞNG BAN BAN QUẢN LÝ KHU KINH TẾ
XÁC NHẬN:

I. Thông tin chung về dự án:

Tên chủ dự án: Chi nhánh Công ty TNHH Dae Sung Vina.

Địa chỉ văn phòng: Lô D2 và D4-1, KCN Minh Hưng - Hàn Quốc, xã Minh Hưng, huyện Chơn Thành, tỉnh Bình Phước.

Địa điểm hoạt động: Lô D2 và D4-1, KCN Minh Hưng - Hàn Quốc, xã Minh Hưng, huyện Chơn Thành, tỉnh Bình Phước.

Điện thoại: 0651.3645.553

Tài khoản số: 172811879 tại Ngân hàng Thương mại Cổ phần Á Châu (ACB) - phòng giao dịch Chơn Thành, tỉnh Bình Phước.

Giấy chứng nhận đăng ký đầu tư số 44212000064. Ngày cấp: 19/9/2013. Nơi cấp: Ban Quản lý Khu kinh tế tỉnh Bình Phước.

Quyết định phê duyệt báo cáo đánh giá tác động môi trường số 688/QĐ-UBND ngày 29/3/2016 của UBND tỉnh Bình Phước.

II. Nội dung xác nhận:

Xác nhận hoàn thành công trình bảo vệ môi trường phục vụ giai đoạn vận hành của Dự án: "Bổ sung công đoạn nhuộm, công suất: 450 tấn/năm và nâng công suất sản xuất dây thun bản các loại từ 47 tấn/năm lên 500 tấn/năm, dây thun tròn từ 34,29 tấn/năm lên 300 tấn/năm, dây viền cotton các loại từ 17,7 tấn/năm lên 121 tấn/năm và bổ sung sản phẩm dây dù, dây đai, dây luồn 230 tấn/năm và dây cao su bọc chỉ 30 tấn/năm" (tại Phụ lục kèm theo).

III. Trách nhiệm của chủ dự án:

Tuân thủ các quy định của pháp luật về bảo vệ môi trường; thường xuyên vận

hành và lập nhật ký vận hành các công trình bảo vệ môi trường đã nêu tại Mục 1, 2, 3, 4 của Phụ lục kèm theo Giấy xác nhận này; thực hiện chế độ báo cáo về bảo vệ môi trường và chương trình giám sát môi trường theo quy định của pháp luật.

IV. Tổ chức thực hiện:

Giấy xác nhận này là căn cứ để chủ dự án đưa dự án vào hoạt động chính thức; là căn cứ để cơ quan nhà nước có thẩm quyền kiểm tra, thanh tra việc chấp hành pháp luật về bảo vệ môi trường trong quá trình hoạt động của cơ sở./.

KT. TRƯỞNG BAN
PHÓ TRƯỞNG BAN

Đào Văn Hoàng

Nơi nhận:
- Chủ dự án;
- Lưu: VT, P.QL.TN&MT.

PHỤ LỤC

(Kèm theo Giấy xác nhận số: 03/GXNĐTM-BQL ngày 17 tháng 5 năm 2017 của Ban Quản lý Khu kinh tế).

1. Công trình xử lý nước thải:

- Xây dựng hệ thống thoát nước mưa, nước thải tách riêng biệt. Hệ thống thoát nước mưa, nước thải của dự án đã được đấu nối vào hệ thống thoát nước mưa, nước thải của KCN Minh Hưng - Hàn Quốc.

- Xây dựng bể tự hoại 05 ngăn để xử lý nước thải sinh hoạt. Nước thải sinh hoạt sau khi qua bể tự hoại 05 ngăn được đấu nối vào hệ thống thoát nước thải dẫn vào nhà máy xử lý nước thải tập trung của KCN Minh Hưng - Hàn Quốc.

- Xây dựng hệ thống xử lý nước thải sản xuất, công suất 100 m^3/ngày với công nghệ bao gồm các hạng mục chính: Nước thải - Bể gom - Bể điều hòa - Tháp giải nhiệt - Bể trung hòa - Bể keo tụ - Bể tạo bông - Bể lắng hóa lý - Bể aerotank - Bể lắng sinh học - Bể khử trùng - Hệ thống thu gom nước thải dẫn vào nhà máy xử lý nước thải tập trung của KCN Minh Hưng - Hàn Quốc.

2. Công trình xử lý bụi, khí thải:

- Lắp đặt hệ thống xử lý khí thải lò hợi công suất 5 tấn/giờ với công nghệ xử lý bao gồm các hạng mục chính: Khí thải lò hơi - Cyclone - Tháp hấp thụ (sử dụng dung dịch NaOH) - Ống khói.

- Lắp đặt hệ thống xử lý khí thải tại khu vực dệt cotton với công nghệ lọc bụi túi vải.

- Lắp đặt quạt thông gió tại xưởng dệt polyester.

3. Công trình xử lý, quản lý chất thải rắn, chất thải nguy hại:

Công ty đã tiến hành thu gom và xây dựng kho chứa để lưu giữ tạm thời chất thải rắn thông thường và chất thải nguy hại.

4. Công trình xử lý ô nhiễm tiếng ồn, độ rung và công trình bảo vệ môi trường khác:

Trồng cây xanh xung quanh nhà máy với diện tích tối thiểu đạt 20% tổng diện tích của dự án.

5. Hồ sơ kèm theo Giấy xác nhận:

Hồ sơ sau đây được Ban Quản lý Khu kinh tế đóng dấu xác nhận trang bìa và dấu giáp lai là bộ phận không tách rời kèm theo Giấy xác nhận này:

Bộ hồ sơ đề nghị xác nhận hoàn thành công trình bảo vệ môi trường với dòng chữ sau trên bìa: "Kèm theo Giấy xác nhận số 03/GXNĐTM-BQL do Ban Quản lý Khu kinh tế cấp lần 01 ngày 17 tháng 5 năm 2017.".

6. Yêu cầu khác:

Trong quá trình hoạt động, nếu có sự cố bất thường xảy ra đối với công trình bảo vệ môi trường hoặc có sự thay đổi nội dung trong Giấy xác nhận này, Chủ cơ sở phải báo cáo bằng văn bản đến cơ quan xác nhận để kịp thời xử lý hoặc điều chỉnh cho phù hợp với thực tiễn./.

Công Ty TNHH Thế Quang
Tel: 0650.3898.478 Fax: 0650.3884.327

CỘNG HÒA XÃ HỘI CHỦ NGHĨA VIỆT NAM
Độc lập – Tự do – Hạnh phúc
★★★★★★★★

BIÊN BẢN NGHIỆM THU
BÀN GIAO LẮP ĐẶT HOÀN THÀNH

- Công trình: **CHI NHÁNH CÔNG TY DAE SUNG VINA**
- Hạng mục công trình: *Cung cấp và lắp đặt nồi hơi đốt củi 5000Kg/hr – Model : SEKW-5000A*
- Căn cứ vào hợp đồng số: 60/2015TQ&DS được chấp thuận ký ngày 07/09/2015
- Hôm nay, ngày 11 tháng 01 năm 2016 chúng tôi gồm hai bên:

Bên A: CÔNG TY TNHH THẾ QUANG

Địa chỉ : 830 ĐLBD, P.Hiệp Thành, TP.Thủ Dầu Một, Bình Dương
Tel : 06503. 898 478 Fax : 06503. 884 327
MST : 3 7 0 0 8 2 9 8 8 8
Người đại diện : Ông **Võ Hoàng Linh** Chức vụ : Giám Đốc

Bên B: CHI NHÁNH CÔNG TY DAE SUNG VINA

Địa chỉ : Lô D2 – D4, KCN Minh Hưng Hàn Quốc, Xã Minh Hưng, Huyện Chơn Thành, Tỉnh Bình Phước
Điện thoại : 0651.364 5551~3 Fax: 0651.364 5554
MST : 0 3 0 3 0 7 7 8 9 0 – 0 0 1
Người đại diện : Ông **LEE BYUNG HO** Chức vụ: Tổng Giám đốc

- Sau khi lắp đặt nồi hơi xong hai bên đã tiến hành kiểm tra nghiệm thu, **CTY TNHH THẾ QUANG** đã lắp đặt hoàn thành cho **CHI NHÁNH CÔNG TY DAE SUNG VINA** theo như thỏa thuận trên hợp đồng.
- Hai bên thống nhất đồng ý nghiệm thu công trình nêu trên.
- Biên bản này được lập thành hai (02) bản có nội dung và pháp lý như nhau, mỗi bên giữ một (01) bản và có hiệu lực từ ngày ký.

Ngày 11 tháng 01 năm 2016

ĐẠI DIỆN BÊN B
CHI NHÁNH CÔNG TY DAE SUNG VINA

M.S.C.N: 0303077890-001 - C.T.T.N.H.H - CHI NHÁNH CÔNG TY TNHH DAE SUNG VINA - TX. CHƠN THÀNH - T. BÌNH PHƯỚC

ĐẠI DIỆN BÊN A
CÔNG TY TNHH THẾ QUANG

M.S.D.N: 3700829888 - C.T.T.N.H.H - CÔNG TY TRÁCH NHIỆM HỮU HẠN THẾ QUANG - TP. THỦ DẦU MỘT - T. BÌNH DƯƠNG

VÕ HOÀNG LINH

CỘNG HÒA XÃ HỘI CHỦ NGHĨA VIỆT NAM

Độc lập – Tự do- Hạnh phúc

***

BIÊN BẢN THỎA THUẬN

Số: 11/TT-CN/2015

I.Căn cứ:

- *Thông báo số 103/TB/BQL ngày 07/4/2014 về việc chấp nhận đăng ký Bản cam kết bảo vệ môi trường Dự án "Nhà máy sản xuất dây đai bản thun với quy mô: dây thu bản 3.500.000 yard/năm, dây thun tròn 1.500.000 yard/năm, dây cotton 800.000 yard/năm".*
- *Quyết định số 1964/QĐ-BTNMT ngày 16/9/2014 của Bộ Tài nguyên và Môi trường về việc phê duyệt Báo cáo ĐTM Nhà máy xử lý nước thải giai đoạn 2 công suất 8.000 m^3/ngày của KCN Minh Hưng-Hàn Quốc.*

Hôm nay, ngày 22 tháng 05 năm 2015, chúng tôi gồm:

II.Các bên ký biên bản thỏa thuận:

1. CÔNG TY TNHH C&N VINA (gọi tắt là Bên A):

Người đại diện : **Ông SHIN BYONG HUN**, Chức vụ : Giám đốc điều hành
Địa chỉ : Ấp 3, xã Minh Hưng, huyện Chơn Thành, tỉnh Bình Phước
Điện thoại : 0651.3644516 Fax: 0651.3644185

2. CN CÔNG TY DAE SUNG VINA (gọi tắt là Bên B):

Người đại diện : Ông **LEE BYUNG HO** Chức vụ : Giám đốc
Địa chỉ : Lô D2-D4, KCN Minh Hưng, Huyện Chơn Thành, Tỉnh Bình Phước
Điện thoại : 06513- 645551-3 Fax: 06513-645554

Cùng bàn bạc, thỏa thuận và kí biên bản thỏa thuận các nội dung như sau:

III. Nội dung thỏa thuận:

1. Theo yêu cầu của Bên B, Bên A đồng ý sẽ tiếp nhận và xử lý nước thải phát sinh từ hoạt động sản xuất của Bên B với công suất xả thải dệt nhuộm là 100 m^3/ngày đêm. (Hiện tại, Bên A đã tiếp nhận và xử lý nước thải sinh hoạt của bên B với lưu lượng 10 m^3/ngày đêm).
2. Đơn giá tiếp nhận và xử lý nước thải (đối với lượng nước thải tăng thêm là 100 m^3/ngày) sẽ được thương lượng tại thời điểm ký hợp đồng.
3. Bên B sẽ phải xử lý cục bộ nước thải đạt Quy định nước thải đầu vào của Trạm xử lý nước thải tập trung của Bên A (Quy định được đính kèm)
4. Biên bản này được lập thành hai (02) bản, mỗi bên giữ một (01) bản có giá trị như nhau và có hiệu lực kể từ ngày ký.

ĐẠI DIỆN BÊN A

S.G.C.N: 4420230000[illegible] - D.T.N.N - CÔNG TY TRÁCH NHIỆM HỮU HẠN C&N VINA - H.CHƠN THÀNH - T.BÌNH PHƯỚC

SHIN BYONG HUN

ĐẠI DIỆN BÊN B

S.G.C.N: 4421200[illegible]064 - D.T.N.N - CHI NHÁNH CÔNG TY DAE SUNG VINA - H.CHƠN THÀNH - T.BÌNH PHƯỚC

LEE BYUNG HO

CTY TNHH C& N VINA
BQL KCN MINH HƯNG-HÀN QUỐC
Số : 16/03-2017 CVCN
V/v: xác nhận đấu nối nối nước thải sinh hoạt

CỘNG HÒA XÃ HỘI CHỦ NGHĨA VIỆT NAM
Độc lập – Tự do – Hạnh phúc

Minh Hưng, ngày 16 tháng 03 năm 2017

BIÊN BẢN XÁC NHẬN ĐẤU NỐI

BÊN XÁC NHẬN :

- **CHI NHÁNH CÔNG TY TNHH C&N VINA MHK**
- Địa chỉ: L1B2 Nhà văn phòng khu công nghiệp Minh Hưng – Hàn Quốc, Ấp 3A, xã Minh Hưng, huyện Chơn Thành, tỉnh Bình Phước.
- Điện thoai: 0651.364.4516 Fax : 0651.364.4185
- Đại diện : Ông. SHIN BYONG HUN Chức vụ : Giám Đốc
- MST: 3800283930- 001

BÊN ĐƯỢC XÁC NHẬN :

- **CHI NHÁNH CÔNG TY TNHH DAE SUNG VINA**
- Địa chỉ: Lô D2; D4, KCN Minh Hưng – Hàn Quốc, xã Minh Hưng, huyện Chơn Thành, tỉnh Bình Phước.
- Điện thoại: 0651-364-5551~3 Fax: 0651-364-5554
- MST: 0303077890-001
- Đại diện: Ông. KIM NAM JUN Chức vụ: Giám đốc.

Nội dung xác nhận :

- Công ty TNHH C&N ViNa xác nhận hệ thống nước thải sinh hoạt của **CHI NHÁNH CÔNG TY TNHH DAE SUNG VINA**, địa chỉ: Lô D2; D4, KCN Minh Hưng – Hàn Quốc, xã Minh Hưng, huyện Chơn Thành, tỉnh Bình Phước đã đấu nối riêng biệt vào hệ thống nước thải của KCN Minh Hưng – Hàn Quốc.
- Và theo quy định, nước thải sinh hoạt không thải vào hệ thống nước mưa mà thông qua hệ thống nước thải của KCN xả thải vào trạm xử lý nước thải tập trung của KCN Minh Hưng – Hàn Quốc.

Nơi nhận :
- Như trên;
- Lưu VP.

CTY TNHH C&N VINA-KCN MINH HƯNG HÀN QUỐC
Ấp 3A-X.Minh Hưng-H.Chơn Thành-T.Bình Phước
MST: 3800283930

CÔNG TY TNHH C&N VINA
BQL KCN MINH HƯNG – HÀN QUỐC

Công ty TNHH Phát triển công nghệ và Môi trường Á Đông (ASIATECH)

CỘNG HÒA XÃ HỘI CHỦ NGHĨA VIỆT NAM
Độc lập – Tự do _ Hạnh phúc

Tp.HCM, ngày 28 tháng 7 năm 2016

BIÊN BẢN BÀN GIAO QUYỀN VẬN HÀNH

Dự án: THI CÔNG XÂY DỰNG VÀ LẮP ĐẶT THIẾT BỊ HỆ THỐNG XỬ LÝ NƯỚC THẢI.
Hạng mục: Trạm xử lý nước thải, công suất 100 m3/ngàyđêm
Địa điểm: KHU CÔNG NGHIỆP MINH HƯNG HÀM QUỐC – TỈNH BÌNH PHƯỚC
Đại diện Chủ đầu tư: Chi nhánh công ty DAESUNG VINA.
Đơn vị Nhà thầu: Công ty TNHH Phát triển Công nghệ và Môi trường Á Đông

1. Thành phần trực tiếp tham gia bàn giao

*** ĐẠI DIỆN BÊN GIAO - NHÀ THẦU: Công ty TNHH Phát triển Công nghệ và Môi Trường Á Đông**

Ông : Đỗ Hữu Thái — Chức vụ: Phó Tổng Giám đốc

Ông : Nguyễn Doãn Thiên Chương — Chức vụ: TP Vận Hành

*** ĐẠI DIỆN BÊN NHẬN - CHỦ ĐẦU TƯ:**

1.1 Công Ty DAESUNG VINA

Ông : Bà Hoàng Minh Phương — Chức vụ: Quản lý

Ông : ..... — Chức vụ: .....

1.2 .....

Ông : Đặng Văn Giáng — Chức vụ: Kỹ thuật viên thanh

Ông : Võ Thế Tập — Chức vụ: Kỹ thuật viên Vận hành

Ông : ..... — Chức vụ: .....

2. Thời gian bàn giao

Bắt đầu : ..14.. ngày 28. tháng 7... năm 2016.
Kết thúc ..11.. ngày 28. tháng 7... năm 2016.
Tại công trình: Trạm xử lý nước thải, công suất 100m3/ngàyđêm.

3. Nội dung bàn giao.

3.1 Tài liệu làm căn cứ bàn giao

-Hợp đồng tổng thầu EPC số: 029/HĐKT- XLNT/2014 được ký giữa Công ty DAESUNG VINA và Công ty TNHH Phát Triển Công Nghệ và Môi Trường Á Đông, Hạng mục: "Trạm xử lý nước thải tập"

- Biên bản nghiệm thu hướng đào tạo, hướng dẫn vận hành và chuyển giao công nghệ ngày 23/7/2016.

3.2 Nội dung bàn giao:

Bên Giao bàn giao cho Bên Nhận quyền vận hành trạm xử lý nước thải DAESUNG VINA , công suất 100m3/ngàyđêm để vận hành liên tục.

4. Trách nhiệm các Bên:

4.1 Trách nhiệm Bên Giao:

Cử cán bộ kỹ thuật giám sát Bên Nhận trong quá trình vận hành trạm xử lý nước thải theo đúng quy trình đã nêu trong Tài liệu hướng dẫn vận hành.

*4.2 **Trách nhiệm Bên Nhận:***

- Lập sổ nhật ký vận hành và ghi chép đầy đủ để làm căn cứ theo dõi quá trình vận hành theo hướng dẫn của Bên Giao.
- Cử cán bộ nhân viên vận hành hệ thống.
- Tuân thủ các chỉ dẫn theo kỹ thuật của Bên Giao.
- Có trách nhiệm chi trả chi phí điện năng, hóa chất và các chi phí liên quan đến việc vận hành kể từ ngày ký Biên bản này.

ĐẠI DIỆN CHỦ ĐẦU TƯ

CHI NHÁNH CÔNG TY TNHH DAE SUNG VINA

KIM NAM JUN

ĐẠI DIỆN NHÀ THẦU

CÔNG TY TRÁCH NHIỆM HỮU HẠN PHÁT TRIỂN CÔNG NGHỆ VÀ MÔI TRƯỜNG Á ĐÔNG

PHÓ TỔNG GIÁM ĐỐC

Đỗ Hữu Thái

TỈNH/THÀNH PHỐ
BÌNH PHƯỚC

CHỨNG TỪ CHẤT THẢI NGUY HẠI

Số: ..4631..../2023/5-6.038.VX

1. Chủ xử lý XLCTNH 1: Công ty TNHH Môi Trường Sen Vàng Mã số QLCTNH: 5-6.038.VX
Địa chỉ văn phòng: Tầng 2, 238 Ngô Gia Tự, KDC. Chánh Nghĩa, P. Chánh Nghĩa, TP. TDM, Bình Dương. ĐT: 0274.2461222
Địa chỉ cơ sở: KLH xử lý chất thải rắn Nam Bình Dương, Kp 1B, P. Chánh Phú Hòa, Bến Cát, BD ĐT: 0274.2461222

2. Chủ xử lý XLCTNH 1:.....Số Giấy phép môi trường/Mã số QLCTNH (nếu có):
Địa chỉ văn phòng: ....ĐT: .....
Địa chỉ cơ sở: ..... ĐT:.....

3. Chủ nguồn thải: Chi nhánh Công ty TNHH Dae Sung Vina.
Số Giấy phép môi trường/ Mã số QLCTNH: Dae Sung
Địa chỉ văn phòng: Lô D2-D4, Khu công nghiệp Minh Hưng - Hàn Quốc, Minh Hưng, Chơn Thành, Bình Phước
Điện thoại: 0271 3645 551 - 3
Địa chỉ cơ sở: Lô D2-D4, Khu công nghiệp Minh Hưng - Hàn Quốc, Minh Hưng, Chơn Thành, Bình Phước
Điện thoại: 0271 3645 551 - 3

4. Kê khai CTNH chuyển giao (sử dụng thêm trang phụ lục cho bảng dưới đây nếu không ghi đủ)

Số TT	Tên CTNH	Trạng thái tồn tại			Mã CTNH	Số lượng (kg)	Phương pháp xử lý (hoặc tái sử dụng)
		Rắn	Lỏng	Bùn			
01	Hộp mực in thải	X			080204	-	TĐ-HR
02	Bóng đèn huỳnh quang	X			160106	-	Nghiền-HR
03	Dầu động cơ, hộp số và bôi trơn tổng hợp thải		X		170203	-	TĐ-HR
04	Bao bì mềm thải	X			180101	-	TĐ-HR
05	Bao bì cứng thải bằng kim loại	X			180102	-	Súc rửa-TC
06	Bao bì cứng thải bằng nhựa	X			180103	-	Súc rửa-TC
07	Chất hấp thụ, vật liệu lọc, giẻ lau, vải bảo vệ thải	X			180201	-	TĐ-HR
08	Pin, ắc quy chì thải	X			190601	-	Súc rửa-TC
09	Bùn thải			X	120605	3730	TĐ-HR
Tổng Cộng						**3730**	

Ghi lần lượt ký hiệu của phương pháp xử lý đã áp dụng đối với từng CTNH: TC (Tận thu/tái chế); TH (Trung hoà); PT (Phân tách/chiết/lọc/kết tủa); OH (Oxy hoá); SH (Sinh học); ĐX (Đồng xử lý); TĐ (Thiêu đốt); HR (Hoá rắn); CL (Cô lập/đóng kén); C (Chôn lấp); Khác (ghi rõ tên phương pháp); Trường hợp tái sử dụng thì ghi: TSD

5. Xuất khẩu CTNH (nếu có) Nước nhập khẩu:..... Cửa khẩu nhập.....
Số hiệu phương tiện: ....Ngày xuất cảng:..... Cửa khẩu xuất: .....

7. Xác nhận việc tiếp nhận đủ số lượng và loại CTNH như kê khai ở mục 4

7.1. Họ tên người nhận thay mặt chủ cơ sở XLCTNH 1: Số hiệu Phương tiện vận chuyển : 61C 12638
Nguyễn Hoàng Liện Ký: ..... Ngày 23 tháng 08 năm 2023

7.2 Họ tên người nhận thay mặt chủ cơ sở XLCTNH 2:
.....Ký..... Ngày tháng năm 2023

6. Chủ nguồn thải xác nhận đã thống nhất để kê khai chính xác các thông tin ở mục 1-4 (hoặc 5)
Bình Phước, ngày 23 tháng 08 năm 2023

CHI NHÁNH CÔNG TY TNHH DAE SUNG VINA

KIM NAM JUN

(ký, ghi họ tên, chức danh, đóng dấu)

8. Chủ hành nghề QLCTNH (cuối dùng) xác nhận đã hoàn thành việc xử lý an toàn tất cả CTNH bằng các phương pháp như kê khai ở mục 4 (hoặc chủ tái sử dụng xác nhận đã tái sử dụng CTNH đúng mục đích ban đầu)
Bình Dương, ngày 08 tháng 09 năm 2023

CÔNG TY TNHH MÔI TRƯỜNG SEN VÀNG

Tổng Giám Đốc
NGUYỄN VĂN HÒA

(ký, ghi họ tên, chức danh, đóng dấu)

©Liên số: 1☐ - 2☐ 3☐ - 4☐

C.N C TY TNHH C& N VINA MHK
BQL KCN MINH HƯNG-HÀN QUỐC
Số: 2508/HĐCN- D.S2023

CỘNG HÒA XÃ HỘI CHỦ NGHĨA VIỆT NAM
Độc lập – Tự do – Hạnh phúc

HỢP ĐỒNG
"XỬ LÝ NƯỚC THẢI SINH HOẠT, NƯỚC THẢI SẢN XUẤT
CHI NHÁNH CÔNG TY TNHH DAE SUNG VINA"

Hôm nay, ngày 25 tháng 08 năm 2023, tại văn phòng CHI NHÁNH CÔNG TY TNHH DAE SUNG VINA. Chúng tôi gồm:

Bên A:
- Tên doanh nghiệp : CHI NHÁNH CÔNG TY TNHH DAE SUNG VINA
- Địa chỉ: Lô D2; D4, KCN Minh Hưng – Hàn Quốc, Phường Minh Hưng, Thị xã Chơn Thành, tỉnh Bình Phước.
- Điện thoại: 0271 364 5551~3
- MST: 0303077890-001
- Đại diện: Ông/Bà KIM NAM JUN Chức danh: Giám đốc

Bên B:
- Tên doanh nghiệp: CHI NHÁNH CÔNG TY TNHH C&N VINA MHK
- Địa chỉ: L1B2 Nhà văn phòng khu công nghiệp Minh Hưng – Hàn Quốc, Khu phố 3A, Phường Minh Hưng, Thị xã Chơn Thành, tỉnh Bình Phước.
- Điện thoại: 0271-364-4516
- MST: 3800283930-001
- Số tài khoản:102010002363365 Ngân hàng Công thương Việt Nam- PGD Chơn Thành.
- Đại diện: Ông/Bà SHIN BYONG HUN Chức danh: Giám đốc

Hai bên cùng bàn bạc thống nhất ký kết các thỏa thuận sau:

Các từ chuyên môn được sử dụng :
- Nhà máy xử lý nước thải tập trung của KCN Minh Hưng – Hàn Quốc: là nơi xử lý nước thải của các Doanh nghiệp xả thải về.
- Đại diện bên "A" là là các Doanh nghiệp trong KCN.
- Đại diện bên "B" công ty TNHH C&N Vina.

Mục đích:
- Đảm bảo đúng nghĩa vụ của công ty TNHH C&N Vina theo phê duyệt ĐTM, quy định về việc xử lý nước thải và quản lý các Doanh nghiệp trong KCN.
- Bên A và Bên B cùng nhau thỏa thuận hợp đồng sử dụng trạm xử lý nước thải tập trung của KCN và chi phí xử lý nước thải tập trung.

Nguyên tắc quản lý cơ bản của nhà máy xử lý nước thải tập trung:
- Bên "A" phải xây dựng trạm xử lý nước thải sơ bộ (giai đoạn 1) để đảm bảo xử lý nước thải ô nhiễm của doanh nghiệp. Để đảm bảo việc xây dựng và xử lý được tốt, Bên "B" sẽ kiểm tra bản vẽ và việc xây dựng của bên A.
- Phí xử lý nước thải là 0.58 USD/m^3.

- Để tính được lượng nước thải ô nhiễm, hàng ngày bên B sẽ tiến hành lấy mẫu nước thải riêng từng nhà xưởng phân tích. Và để xác đinh lượng nước thải, tại cửa xả thải bên A và bên B phải lắp đặt đồng hồ đo lưu lượng nước thải riêng biệt. Dựa vào đồng hồ đo lưu lượng nước thải do bên B lắp đặt để tính phí xử lý nước thải.
- Để tránh việc ô nhiễm nguồn nước ngầm, khi thi công bể tự hoại và hệ thống xử lý nước thải phải thi công chống thấm thật kỹ và sau khi hoàn thiện phần thi công chống thấm phải được người phía ban quản lý Khu công nghiệp Minh Hưng – Hàn Quốc giám sát.
- Ô nhiễm không khí, khí thải, độ ồn tất cả đều áp dụng theo tiêu chuẩn môi trường Việt Nam, và mỗi doanh nghiệp đều tự lắp đặt, vận hành hệ thống xử lý ô nhiễm về không khí, khí thải và độ ồn riêng biệt.
- Phí xử lý nước thải tập trung sẽ được gửi cho Bên "A" trước ngày 25 mỗi tháng, và Bên "A" sẽ phải thanh toán cho bên "B" trước ngày 05 tháng sau.
- Đồng tiền thanh toán được áp dụng bằng Việt Nam Đồng tương ứng với giá trị USD được quy đổi theo tỷ giá ngân hàng Vietcombank chuyển khoản tại thời điểm thanh toán.
- Bên B gửi cho Bên A hóa đơn giá trị gia tăng theo quy định của Nhà Nước Việt Nam sau khi Bên A thực hiện xong nghĩa vụ thanh toán cho Bên B.
- Nội quy cơ bản này nếu có những điểm chưa phù hợp sẽ được thay đổi (theo đúng luật môi trường Việt Nam).
- Nếu bên A vi phạm những điều khoản trên của hợp đồng này, bên B có quyền khóa cống thoát nước thải dẫn vào nhà máy xử lý nước thải tập trung của KCN.
- Phí xử lý nước thải sản xuất mức tối thiểu là **830 USD**/tháng.

<u>Tiêu chuẩn nước thải và mức độ ô nhiễm của nước thải</u> :

- Nước thải của bên "A" phải được xử lý đạt cột B theo quy chuẩn kỹ thuật quốc gia 40:2011/BTNMT trước khi xả thải vào nhà máy xử lý nước thải tập trung của KCN. Trong trường hợp không thể xử lý đạt cột B theo quy chuẩn quy định thì bên "A" phải thanh toán thêm khoản chi phí xử lý nước thải ô nhiễm vượt mức cho bên "B". Bên "B" sẽ phải xử lý đạt cột A theo quy chuẩn kỹ thuật quốc gia 40:2011/BTNMT trước khi thải ra môi trường.
- Trong trường hợp bên "A" không xử lý đạt cột B, bên "B" có thể tiến hành khóa cống thoát nước thải hoặc sẽ tính phí phạt ô nhiễm vượt mức.
- Bảng Quy chuẩn nước thải theo Luật môi trường Việt Nam :

TT	Thông Số	Đơn vị	Cột B
1	Nhiệt độ	oC	40
2	Màu	Pt/Co	150
3	Ph	-	5,5 đến 9
4	BOD5 (20oC)	mg/l	50
5	COD	mg/l	150
6	Chất rắn lơ lửng	mg/l	100
7	Asen	mg/l	0,1
8	Thuỷ ngân	mg/l	0,01
9	Chì	mg/l	0,5

10	Cadimi	mg/l	0,1
11	Crom (VI)	mg/l	0,1
12	Crom (III)	mg/l	1
13	Đồng	mg/l	2
14	Kẽm	mg/l	3
15	Niken	mg/l	0,5
16	Mangan	mg/l	1
17	Sắt	mg/l	5
18	Tổng xianua	mg/l	0,1
19	Tổng phenol	mg/l	0,5
20	Tổng dầu mỡ khoáng	mg/l	10
21	Sunfua	mg/l	0,5
22	Florua	mg/l	10
23	Amoni (tính theo N)	mg/l	10
24	Tổng nitơ	mg/l	40
25	Tổng phốt pho (tính theo P)	mg/l	6
26	Clorua(không áp dụng khi xả vào nguồn nước mặn, nước lợ)	mg/l	1000
27	Clo dư	mg/l	2
28	Tổng hoá chất bảo vệ thực vật clo hữu cơ	mg/l	0,1
29	Tổng hoá chất bảo vệ thực vật phốt pho hữu cơ	mg/l	1
30	Tổng PCB	mg/l	0,01
31	Coliform	vi khuẩn/100ml	5000
32	Tổng hoạt độ phóng xạ α	Bq/l	0,1
33	Tổng hoạt độ phóng xạ β	Bq/l	1,0

- Khi một trong các thông số trong Bảng Giá trị C của các thông số ô nhiễm vượt mức quy định thì Phí phạt ô nhiễm vượt mức được tính theo cách tính dưới đây:

  Phí phạt ô nhiễm vượt mức = tổng lượng nước thải (m^3) * trung bình của chỉ tiêu đã vượt(mg/l) * đơn giá tính phí phạt của thông số vượt (USD).

- Cách tính mức phạt cho mỗi thông số trong Bảng giá trị C có thông số ô nhiễm vượt mức được tính như sau:

  Đơn giá tính phí phạt của thông số vượt (USD) =

  Đơn giá xử lý 0.58 USD ÷(Cột B – Cột A)

Ví dụ: Trường hợp chỉ tiêu COD, Clorua (Cl-), Độ màu có thông số ô nhiễm vượt mức sẽ được tính như sau:

- **1. Chỉ tiêu COD** : Phí phạt ô nhiễm vượt mức = tổng khối lượng nước thải(m^3)* trung bình của chỉ tiêu COD đã vượt * 0.0077USD.
  - 0.0077 USD = 0.58 USD ÷ (150 mg/l – 75 mg/l).
- **2. Chỉ tiêu Độ màu**: Phí phạt ô nhiễm vượt mức = tổng khối lượng nước thải(m^3)* trung bình của chỉ tiêu Độ màu đã vượt * 0.0058USD.
  - 0.0058 USD = 0.58 USD ÷ (150 mg/l – 50 mg/l).
- **3. Chỉ tiêu Clorua** : Phí phạt ô nhiễm vượt mức = tổng khối lượng nước thải(m^3)* trung bình của chỉ tiêu Clorua (Cl-) đã vượt * 0.00116 USD.
  - 0.00116 USD = 0.58 USD ÷ (1,000 mg/l – 500 mg/l).

Các trường hợp khác:

- Căn cứ quy định về luật quản lý KCN của nước Việt Nam trạm xử lý nước thải tập trung của KCN không phải do riêng cá nhân nào sử dụng mà là công trình hạ tầng chung cho tất cả nhà đầu tư trong KCN sử dụng nên không thể bán hay chuyển nhượng cho bên thứ ba.
- Toàn quyền vận hành trạm xử lý nước thải tập trung trong KCN do công ty có pháp nhân hạch toán độc lập (Đại diện : Ông Shin Byong Hun) là Công ty C&N ViNa MHK vận hành và luôn xử lý nước thải tốt để đạt cột A. Trường hợp nếu như có phát sinh vấn đề trong quá trình xử lý nước thải thì Công ty C&N ViNa MHK sẽ chịu toàn bộ trách nhiệm.
- Nếu có những điều khoản sai sót hoặc không chi tiết trong bản hợp đồng này trước tiên sẽ áp dụng theo Luật môi trường Việt Nam.
- Thời hạn hợp đồng : đến ngày 24/02/2024. Sau khi hết thời hạn hợp đồng hai bên sẽ thương lượng và gia hạn hợp đồng.
- Khi hợp đồng hết hạn dựa theo việc tăng mức lương và việc tăng giá hóa chất, điều chỉnh tăng giá phí xử lý nước thải.
- Khi có bất kỳ thay đổi nào về đơn giá xử lý nước thải Bên B sẽ có thông báo bằng văn bản cụ thể cho Bên A.
- Nếu có tranh chấp xảy ra, đôi bên sẽ cùng bàn bạc thống nhất, trường hợp không thể thống nhất thì sẽ giải quyết thông qua Tòa án tỉnh Bình Phước.
- Hợp đồng sẽ được lập thành 02 (hai) bản, mỗi bên giữ 01 (một) bản và có giá trị pháp lý như nhau.
- Hợp đồng có hiệu lực kể từ ngày ký.

ĐẠI DIỆN BÊN A	ĐẠI DIỆN BÊN B
M.S.C.N:0303077890-001-C.T.T.N.H.H CHI NHÁNH CÔNG TY TNHH DAE SUNG VINA TX. CHƠN THÀNH - T. BÌNH PHƯỚC	M.S.C.N:3702253930-001-C.T.T.N.H.H CHI NHÁNH CÔNG TY TNHH C&N VINA MHK TX. CHƠN THÀNH - T. BÌNH PHƯỚC
	Shin Byong Hun

UBND TỈNH BÌNH PHƯỚC
SỞ TÀI NGUYÊN VÀ MÔI TRƯỜNG

CỘNG HÒA XÃ HỘI CHỦ NGHĨA VIỆT NAM
Độc lập - Tự do - Hạnh phúc

Bình Phước, ngày 25 tháng 4 năm 2014

SỔ ĐĂNG KÝ
CHỦ NGUỒN THẢI CHẤT THẢI NGUY HẠI

Mã số QLCTNH: 70.000159.T
(Cấp lần đầu)

I. Thông tin chung về chủ nguồn thải CTNH:

Tên chủ nguồn thải: Chi nhánh Công ty Dae Sung Vina.

Địa chỉ trụ sở chính: Lô D2 – D4, KCN Minh Hưng – Hàn Quốc, xã Minh Hưng, huyện Chơn Thành, tỉnh Bình Phước.

Điện thoại: 06513 645551 ~ 645553 Fax: 06513 645554

Tài khoản số: 172811879 tại: Ngân hàng ACB – phòng giao dịch Chơn Thành, Bình Phước.

Giấy chứng nhận đầu tư số: 44212000064. Chứng nhận lần đầu ngày: 19/9/2013.

Nơi cấp: Ban Quản lý Khu kinh tế tỉnh Bình Phước.

II. Nội dung đăng ký:

Chủ nguồn thải CTNH đã đăng ký cơ sở phát sinh chất thải nguy hại kèm theo Danh sách chất thải nguy hại và chất thải thông thường theo Phụ lục kèm theo.

III. Trách nhiệm của chủ nguồn thải:

1. Tuân thủ các quy định tại Luật Bảo vệ môi trường và các văn bản quy phạm pháp luật về môi trường có liên quan.
2. Thực hiện đúng trách nhiệm quy định tại Điều 25 của Thông tư số 12/2011/TT-BTNMT ngày 14 tháng 4 năm 2011 của Bộ Tài nguyên và Môi trường.
3. Bảo vệ môi trường, phòng, chống ô nhiễm và suy thoái môi trường.

IV. Điều khoản thi hành:

Sổ đăng ký này có giá trị sử dụng cho đến khi cấp lại hoặc chấm dứt hoạt động./.

Nơi nhận:
- CN Công ty Dae Sung Vina;
- GĐ, P.GĐ;
- Lưu: CCBVMT.

KT. GIÁM ĐỐC
PHÓ GIÁM ĐỐC

CỘNG HÒA XÃ HỘI CHỦ NGHĨA VIỆT NAM
SỞ TÀI NGUYÊN VÀ MÔI TRƯỜNG
TỈNH BÌNH PHƯỚC

Nguyễn Hồng Bình

PHỤ LỤC

(Kèm theo Sổ đăng ký chủ nguồn thải có mã số QLCTNH 70.000159 .T do Sở Tài nguyên và Môi trường tỉnh Bình Phước cấp lần đầu ngày 25 tháng 4 năm 2014)

1. Cơ sở phát sinh CTNH

Tên: Chi nhánh Công ty Dae Sung Vina.

Địa chỉ: Lô D2 – D4, KCN Minh Hưng – Hàn Quốc, xã Minh Hưng, huyện Chơn Thành, tỉnh Bình Phước.

Điện thoại: 06513 645551 ~ 645553 Fax: 06513 645554

Giấy chứng nhận đầu tư số: 44212000064 Chứng nhận lần đầu ngày: 19/9/2013.

Nơi cấp: Ban Quản lý Khu kinh tế tỉnh Bình Phước.

2. Danh sách chất thải nguy hại đã đăng ký phát sinh thường xuyên

STT	Tên chất thải	Trạng thái tồn tại (rắn/lỏng/bùn)	Số lượng trung bình (kg/năm)	Mã CTNH
01	Hộp mực in thải có các thành phần nguy hại	Rắn	04	08 02 04
02	Bóng đèn huỳnh quang thải	Rắn	03	16 01 06
03	Dầu động cơ, hộp số và bôi trơn tổng hợp thải	Lỏng	30	17 02 03
04	Bao bì mềm thải (bao nilon dính dầu nhớt, hóa chất thải)	Rắn	15	18 01 01
05	Bao bì cứng thải bằng nhựa (thùng, can nhựa cứa hóa chất, dầu nhớt thải)	Rắn	25	18 01 03
06	Giẻ lau, vải bảo vệ thải bị nhiễm các thành phần nguy hại (Giẻ lau, găng tay dính dầu nhớt)	Rắn	30	18 02 01
07	Pin, ắc quy chì thải	Rắn	04	19 06 01
Tổng số lượng			**111**	

3. Danh sách chất thải thông thường đăng ký phát sinh thường xuyên

STT	Tên chất thải	Trạng thái tồn tại (rắn/lỏng/bùn)	Số lượng trung bình (kg/năm)
01	Chất thải sinh hoạt	Rắn	23.400
02	Giấy văn phòng, giấy carton	Rắn	350

03	Sợi poly, sợi cotton, sợi cao su	Rắn	1.800
04	Dây đai, bao PE đóng gói	Rắn	10
Tổng khối lượng			**25.560**

4. Hồ sơ kèm theo Sổ đăng ký

Danh sách các hồ sơ, giấy tờ trong hồ sơ đăng ký:

- Đơn đăng ký Chủ nguồn thải chất thải nguy hại ngày 15/4/2014 của Công ty;
- Bản sao Giấy chứng nhận đầu tư số: 44212000064 Cấp lần đầu ngày: 19/9/2013. Nơi cấp: Ban quản lý Khu Kinh tế tỉnh Bình Phước;
- Bản sao Văn bản số 103/TB-BQL ngày 07/4/2014 của Ban quản lý Khu kinh tế tỉnh Bình Phước về việc Thông báo chấp nhận đăng ký bản cam kết bảo vệ môi trường của Dự án "Nhà máy sản xuất dây đai bản thun với quy mô: dây thun bản 3.500.000 yard/năm, dây thun tròn 1.500.000 yard/năm, dây cotton 800.000 yard/năm của Chi nhánh Công ty Dae Sung Vina.

CỘNG HÒA XÃ HỘI CHỦ NGHĨA VIỆT NAM

Độc lập – Tự do- Hạnh phúc

***

BIÊN BẢN THỎA THUẬN

Số: 11/TT-CN/2015

I.Căn cứ:

- *Thông báo số 103/TB/BQL ngày 07/4/2014 về việc chấp nhận đăng ký Bản cam kết bảo vệ môi trường Dự án "Nhà máy sản xuất dây đai bản thun với quy mô: dây thu bản 3.500.000 yard/năm, dây thun tròn 1.500.000 yard/năm, dây cotton 800.000 yard/năm".*
- *Quyết định số 1964/QĐ-BTNMT ngày 16/9/2014 của Bộ Tài nguyên và Môi trường về việc phê duyệt Báo cáo ĐTM Nhà máy xử lý nước thải giai đoạn 2 công suất 8.000 m^3/ngày của KCN Minh Hưng-Hàn Quốc.*

Hôm nay, ngày 22 tháng 05 năm 2015, chúng tôi gồm:

II.Các bên ký biên bản thỏa thuận:

1. CÔNG TY TNHH C&N VINA (gọi tắt là Bên A):

Người đại diện : **Ông SHIN BYONG HUN**, Chức vụ : Giám đốc điều hành
Địa chỉ : Ấp 3, xã Minh Hưng, huyện Chơn Thành, tỉnh Bình Phước
Điện thoại : 0651.3644516 Fax: 0651.3644185

2. CN CÔNG TY DAE SUNG VINA (gọi tắt là Bên B):

Người đại diện : Ông **LEE BYUNG HO** Chức vụ : Giám đốc
Địa chỉ : Lô D2-D4, KCN Minh Hưng, Huyện Chơn Thành, Tỉnh Bình Phước
Điện thoại : 06513- 645551-3 Fax: 06513-645554

Cùng bàn bạc, thỏa thuận và kí biên bản thỏa thuận các nội dung như sau:

III. Nội dung thỏa thuận:

1. Theo yêu cầu của Bên B, Bên A đồng ý sẽ tiếp nhận và xử lý nước thải phát sinh từ hoạt động sản xuất của Bên B với công suất xả thải dệt nhuộm là 100 m^3/ngày đêm. (Hiện tại, Bên A đã tiếp nhận và xử lý nước thải sinh hoạt của bên B với lưu lượng 10 m^3/ngày đêm).
2. Đơn giá tiếp nhận và xử lý nước thải (đối với lượng nước thải tăng thêm là 100 m^3/ngày) sẽ được thương lượng tại thời điểm ký hợp đồng.
3. Bên B sẽ phải xử lý cục bộ nước thải đạt Quy định nước thải đầu vào của Trạm xử lý nước thải tập trung của Bên A (Quy định được đính kèm)
4. Biên bản này được lập thành hai (02) bản, mỗi bên giữ một (01) bản có giá trị như nhau và có hiệu lực kể từ ngày ký.

ĐẠI DIỆN BÊN A

S.G.C.N: 4420230000[illegible] - D.T.N.N - CÔNG TY TRÁCH NHIỆM HỮU HẠN C&N VINA - H.CHƠN THÀNH - T.BÌNH PHƯỚC

SHIN BYONG HUN

ĐẠI DIỆN BÊN B

S.G.C.N: 4421200[illegible]064 - D.T.N.N - CHI NHÁNH CÔNG TY DAE SUNG VINA - H.CHƠN THÀNH - T.BÌNH PHƯỚC

LEE BYUNG HO

CTY TNHH C& N VINA
BQL KCN MINH HƯNG-HÀN QUỐC
Số : 16/03-2017 CVCN
V/v: xác nhận đấu nối nối nước thải sinh hoạt

CỘNG HÒA XÃ HỘI CHỦ NGHĨA VIỆT NAM
Độc lập – Tự do – Hạnh phúc

Minh Hưng, ngày 16 tháng 03 năm 2017

BIÊN BẢN XÁC NHẬN ĐẤU NỐI

BÊN XÁC NHẬN :

- **CHI NHÁNH CÔNG TY TNHH C&N VINA MHK**
- Địa chỉ: L1B2 Nhà văn phòng khu công nghiệp Minh Hưng – Hàn Quốc, Ấp 3A, xã Minh Hưng, huyện Chơn Thành, tỉnh Bình Phước.
- Điện thoai: 0651.364.4516 Fax : 0651.364.4185
- Đại diện : Ông. SHIN BYONG HUN Chức vụ : Giám Đốc
- MST: 3800283930- 001

BÊN ĐƯỢC XÁC NHẬN :

- **CHI NHÁNH CÔNG TY TNHH DAE SUNG VINA**
- Địa chỉ: Lô D2; D4, KCN Minh Hưng – Hàn Quốc, xã Minh Hưng, huyện Chơn Thành, tỉnh Bình Phước.
- Điện thoại: 0651-364-5551~3 Fax: 0651-364-5554
- MST: 0303077890-001
- Đại diện: Ông. KIM NAM JUN Chức vụ: Giám đốc.

Nội dung xác nhận :

- Công ty TNHH C&N ViNa xác nhận hệ thống nước thải sinh hoạt của **CHI NHÁNH CÔNG TY TNHH DAE SUNG VINA**, địa chỉ: Lô D2; D4, KCN Minh Hưng – Hàn Quốc, xã Minh Hưng, huyện Chơn Thành, tỉnh Bình Phước đã đấu nối riêng biệt vào hệ thống nước thải của KCN Minh Hưng – Hàn Quốc.
- Và theo quy định, nước thải sinh hoạt không thải vào hệ thống nước mưa mà thông qua hệ thống nước thải của KCN xả thải vào trạm xử lý nước thải tập trung của KCN Minh Hưng – Hàn Quốc.

Nơi nhận :
- Như trên;
- Lưu VP.

CTY TNHH C&N VINA-KCN MINH HƯNG HÀN QUỐC
Ấp 3A-X.Minh Hưng-H.Chơn Thành-T.Bình Phước
MST: 3800283930

CÔNG TY TNHH C&N VINA
BQL KCN MINH HƯNG – HÀN QUỐC

BỘ TÀI NGUYÊN VÀ MÔI TRƯỜNG

Số: 3176 /GP-BTNMT

CỘNG HÒA XÃ HỘI CHỦ NGHĨA VIỆT NAM
Độc lập - Tự do - Hạnh phúc

Hà Nội, ngày 09 tháng 12 năm 2015

GIẤY PHÉP XẢ NƯỚC THẢI VÀO NGUỒN NƯỚC

BỘ TRƯỞNG BỘ TÀI NGUYÊN VÀ MÔI TRƯỜNG

Căn cứ Luật tài nguyên nước số 17/2012/QH13 ngày 21 tháng 6 năm 2012;

Căn cứ Nghị định số 21/2013/NĐ- CP ngày 04 tháng 3 năm 2013 của Chính phủ quy định chức năng, nhiệm vụ, quyền hạn và cơ cấu tổ chức của Bộ Tài nguyên và Môi trường;

Căn cứ Nghị định số 201/2013/NĐ- CP ngày 27 tháng 11 năm 2013 của Chính phủ quy định chi tiết thi hành một số điều của Luật tài nguyên nước;

Căn cứ Thông tư số 27/2014/TT- BTNMT ngày 30 tháng 5 năm 2014 của Bộ Tài nguyên và Môi trường quy định việc đăng ký khai thác nước dưới đất, mẫu hồ sơ cấp, gia hạn, điều chỉnh, cấp lại giấy phép tài nguyên nước;

Xét Đơn đề nghị cấp giấy phép xả nước thải vào nguồn nước của Công ty TNHH C&N Vina và hồ sơ kèm theo;

Xét đề nghị của Cục trưởng Cục Quản lý tài nguyên nước,

QUYẾT ĐỊNH:

Điều 1. Cho phép Công ty TNHH C&N Vina (địa chỉ tại ấp 3A, xã Minh Hưng, huyện Chơn Thành, tỉnh Bình Phước) xả nước thải từ Nhà máy xử lý nước thải tập trung của Khu công nghiệp Minh Hưng- Hàn Quốc (địa chỉ tại xã Minh Hưng, huyện Chơn Thành, tỉnh Bình Phước) vào nguồn nước với các nội dung sau:

1. Nguồn tiếp nhận nước thải: nước thải sau xử lý được dẫn xả ra suối Tiên (tại xã Minh Hưng, huyện Chơn Thành, tỉnh Bình Phước), sau đó ra suối Xa Cát và cuối cùng chảy về Sông Bé.

2. Vị trí xả nước thải: xã Minh Hưng, huyện Chơn Thành, tỉnh Bình Phước.

Tọa độ vị trí xả nước thải ra suối Tiên (theo hệ tọa độ VN2000):

X = 1271338 Y = 541047

3. Phương thức xả nước thải: nước thải sau xử lý được dẫn qua cống ngầm xả vào suối Tiên và đổ về suối Xa Cát theo phương thức tự chảy, xả mặt, ven bờ.

4. Chế độ xả nước thải: liên tục 24 giờ/ngày đêm.

5. Lưu lượng nước thải lớn nhất: 18.000 m^3/ngày đêm.

6. Chất lượng nước thải: Thông số và giới hạn nồng độ chất ô nhiễm trong nước thải không vượt quá Quy chuẩn kỹ thuật quốc gia về nước thải công nghiệp QCVN 40:2011/BTNMT, cột A với hệ số $K_q = 0,9$ và $K_f = 0,9$. Cụ thể như sau (Bảng 1):

Bảng 1: Thông số và giới hạn nồng độ chất ô nhiễm trong nước thải

TT	Thông số	Đơn vị	Giá trị giới hạn tối đa
1	Nhiệt độ	^0C	40
2	Màu	Pt/Co	50
3	pH	-	6 đến 9
4	BOD_5 (20^0C)	mg/l	24,3
5	COD	mg/l	60,75
6	Chất rắn lơ lửng	mg/l	40,5
7	Asen	mg/l	0,04
8	Thuỷ ngân	mg/l	0,004
9	Chì	mg/l	0,08
10	Cadimi	mg/l	0,04
11	Crom (VI)	mg/l	0,04
12	Crom (III)	mg/l	0,16
13	Đồng	mg/l	1,62
14	Kẽm	mg/l	2,43
15	Niken	mg/l	0,16
16	Mangan	mg/l	0,40
17	Sắt	mg/l	0,81
18	Tổng xianua	mg/l	0,06
19	Tổng phenol	mg/l	0,08
20	Tổng dầu mỡ khoáng	mg/l	4,05
21	Sunfua	mg/l	0,16
22	Florua	mg/l	4,05
23	Amoni (tính theo N)	mg/l	4,05
24	Tổng nitơ	mg/l	16,2
25	Tổng phốt pho (tính theo P)	mg/l	3,24
26	Clorua	mg/l	405
27	Clo dư	mg/l	0,81
28	Tổng hoá chất bảo vệ thực vật clo hữu cơ	mg/l	0,04
29	Tổng hoá chất bảo vệ thực vật phốt pho hữu cơ	mg/l	0,24
30	Tổng PCB	mg/l	0,002
31	Coliform	vi khuẩn/100ml	3000

7. Thời hạn của giấy phép: mười (10) năm.

Điều 2. Các yêu cầu đối với Công ty TNHH C&N Vina:

1. Tuân thủ các nội dung quy định tại Điều 1 của Giấy phép này.

2. Thực hiện các nghĩa vụ theo quy định tại Khoản 2 Điều 38 của Luật tài nguyên nước số 17/2012/QH13.

3. Thực hiện quan trắc nước thải và nước nguồn tiếp nhận như sau:

3.1. Quan trắc nước thải:

a) Quan trắc liên tục tự động nước thải sau xử lý tại vị trí trước khi xả ra suối Tiên với các thông số quan trắc là: nhiệt độ, pH, SS, COD và lưu lượng.

b) Quan trắc định kỳ theo tần suất một (01) tháng/lần lưu lượng, chất lượng nước thải đầu vào Nhà máy xử lý nước thải và nước thải sau xử lý tại vị trí cửa xả nước thải trước khi ra suối Tiên với các thông số quy định tại Bảng 1, Khoản 6, Điều 1 của Giấy phép này.

3.2. Quan trắc nguồn nước tiếp nhận:

a) Vị trí quan trắc: hai (02) vị trí trên suối Xa Cát cách điểm hợp lưu giữa suối Tiên và suối Xa Cát 100m về phía thượng và hạ lưu.

b) Thông số quan trắc: các thông số như Quy chuẩn kỹ thuật quốc gia về chất lượng nước mặt QCVN 08:2008/BTNMT.

c) Tần suất quan trắc: 03 (ba) tháng/lần.

4. Thu gom, vận hành hệ thống xử lý nước thải theo đúng quy trình nêu trong hồ sơ, bảo đảm các thông số chất lượng nước thải luôn đạt quy định tại Khoản 6 Điều 1 của Giấy phép này trước khi xả vào nguồn nước tiếp nhận; thực hiện đúng các cam kết như đã nêu trong Hồ sơ đề nghị cấp phép.

Chịu trách nhiệm trước pháp luật khi có bất kỳ thông số nào không đạt yêu cầu quy định tại Khoản 6 Điều 1 của Giấy phép này và phải ngừng ngay việc xả nước thải để thực hiện các biện pháp khắc phục.

5. Chịu sự kiểm tra, giám sát của cơ quan quản lý tài nguyên nước và môi trường ở Trung ương và địa phương; chuẩn bị nhân lực, trang bị các phương tiện, thiết bị cần thiết để sẵn sàng ứng phó, khắc phục sự cố gây ô nhiễm nguồn nước, đồng thời báo cáo kịp thời về cơ quan cấp phép, cơ quan chức năng ở địa phương trong trường hợp có sự cố gây ô nhiễm nguồn nước do việc xả nước thải gây ra.

6. Hằng năm (trước ngày 15 tháng 12), tổng hợp báo cáo Bộ Tài nguyên và Môi trường (qua Cục Quản lý tài nguyên nước) và Sở Tài nguyên và Môi trường tỉnh Bình Phước về tình hình thu gom, xử lý nước thải, xả nước thải và các vấn đề phát sinh trong quá trình xả nước thải; các kết quả quan trắc lưu lượng, chất lượng nước thải và nước nguồn tiếp nhận theo quy định tại Khoản 3 Điều 2 của Giấy phép này.

Điều 3. Công ty TNHH C&N Vina được hưởng các quyền hợp pháp theo quy định tại Khoản 1 Điều 38 của Luật tài nguyên nước số 17/2012/QH13 và các quyền lợi hợp pháp khác theo quy định của pháp luật.

Điều 4. Giấy phép này có hiệu lực từ ngày ký và thay thế Giấy phép số 1500/GP-BTNMT ngày 18/06/2015. Chậm nhất chín mươi (90) ngày trước khi Giấy phép hết hạn, nếu Công ty TNHH C&N Vina còn tiếp tục xả nước thải với các nội dung như Điều 1 của Giấy phép này thì phải làm thủ tục gia hạn Giấy phép theo quy định./.

KT. BỘ TRƯỞNG
THỨ TRƯỞNG

Nơi nhận:
- Công ty TNHH C&N Vina (02);
- UBND tỉnh Bình Phước;
- Thanh tra Bộ;
- Tổng Cục môi trường;
- Sở TN&MT tỉnh Bình Phước;
- Lưu: VT, VPMC, Hồ sơ cấp phép (02), TNN (02).

Nguyễn Thái Lai

CÔNG TY TNHH MÔI TRƯỜNG
SEN VÀNG

Địa chỉ: Tầng 2, 238 Ngô Gia Tự, Khu dân cư Chánh Nghĩa, Phường Chánh Nghĩa, Thành phố Thủ Dầu Một, Tỉnh Bình Dương
Tel: 0274.246.1222
E-mail: moitruongsenvang@gmail.com
Web: moitruongsenvang.com

CỘNG HOÀ XÃ HỘI CHỦ NGHĨA VIỆT NAM
Độc lập – Tự do – Hạnh Phúc

Số: 693 HĐ/SV -2023

Bình Dương, ngày ...05... tháng ...10... năm 2023

HỢP ĐỒNG KINH TẾ

V/v : Xử lý chất thải nguy hại, công nghiệp.

- *Căn cứ Bộ luật Dân sự số: 91/2015/QH13 đã được Quốc hội Nước Cộng Hòa Xã Hội Chủ Nghĩa Việt Nam thông qua ngày 24 tháng 11 năm 2015 và có hiệu lực từ ngày 01 tháng 01 năm 2017;*
- *Căn cứ Luật thương mại số: 36/2005/QH11 đã được Quốc hội Nước Cộng Hòa Xã Hội Chủ Nghĩa Việt Nam thông qua ngày 14 tháng 06 năm 2005 và có hiệu lực từ ngày 01 tháng 01 năm 2006;*
- *Căn cứ Nghị định 08/2022/NĐ-CP ngày 10 tháng 01 năm 2022 quy định chi tiết một số điều của Luật bảo vệ môi trường;*
- *Căn cứ Thông tư 02/2022/TT-BTNMT ngày 10 tháng 01 năm 2022 của Bộ trưởng Bộ Tài nguyên và Môi trường quy định chi tiết thi hành một số điều của Luật bảo vệ môi trường;*
- *Căn cứ yêu cầu của Chi nhánh Công ty TNHH Dae Sung Vina.*
- *Căn cứ Giấy chứng nhận đăng ký doanh nghiệp mã số: 3701224331 do Sở Kế Hoạch và Đầu Tư Tỉnh Bình Dương cấp thay đổi lần 16, ngày 10 tháng 03 năm 2022.*
- *Căn cứ giấy phép xử lý chất thải nguy hại mã số QLCTNH: 5-6.038.VX (Cấp lần 02) của Công ty TNHH Môi Trường Sen Vàng được Bộ tài nguyên Môi trường cấp ngày 03/02/2021.*

ĐẠI DIỆN HAI BÊN GỒM:

BÊN A : **CHI NHÁNH CÔNG TY TNHH DAE SUNG VINA**
Địa chỉ : Lô D2-D4, Khu công nghiệp Minh Hưng - Hàn Quốc, Phường Minh Hưng, Thị xã Chơn Thành, Tỉnh Bình Phước, Việt Nam
Điện thoại : 0271 3645 551 - 3
Mã số thuế : 0303077890-001
Người đại diện : **Mr KIM NAM JUN** Chức vụ : **Tổng Giám Đốc.**

BÊN B : **CÔNG TY TNHH MÔI TRƯỜNG SEN VÀNG**
Địa chỉ : Tầng 02, 238 Ngô Gia Tự, Khu Dân Cư Chánh Nghĩa, Phường Chánh Nghĩa, Thành phố Thủ Dầu Một, Tỉnh Bình Dương.
Điện thoại : 0274.246.1222
Mã số thuế : 3701224331
Người đại diện : **NGUYỄN VĂN HÒA** Chức vụ: **Tổng Giám Đốc.**
Tài khoản số : 5500201014922 tại NH Nông nghiệp & Phát triển nông thôn Bình Dương

Hai bên cùng thỏa thuận ký kết hợp đồng với các điều khoản như sau:

ĐIỀU 1 : NỘI DUNG VÀ THỜI HẠN HỢP ĐỒNG

- Bên B nhận thực hiện việc thu gom, vận chuyển, lưu giữ và xử lý chất thải nguy hại, công nghiệp phát sinh từ quá trình hoạt động của Bên A.
- Thời hạn hợp đồng: 01 (một) năm kể từ ngày ký kết hợp đồng.

ĐIỀU 2 : SỐ LƯỢNG, ĐƠN GIÁ XỬ LÝ

2.1 **Khối lượng của từng loại chất thải:** là tổng khối lượng bao gồm cả bao bì chứa loại chất thải đó, được tiến hành cân tại kho lưu trữ chất thải của Bên A. Trong trường hợp không xác định được khối lượng tại kho của Bên A thì sẽ căn cứ theo phiếu cân tại bàn cân điện tử của Bên B hoặc phiếu cân tại bàn cân điện tử do Bên A chỉ định.

2.2 **Số lượng chất thải giao nhận:** Sẽ được xác định bằng biên bản giao nhận (hoặc chứng từ chất thải nguy hại) theo thực tế giao nhận giữa hai Bên. Trường hợp phát sinh chất thải ngoài danh mục báo giá tại mục 2.3 Điều 2 thì bên A thông báo bằng văn bản cho bên B để hai bên thỏa thuận giá cả và phương thức thu gom trước khi tiến hành thu gom.

2.3 **Đơn giá:**

STT	Loại chất thải	Mã CTNH	Phương án xử lý	ĐVT	Đơn giá xử lý (VNĐ/ĐVT)
1	Hộp mực in thải	080204	TĐ-HR	Kg	3.800
2	Bóng đèn huỳnh quang	160106	Nghiền-HR		
3	Dầu động cơ, hộp số và bôi trơn tổng hợp thải	170203	TĐ-HR		
4	Bao bì mềm thải	180101	TĐ-HR		
5	Bao bì cứng thải bằng kim loại	180102	Súc rửa-TC		
6	Bao bì cứng thải bằng nhựa	180103	Súc rửa-TC		
7	Chất hấp thụ, vật liệu lọc, giẻ lau, vải bảo vệ thải	180201	TĐ-HR		
8	Pin, ắc quy chì thải	190601	Súc rửa-TC		
9	Bùn thải	120605	TĐ-HR		
10	Tất cả các loại chất thải công nghiệp	-	TĐ-HR	Kg	1.700

Ghi chú:

- *Đơn giá trên bao gồm chi phí thu gom, vận chuyển, lưu giữ và xử lý tiêu hủy.*
- *Đơn giá trên chưa bao gồm 10% thuế GTGT.*
- *Đơn giá này chỉ áp dụng cho khối lượng chất thải chuyển giao lớn hơn **1.000 kg/lần/xe**. Nhỏ hơn công ty phải chịu chi phí vận chuyển là **1.000.000 đ/lần/xe**.*

ĐIỀU 3:THỜI GIAN – ĐỊA ĐIỂM THU GOM – SĐT LIÊN HỆ THU GOM, PHẢN ÁNH

- Thời gian thu gom: 01 lần/tháng. Ngày thu gom cụ thể (trừ ngày lễ và chủ nhật) bên A thông báo trước 03 ngày cho Bên B thực hiện thu gom.
- Địa điểm giao nhận: tại Chi nhánh Công ty TNHH Dae Sung Vina - Địa chỉ: Lô D2-D4, Khu công nghiệp Minh Hưng - Hàn Quốc, Phường Minh Hưng, Thị xã Chơn Thành, Tỉnh Bình Phước.
- Số điện thoại liên hệ thu gom: 0274 246 1222 Hotline: 0913 521 144.
- Số điện thoại liên hệ phản ánh: 0916 085 739.

ĐIỀU 4: PHƯƠNG THỨC THANH TOÁN

- Dựa vào khối lượng chất thải được thu gom thực tế Bên B phát hành hóa đơn tài chính cho Bên A.
- Bên A thanh toán cho Bên B bằng chuyển khoản hoặc tiền mặt cho Bên B 100% giá trị hóa đơn trong vòng 10 (mười) ngày sau khi nhận hóa đơn GTGT do Bên B phát hành.
- Bên A thanh toán cho Bên B chậm nhất trong vòng 45 (bốn mươi lăm) ngày sau khi nhận hóa đơn GTGT do Bên B phát hành.
- Khi có sự thay đổi thông tin trên hóa đơn Bên A phải thông báo cho Bên B bằng văn bản. Nếu Bên A không thông báo thì Bên B sẽ không chịu trách nhiệm khi đã xuất hóa đơn.

ĐIỀU 5:TRÁCH NHIỆM CỦA HAI BÊN

5.1 **Trách nhiệm Bên A:**

- Phân loại chất thải nguy hại, chất thải công nghiệp thành từng loại riêng biệt theo đúng quy định môi trường hiện hành. Các loại chất thải sau khi phân loại phải chứa trong các thùng chứa riêng biệt, không để rò rỉ ra môi trường, có dán nhãn chất thải và lưu trữ tại một khu vực cố định trước khi bàn giao cho bên B.
- Chuyển giao chất thải đúng như thỏa thuận quy định tại Điều 2. Nếu ngày giao nhận chất thải theo quy định tại Điều 3, xe của Bên B đến công ty Bên A mà Bên A không giao chất thải

cho Bên B thì Bên A phải ký biên bản xác nhận không bàn giao chất thải và được xem như Bên B đã thực hiện 01 lần thu gom theo thỏa thuận tại Điều 3 của Hợp đồng.

- Trong quá trình giao nhận nếu Bên B phát hiện Bên A để lẫn Chất thải nguy hại vào Các loại chất thải khác thì Bên B không nhận lô hàng đó.
- Khi bàn giao chất thải nguy hại Bên A phải cử người cân xác nhận khối lượng chất thải chuyển giao.
- Bố trí nhân sự, phương tiện hỗ trợ Bên B trong quá trình giao nhận chất thải tại kho của Bên A. Tạo điều kiện thuận lợi cho Bên B đến thu gom. Cung cấp những thông tin cần thiết về chất thải (phù hợp với công việc của hợp đồng) khi bên B yêu cầu.
- Trong thời còn giá trị hợp đồng Bên A không được giao chất thải cho đơn vị khác hoặc tự tiêu hủy chất thải. Nếu vi phạm Bên A chịu hoàn toàn trách nhiệm trước pháp luật.
- Thanh toán tiền xử lý chất thải đúng như Điều 4. Nếu Bên A thanh toán trễ hạn so với thời gian thanh toán đã ký kết thì Bên A sẽ phải chịu lãi suất trả chậm (theo lãi suất Ngân hàng Nông nghiệp & Phát triển nông thôn Bình Dương) tính từ ngày kết thúc thời hạn thanh toán quy định tại Điều 4 hợp đồng này.
- Các quyền và nghĩa vụ khác theo quy định của pháp luật.

5.2 Trách nhiệm Bên B:

- Chịu trách nhiệm thu gom, vận chuyển chất thải của Bên A và lưu giữ, xử lý chúng tại nhà máy của Bên B (tại Khu phố 1B, Phường Chánh Phú Hòa, Thị xã Bến Cát, Tỉnh Bình Dương) theo quy định hiện hành về quản lý chất thải nguy hại, chất thải công nghiệp của Nhà nước Việt Nam.
- Hoàn toàn chịu trách nhiệm trước pháp luật nếu để chất thải rò rỉ ra môi trường sau khi chất thải đã được vận chuyển ra khỏi kho của Bên A.
- Thu gom chất thải đúng ngày đã thỏa thuận tại Điều 3 của Hợp đồng. Nếu không, Bên B phải chịu trách nhiệm về việc lưu trữ quá hạn chất thải nguy hại của bên A, và xem như là đã vi phạm hợp đồng (trừ khi hai bên có thỏa thuận khác).
- Có trách nhiệm giữ vệ sinh, đảm bảo an toàn trong suốt quá trình thu gom, vận chuyển và xử lý toàn bộ lượng chất thải đã được Bên A giao theo đúng quy định. Trong qua trình thu gom tất cả nhân viên của Bên B phải tuân thủ các nội quy của Bên A về an toàn lao động, môi trường, vệ sinh, bảo vệ tài sản.
- Không nhận chất thải ngoài danh mục đã báo giá cũng như chất thải có tính chất khác biệt so với mẫu báo giá.
- Thực hiện kiểm tra, xác nhận và chuyển giao lại Chứng từ chất thải nguy hại cho Bên A, trong vòng 1 tháng (30 ngày) kể từ ngày nhận chất thải nguy hại.
- Các quyền và nghĩa vụ khác theo quy định của pháp luật.

ĐIỀU6: CÁC TRƯỜNG HỢP TẠM NGƯNG – CHẤM DỨT HỢP ĐỒNG

- Hợp đồng tự động chấm dứt khi hợp đồng và/ hoặc phụ lục hợp đồng hết hiệu lực, hoặc một trong hai bên vi phạm pháp luật về môi trường.
- Bên B được quyền thông báo tạm ngưng thu gom chất thải bằng văn bản cho bên A nếu trong quá trình thực hiện hợp đồng có phát sinh một số trường hợp sau:
  + Do Bên A vi phạm hợp đồng.
  + Do Bên A thanh toán trễ hạn quá 45 ngày kể từ ngày nhận hóa đơn.
  + Theo yêu cầu của cơ quan chức năng.
  + Do các trường hợp bất khả kháng: thiên tai, lũ lụt...
- Bên B được quyền đơn phương chấm dứt hợp đồng trong trường hợp Bên A vi phạm một trong các nội dung của hợp đồng này hoặc do bên A vi phạm các quy định hiện hành mà gây

ảnh hưởng đến hoạt động của Bên B, sau 15 ngày kể từ ngày Bên B gửi văn bản chính thức đến Bên A.

- Bên A được quyền đơn phương chấm dứt hợp đồng trong trường hợp Bên B vi phạm một trong các nội dung của hợp đồng này hoặc do bên B vi phạm các quy định hiện hành mà gây ảnh hưởng đến hoạt động của bên A, sau 15 ngày kể từ ngày Bên A gửi văn bản chính thức đến Bên B.
- Một trong hai bên muốn chấm dứt hợp đồng trước thời hạn thì phải báo trước cho bên còn lại 30 (ba mươi) ngày, đồng thời trong thời gian này hai bên phải hoàn thành nghĩa vụ hợp đồng đối với bên còn lại.

ĐIỀU 7: ĐIỀU KHOẢN CHUNG

- Hai bên cam kết thực hiện đúng và đầy đủ các điều khoản đã thỏa thuận trong hợp đồng, không bên nào được tự ý thay đổi nội dung hoặc đơn phương chấm dứt hợp đồng khi chưa có thỏa thuận bằng văn bản của hai bên (trừ mục 1 của Điều 5). Bên nào vi phạm sẽ phải bồi thường thiệt hại do hành vi vi phạm của mình gây ra cho bên bị thiệt hại.
- Mọi tranh chấp phát sinh giữa các Bên liên quan đến hợp đồng đều được ưu tiên giải quyết thông qua thương lượng và hòa giải. Trường hợp không giải quyết được bằng thương lượng, sẽ đưa ra Tòa án có thẩm quyền giải quyết, quyết định của Tòa án kinh tế Tỉnh Bình Dương là quyết định cuối cùng có hiệu lực buộc các Bên phải thi hành.
- Sau khi hết hạn hợp đồng, nếu hai Bên không tiến hành thủ tục thanh lý hợp đồng thì hợp đồng này tự động gia hạn thêm 01 (một) năm nữa.
- Hợp đồng được lập thành 04 (bốn) bản tiếng Việt với đầy đủ các chữ ký và con dấu của hai Bên. Mỗi bên giữ 02 (hai) bản có giá trị pháp lý như nhau và có hiệu lực kể từ ngày ký.

ĐẠI DIỆN BÊN A	**ĐẠI DIỆN BÊN B**
M.S.C.N:0303077890-001 CHI NHÁNH CÔNG TY TNHH DAE SUNG VINA T.C.T.T.N.H.H TX. CHƠN THÀNH - T. BÌNH PHƯỚC	M.S.D.N: 3701224333 CÔNG TY TNHH MÔI TRƯỜNG SEN VÀNG T.C.T.T.N.H.H TỈNH BÌNH DƯƠNG
M: KIM NAM JUN	**NGUYỄN VĂN HÒA**

CÔNG TY TNHH MÔI TRƯỜNG NGUYÊN DŨNG

CỘNG HÒA XÃ HỘI CHỦ NGHĨA VIỆT NAM
Độc lập – Tự do – Hạnh phúc

Số: 01102023/HD-KT/ND-DS

HỢP ĐỒNG

THU GOM, VẬN CHUYỂN, XỬ LÝ RÁC THẢI SINH HOẠT

- *Căn cứ Bộ luật dân sự số 33/2005/QH11 ngày 14/06/2005*
- *Căn cứ luật thương mại số 36/2005/QH11 ngày 14/06/2005*
- *Căn cứ vào nhu cầu và khả năng của hai bên.*

Bình Phước, ngày 01 tháng 10 năm 2023

Bên A: CHI NHÁNH CÔNG TY TNHH DAE SUNG VINA

Địa chỉ: Lô D2-D4, Khu công nghiệp Minh Hưng – Hàn Quốc, Phường Minh Hưng, Thị xã Chơn Thành, Tỉnh Bình Phước, Việt Nam.

MST: 0303077890-001

Điện thoại: 0271 3645 551~3

Do Ông: KIM NAM JUN Chức vụ: Giám Đốc

Bên B: CÔNG TY TNHH MÔI TRƯỜNG NGUYÊN DŨNG

Địa chỉ: Lô SL5, ô số 13, Khu Tái Định Cư Mỹ Phước 2, Phường Mỹ Phước, Thị Xã Bến Cát, tỉnh Bình Dương.

MST: 3702744809

Tài khoản số: **0841000087989** tại Ngân hàng Vietcombank CN Bình Dương.

Do ông: **Nguyễn Tiến Dũng** Chức vụ: **Giám Đốc** làm đại diện.

Sau khi thỏa thuận, hai bên đồng ý ký kết hợp đồng với các điều khoản sau:

Điều 1: Nội Dung Hợp Đồng

Bên B nhận xử lý rác sinh hoạt sau quá trình sản xuất tại nhà máy của bên A, Địa chỉ: Lô D2-D4, Khu công nghiệp Minh Hưng – Hàn Quốc, Phường Minh Hưng, Thị xã Chơn Thành, Tỉnh Bình Phước, Việt Nam..

Toàn bộ rác sinh hoạt của bên A được bên B thu gom vận chuyển về bãi xử lý tại Công Ty Cổ Phần Đầu Tư Và Phát Triển Công Nghệ Môi Trường Bình Phước, địa chỉ: Ấp 1, xã Tiến Hưng, thành phố Đồng Xoài, tỉnh Bình Phước.

Điều 2: Đơn giá – Phương thức Thanh toán:

2.1. Đơn giá xử lý (đã bao gồm chi phí thu gom, vận chuyển, lưu giữ và xử lý):

STT	Diễn giải	ĐVT	Đơn giá (VNĐ)
01	Xử lý rác sinh hoạt	Tháng	2.500.000
Đơn giá trên chưa bao gồm thuế VAT			

- Đơn giá trên sẽ thay đổi khi có quy định mới và có sự thỏa thuận bằng văn bản trên cơ sở pháp lý giữa hai bên.
- Mỗi 01 tháng bên B xuất hóa đơn GTGT và giao cho bên A.

2.2. Phương thức thanh toán: thanh toán bằng chuyển khoản hoặc tiền mặt trong vòng 10 ngày kể từ khi nhận được hóa đơn tài chính do bên B cung cấp.

<u>Điều 3:</u> Trách nhiệm của hai bên:

3.1. Trách nhiệm của bên A:

- Toàn bộ rác sinh hoạt phát sinh từ quá trình hoạt động của bên A phải được tập trung thu gom, phân loại và lưu giữ an toàn trong kho chứa chờ tiến hành bàn giao cho bên B thu gom, vận chuyển, xử lý.
- Bên A bố trí nhân viên hướng dẫn phối hợp giám sát và cung cấp giấy tờ cần thiết khi ra vào cổng nhà máy.
- Trong thời hạn hợp đồng có hiệu lực, Bên A không được phép giao rác sinh hoạt cho đơn vị khác xử lý, nếu vi phạm phải chịu trách nhiệm theo pháp luật hiện hành.
- Thanh toán chi phí xử lý cho bên B đúng thời hạn.

3.2. **Trách nhiệm của bên B:**

- Cung cấp phương tiện vận chuyển và mang đầy đủ các trang thiết bị dụng cụ an toàn cần thiết khi đến thu gom rác sinh hoạt tại nhà máy của bên A.
- Tuân thủ các quy định về bảo vệ môi trường, quản lý phòng cháy chữa cháy theo pháp luật hiện hành trong quá trình vận chuyển, bảo quản và xử lý.
- Cán bộ nhân viên của bên B khi ra vào làm việc tại khu vực của bên A phải chấp hành nội quy nơi làm việc, thực hiện theo đúng hệ thống quản lý an toàn và bảo vệ môi trường của bên A để bảo đảm trật tự, an toàn nơi làm việc của bên A. Nhân viên của bên B phải tuyệt đối chấp hành mọi chỉ dẫn của người đại diện bên A về việc đi lại, vị trí thu gom.
- Sau khi rác sinh hoạt của bên A giao cho bên B, nếu có bất kỳ sự cố nào xảy ra (thất thoát, làm ảnh hưởng đến vệ sinh môi trường) trong quá trình vận chuyển, lưu giữ và xử lý thì bên B hoàn toàn chịu trách nhiệm.
- Bên B chịu trách nhiệm xuất trình với cơ quan có thẩm quyền các giấy tờ có liên quan, các giấy chứng nhận cho phép hoạt động thu gom rác sinh hoạt của bên B.

<u>Điều 4:</u> Thời hạn và điều kiện chấm dứt Hợp đồng

4.1. Thời hạn Hợp đồng:

- Hợp đồng này có hiệu lực từ ngày 01/10/2023 đến 31/12/2024. Ngày hết hạn của hợp đồng cũng là ngày thanh lý hợp đồng.

4.2. Điều kiện chấm dứt hợp đồng:

Hợp đồng này sẽ chấm dứt hiệu lực trong các trường hợp sau:

- Một trong hai bên không thực hiện đầy đủ trách nhiệm của mình nêu tại điều 3 của hợp đồng này.
- Hai bên thỏa thuận chấm dứt hợp đồng trước thời hạn.

<u>Điều 5:</u> Cam kết Chung:

- Trong thời hạn hợp đồng, giá cả thị trường thay đổi lên hoặc xuống thì hai bên phải báo với nhau bằng văn bản để hai bên thương lượng hợp lý.
- Trong trường hợp chấm dứt hợp đồng trước thời hạn thì phải báo trước với nhau là 01 tháng, bằng văn bản.
- Hai bên cam kết thực hiện đầy đủ các điều khoản nêu trong hợp đồng này trên tinh thần thiện chí và hợp tác. Mọi tranh chấp phát sinh đều ưu tiên giải quyết bằng con đường thương lượng. Nếu hai bên không tự giải quyết được thì một trong hai bên có quyền đem vụ kiện ra Tòa án Kinh tế có thẩm quyền, Tòa án Nhân Dân tỉnh Bình Dương để giải quyết và phán xét của Tòa án là quyết định cuối cùng buộc hai bên chấp hành. Mọi chi phí cho việc xét xử do bên thua kiện chịu.
- Mọi sửa đổi, bổ sung hợp đồng đều phải lập thành văn bản có sự xác nhận của hai bên.
- Hợp đồng được lập thành *02 (hai)* bản có giá trị pháp lý như nhau, mỗi bên giữ 01 *(một)* bản để làm căn cứ thực hiện.

ĐẠI DIỆN BÊN A	**ĐẠI DIỆN BÊN B**
M.S.C.N: 0303077890-001-C.T.N.H.H ★ CHI NHÁNH CÔNG TY TNHH DAE SUNG VINA ★ TX. CHƠN THÀNH - T. BÌNH PHƯỚC	M.S.D.N: 3702[illegible]-C.T.N.H.H ★ CÔNG TY T.N.H.H MÔI TRƯỜNG NGUYỄN DŨNG ★ TX. BẾN CÁT - T. BÌNH DƯƠNG
KIM NAM JUN	*Giám Đốc* *Nguyễn Tiến Dũng*

C.N C TY TNHH C& N VINA MHK
BQL KCN MINH HƯNG-HÀN QUỐC
Số: 2508/HĐCN- D.S2023

CỘNG HÒA XÃ HỘI CHỦ NGHĨA VIỆT NAM
Độc lập – Tự do – Hạnh phúc

HỢP ĐỒNG
"XỬ LÝ NƯỚC THẢI SINH HOẠT, NƯỚC THẢI SẢN XUẤT
CHI NHÁNH CÔNG TY TNHH DAE SUNG VINA"

Hôm nay, ngày 25 tháng 08 năm 2023, tại văn phòng CHI NHÁNH CÔNG TY TNHH DAE SUNG VINA. Chúng tôi gồm:

Bên A:
- Tên doanh nghiệp : CHI NHÁNH CÔNG TY TNHH DAE SUNG VINA
- Địa chỉ: Lô D2; D4, KCN Minh Hưng – Hàn Quốc, Phường Minh Hưng, Thị xã Chơn Thành, tỉnh Bình Phước.
- Điện thoại: 0271 364 5551~3
- MST: 0303077890-001
- Đại diện: Ông/Bà KIM NAM JUN Chức danh: Giám đốc

Bên B:
- Tên doanh nghiệp: CHI NHÁNH CÔNG TY TNHH C&N VINA MHK
- Địa chỉ: L1B2 Nhà văn phòng khu công nghiệp Minh Hưng – Hàn Quốc, Khu phố 3A, Phường Minh Hưng, Thị xã Chơn Thành, tỉnh Bình Phước.
- Điện thoại: 0271-364-4516
- MST: 3800283930-001
- Số tài khoản:102010002363365 Ngân hàng Công thương Việt Nam- PGD Chơn Thành.
- Đại diện: Ông/Bà SHIN BYONG HUN Chức danh: Giám đốc

Hai bên cùng bàn bạc thống nhất ký kết các thỏa thuận sau:

Các từ chuyên môn được sử dụng :
- Nhà máy xử lý nước thải tập trung của KCN Minh Hưng – Hàn Quốc: là nơi xử lý nước thải của các Doanh nghiệp xả thải về.
- Đại diện bên "A" là là các Doanh nghiệp trong KCN.
- Đại diện bên "B" công ty TNHH C&N Vina.

Mục đích:
- Đảm bảo đúng nghĩa vụ của công ty TNHH C&N Vina theo phê duyệt ĐTM, quy định về việc xử lý nước thải và quản lý các Doanh nghiệp trong KCN.
- Bên A và Bên B cùng nhau thỏa thuận hợp đồng sử dụng trạm xử lý nước thải tập trung của KCN và chi phí xử lý nước thải tập trung.

Nguyên tắc quản lý cơ bản của nhà máy xử lý nước thải tập trung:
- Bên "A" phải xây dựng trạm xử lý nước thải sơ bộ (giai đoạn 1) để đảm bảo xử lý nước thải ô nhiễm của doanh nghiệp. Để đảm bảo việc xây dựng và xử lý được tốt, Bên "B" sẽ kiểm tra bản vẽ và việc xây dựng của bên A.
- Phí xử lý nước thải là 0.58 USD/m^3.

- Để tính được lượng nước thải ô nhiễm, hàng ngày bên B sẽ tiến hành lấy mẫu nước thải riêng từng nhà xưởng phân tích. Và để xác đinh lượng nước thải, tại cửa xả thải bên A và bên B phải lắp đặt đồng hồ đo lưu lượng nước thải riêng biệt. Dựa vào đồng hồ đo lưu lượng nước thải do bên B lắp đặt để tính phí xử lý nước thải.
- Để tránh việc ô nhiễm nguồn nước ngầm, khi thi công bể tự hoại và hệ thống xử lý nước thải phải thi công chống thấm thật kỹ và sau khi hoàn thiện phần thi công chống thấm phải được người phía ban quản lý Khu công nghiệp Minh Hưng – Hàn Quốc giám sát.
- Ô nhiễm không khí, khí thải, độ ồn tất cả đều áp dụng theo tiêu chuẩn môi trường Việt Nam, và mỗi doanh nghiệp đều tự lắp đặt, vận hành hệ thống xử lý ô nhiễm về không khí, khí thải và độ ồn riêng biệt.
- Phí xử lý nước thải tập trung sẽ được gửi cho Bên "A" trước ngày 25 mỗi tháng, và Bên "A" sẽ phải thanh toán cho bên "B" trước ngày 05 tháng sau.
- Đồng tiền thanh toán được áp dụng bằng Việt Nam Đồng tương ứng với giá trị USD được quy đổi theo tỷ giá ngân hàng Vietcombank chuyển khoản tại thời điểm thanh toán.
- Bên B gửi cho Bên A hóa đơn giá trị gia tăng theo quy định của Nhà Nước Việt Nam sau khi Bên A thực hiện xong nghĩa vụ thanh toán cho Bên B.
- Nội quy cơ bản này nếu có những điểm chưa phù hợp sẽ được thay đổi (theo đúng luật môi trường Việt Nam).
- Nếu bên A vi phạm những điều khoản trên của hợp đồng này, bên B có quyền khóa cống thoát nước thải dẫn vào nhà máy xử lý nước thải tập trung của KCN.
- Phí xử lý nước thải sản xuất mức tối thiểu là **830 USD**/tháng.

<u>Tiêu chuẩn nước thải và mức độ ô nhiễm của nước thải</u> :

- Nước thải của bên "A" phải được xử lý đạt cột B theo quy chuẩn kỹ thuật quốc gia 40:2011/BTNMT trước khi xả thải vào nhà máy xử lý nước thải tập trung của KCN. Trong trường hợp không thể xử lý đạt cột B theo quy chuẩn quy định thì bên "A" phải thanh toán thêm khoản chi phí xử lý nước thải ô nhiễm vượt mức cho bên "B". Bên "B" sẽ phải xử lý đạt cột A theo quy chuẩn kỹ thuật quốc gia 40:2011/BTNMT trước khi thải ra môi trường.
- Trong trường hợp bên "A" không xử lý đạt cột B, bên "B" có thể tiến hành khóa cống thoát nước thải hoặc sẽ tính phí phạt ô nhiễm vượt mức.
- Bảng Quy chuẩn nước thải theo Luật môi trường Việt Nam :

TT	Thông Số	Đơn vị	Cột B
1	Nhiệt độ	oC	40
2	Màu	Pt/Co	150
3	Ph	-	5,5 đến 9
4	BOD5 (20oC)	mg/l	50
5	COD	mg/l	150
6	Chất rắn lơ lửng	mg/l	100
7	Asen	mg/l	0,1
8	Thuỷ ngân	mg/l	0,01
9	Chì	mg/l	0,5

10	Cadimi	mg/l	0,1
11	Crom (VI)	mg/l	0,1
12	Crom (III)	mg/l	1
13	Đồng	mg/l	2
14	Kẽm	mg/l	3
15	Niken	mg/l	0,5
16	Mangan	mg/l	1
17	Sắt	mg/l	5
18	Tổng xianua	mg/l	0,1
19	Tổng phenol	mg/l	0,5
20	Tổng dầu mỡ khoáng	mg/l	10
21	Sunfua	mg/l	0,5
22	Florua	mg/l	10
23	Amoni (tính theo N)	mg/l	10
24	Tổng nitơ	mg/l	40
25	Tổng phốt pho (tính theo P)	mg/l	6
26	Clorua(không áp dụng khi xả vào nguồn nước mặn, nước lợ)	mg/l	1000
27	Clo dư	mg/l	2
28	Tổng hoá chất bảo vệ thực vật clo hữu cơ	mg/l	0,1
29	Tổng hoá chất bảo vệ thực vật phốt pho hữu cơ	mg/l	1
30	Tổng PCB	mg/l	0,01
31	Coliform	vi khuẩn/100ml	5000
32	Tổng hoạt độ phóng xạ α	Bq/l	0,1
33	Tổng hoạt độ phóng xạ β	Bq/l	1,0

- Khi một trong các thông số trong Bảng Giá trị C của các thông số ô nhiễm vượt mức quy định thì Phí phạt ô nhiễm vượt mức được tính theo cách tính dưới đây:

  Phí phạt ô nhiễm vượt mức = tổng lượng nước thải (m^3) * trung bình của chỉ tiêu đã vượt(mg/l) * đơn giá tính phí phạt của thông số vượt (USD).

- Cách tính mức phạt cho mỗi thông số trong Bảng giá trị C có thông số ô nhiễm vượt mức được tính như sau:

  Đơn giá tính phí phạt của thông số vượt (USD) =

  Đơn giá xử lý 0.58 USD ÷(Cột B – Cột A)

Ví dụ: Trường hợp chỉ tiêu COD, Clorua (Cl-), Độ màu có thông số ô nhiễm vượt mức sẽ được tính như sau:

- **1. Chỉ tiêu COD** : Phí phạt ô nhiễm vượt mức = tổng khối lượng nước thải(m^3)* trung bình của chỉ tiêu COD đã vượt * 0.0077USD.
  - 0.0077 USD = 0.58 USD ÷ (150 mg/l – 75 mg/l).
- **2. Chỉ tiêu Độ màu**: Phí phạt ô nhiễm vượt mức = tổng khối lượng nước thải(m^3)* trung bình của chỉ tiêu Độ màu đã vượt * 0.0058USD.
  - 0.0058 USD = 0.58 USD ÷ (150 mg/l – 50 mg/l).
- **3. Chỉ tiêu Clorua** : Phí phạt ô nhiễm vượt mức = tổng khối lượng nước thải(m^3)* trung bình của chỉ tiêu Clorua (Cl-) đã vượt * 0.00116 USD.
  - 0.00116 USD = 0.58 USD ÷ (1,000 mg/l – 500 mg/l).

Các trường hợp khác:

- Căn cứ quy định về luật quản lý KCN của nước Việt Nam trạm xử lý nước thải tập trung của KCN không phải do riêng cá nhân nào sử dụng mà là công trình hạ tầng chung cho tất cả nhà đầu tư trong KCN sử dụng nên không thể bán hay chuyển nhượng cho bên thứ ba.
- Toàn quyền vận hành trạm xử lý nước thải tập trung trong KCN do công ty có pháp nhân hạch toán độc lập (Đại diện : Ông Shin Byong Hun) là Công ty C&N ViNa MHK vận hành và luôn xử lý nước thải tốt để đạt cột A. Trường hợp nếu như có phát sinh vấn đề trong quá trình xử lý nước thải thì Công ty C&N ViNa MHK sẽ chịu toàn bộ trách nhiệm.
- Nếu có những điều khoản sai sót hoặc không chi tiết trong bản hợp đồng này trước tiên sẽ áp dụng theo Luật môi trường Việt Nam.
- Thời hạn hợp đồng : đến ngày 24/02/2024. Sau khi hết thời hạn hợp đồng hai bên sẽ thương lượng và gia hạn hợp đồng.
- Khi hợp đồng hết hạn dựa theo việc tăng mức lương và việc tăng giá hóa chất, điều chỉnh tăng giá phí xử lý nước thải.
- Khi có bất kỳ thay đổi nào về đơn giá xử lý nước thải Bên B sẽ có thông báo bằng văn bản cụ thể cho Bên A.
- Nếu có tranh chấp xảy ra, đôi bên sẽ cùng bàn bạc thống nhất, trường hợp không thể thống nhất thì sẽ giải quyết thông qua Tòa án tỉnh Bình Phước.
- Hợp đồng sẽ được lập thành 02 (hai) bản, mỗi bên giữ 01 (một) bản và có giá trị pháp lý như nhau.
- Hợp đồng có hiệu lực kể từ ngày ký.

ĐẠI DIỆN BÊN A	ĐẠI DIỆN BÊN B
M.S.C.N:0303077890-001-C.T.T.N.H.H CHI NHÁNH CÔNG TY TNHH DAE SUNG VINA TX. CHƠN THÀNH - T. BÌNH PHƯỚC	M.S.C.N:3702253930-001-C.T.T.N.H.H CHI NHÁNH CÔNG TY TNHH C&N VINA MHK TX. CHƠN THÀNH - T. BÌNH PHƯỚC
	Shin Byong Hun

Code: ECF/HTL-22030082-LTM-DAECN

PHIẾU KẾT QUẢ THỬ NGHIỆM

1. **Đơn vị yêu cầu** : **CÔNG TY TNHH XỬ LÝ MÔI TRƯỜNG WATER CARE**
2. **Địa chỉ đơn vị yêu cầu** : I45/14, đường NI16, KCN Mỹ Phước III, Phường Thới Hòa, Thị xã Bến Cát, Tỉnh Bình Dương, Việt Nam.
3. **Địa điểm lấy mẫu** : **CHI NHÁNH CÔNG TY TNHH DAE SUNG VINA**
4. **Địa chỉ địa điểm lấy mẫu:** Lô D2-D4, Khu công nghiệp Minh Hưng - Hàn Quốc, Xã Minh Hưng, Huyện Chơn Thành, Bình Phước, Việt Nam
5. **Loại mẫu** : Khí thải **Số lượng:** 01
6. **Ngày lấy (nhận) mẫu** : 11/03/2022 **Ngày trả kết quả:** 18/03/2022
7. **Điều kiện lấy mẫu** : Công ty hoạt động bình thường
8. **Mã mẫu và vị trí lấy mẫu:**

Stt	Mã số mẫu	Vị trí lấy mẫu
01	**220300068-KT**	Tại Ống khói lò hơi 5 tấn/h

9. **Phương pháp lấy mẫu :**

Stt	Chỉ tiêu	Phương pháp lấy mẫu/ đo đạc
01	Lưu lượng*	US EPA Method 02
02	CO*	HD11-QT-Testo
03	SO_2*	HD11-QT-Testo
04	NO_x*	HD11-QT-Testo
05	Bụi (PM)*	US EPA Method 05

10. **Tình trạng mẫu** : Nguyên niêm phong
11. **Thời gian thử nghiệm** : 12/03/2022 – 17/03/2022
12. **Kết quả thử nghiệm :**

Stt	Chỉ tiêu	Đơn vị	Phương pháp thử nghiệm/ Phương pháp đo	Kết quả	Quy chuẩn so sánh
				220300068-KT	**a**
01	CO*	mg/Nm^3	HD11-QT-Testo	509	**1.000(a)**
02	SO_2*	mg/Nm^3	HD11-QT-Testo	65	**500(a)**
03	NO_x*	mg/Nm^3	HD11-QT-Testo	112	**850(a)**
04	Bụi (PM)*	mg/Nm^3	US EPA Method 05	98	**200(a)**
05	Lưu lượng*	m^3/h	US EPA Method 02	4.350	--

Ghi chú:

– *(--): Quy chuẩn không quy định.*

ết trị trên mẫu thử phân tích đã mã hóa như trên. Thời gian lưu mẫu: 5 Ngày kể từ ngày trả kết quả.
ản sao một phần hay toàn bộ kết quả phân tích nếu không có sự đồng ý bằng văn bản của ECO FINE.

H KỸ THUẬT MÔI TRƯỜNG ECO FINE
IRONMENTAL ENGINEERING COMPANY LIMITED
I45/14, Đường NI16, KCN Mỹ Phước III, Phường Thới Hòa, Thị xã Bến Cát, Tỉnh Bình Dương.
Tel: 0274. 3803 919
Tổng đài: 1900 272741

Code: ECE/HTL-22030082-LTM-DAECN

- *(*): Các chỉ tiêu đã được Bộ Tài nguyên và Môi trường (BTNMT) công nhận VIMCERTS 293.*
- *(@): QCVN 19-2009/BTNMT - Quy chuẩn kỹ thuật quốc gia về khí thải công nghiệp đối với bụi và và các chất vô cơ.*

PHÒNG THỬ NGHIỆM

Lê Thị Minh

GIÁM ĐỐC

ThS. Đỗ Thị Thu Thi

Giá trị trên mẫu thử phân tích đã mã hóa như trên. Thời gian lưu mẫu: 5 Ngày kể từ ngày trả kết quả.
Không sao một phần hay toàn bộ kết quả phân tích nếu không có sự đồng ý bằng văn bản của ECO FINE.

CÔNG TY TNHH KỸ THUẬT MÔI TRƯỜNG ECO FINE
ECO FINE ENVIRONMENTAL ENGINEERING COMPANY LIMITED
I45/14, Đường NI16, KCN Mỹ Phước III, Phường Thới Hòa, Thị xã Bến Cát, Tỉnh Bình Dương.
I45/14, NI16 Street, Mỹ Phuoc III Industrial Park, Thoi Hoa Ward,
Tel: 0274. 3803 919
Tổng đài: 1900 272741
Email: info@ecofine.vn

Code: ECF/HTL-22030082-LTM-DAECN

PHIẾU KẾT QUẢ THỬ NGHIỆM

1. **Đơn vị yêu cầu** : **CÔNG TY TNHH XỬ LÝ MÔI TRƯỜNG WATER CARE**
2. **Địa chỉ đơn vị yêu cầu** : I45/14, đường NI16, KCN Mỹ Phước III, Phường Thới Hòa, Thị xã Bến Cát, Tỉnh Bình Dương, Việt Nam.
3. **Địa điểm lấy mẫu** : **CHI NHÁNH CÔNG TY TNHH DAE SUNG VINA**
4. **Địa chỉ địa điểm lấy mẫu:** Lô D2-D4, Khu công nghiệp Minh Hưng - Hàn Quốc, Xã Minh Hưng, Huyện Chơn Thành, Bình Phước, Việt Nam.
5. **Loại mẫu** : Nước thải **Số lượng:** 01
6. **Ngày lấy (nhận) mẫu** : 11/03/2022 **Ngày trả kết quả:** 18/03/2022
7. **Điều kiện lấy mẫu** : Công ty hoạt động bình thường
8. **Mã mẫu và vị trí lấy mẫu và mô tả mẫu:**

Stt	Mã số mẫu	Vị trí lấy mẫu	Mô tả mẫu
01	**220300075-NT**	Hố ga sau hệ thống xử lý nước thải	Mẫu nước vàng

9. **Phương pháp lấy mẫu :**
   - TCVN 5999 : 1995 : Chất lượng nước - Lấy mẫu. Hướng dẫn lấy mẫu nước thải.
   - TCVN 6663-3 : 2016 : Chất lượng nước - Lấy mẫu – Phần 3: Bảo quản và xử lý mẫu.
   - TCVN 6663 -1 : 2011 : Chất lượng nước - Lấy mẫu - Phần 1: Hướng dẫn lập chương trình lấy mẫu và kỹ thuật lấy mẫu.
10. **Tình trạng mẫu** : Nguyên niêm phong
11. **Thời gian thử nghiệm** : 12/03/2022 – 17/03/2022
12. **Kết quả thử nghiệm** :

Stt	Chỉ tiêu	Đơn vị	Phương pháp thử nghiệm /Phương pháp đo	Kết quả	Quy chuẩn so sánh
				220300075-NT	
01	pH**	-	TCVN 6492:2011	6,95	**5,5 – 9,0**(a)
02	TSS**	mg/L	TCVN 6625:2000	45	**100**(a)
03	BOD5**	mg/L	TCVN 6001-1:2008	46	**50**(a)
04	COD**	mg/L	SMEWW 5220C:2017	115	**150**(a)
05	Phosphat**	mg/L	TCVN 6202:2008	0,17	**10**(b)
06	Amoni*	mg/L	EPA Method 350.2	0,05	**10**(a)

Giá trị trên mẫu thử phân tích đã mã hóa như trên. Thời gian lưu mẫu: 5 Ngày kể từ ngày trả kết quả.
Sao chép một phần hay toàn bộ kết quả phân tích nếu không có sự đồng ý bằng văn bản của ECO FINE.

CÔNG TY TNHH KỸ THUẬT MÔI TRƯỜNG ECO FINE
ECO FINE ENVIRONMENTAL ENGINEERING COMPANY LIMITED
I45/14, Đường NI16, KCN Mỹ Phước III, Phường Thới Hòa, Thị xã Bến Cát, Tỉnh Bình Dương.
I45/14, NI16 Street, Mỹ Phuoc III Industrial Park, Thoi Hoa Ward
Tel: 0274. 3803 919
Tổng đài: 1900 272741

BM07-QT7.8/03/00
Lần ban hành: 03
Publish: 03

Code: ECF/HTL-22030082-LTM-DAECN

Stt	Chỉ tiêu	Đơn vị	Phương pháp thử nghiệm /Phương pháp đo	Kết quả	Quy chuẩn so sánh
				220300075-NT	
07	Độ màu	Pt/Co	TCVN 6185: 2015	56	150(a)
08	Clo dư	mg/L	SMEWW 4500B-Cl:2017	KPH MDL = 0,3	2(a)
09	Đồng (Cu)	mg/L	SMEWW 3111B:2017	0,32	2(a)
10	Dầu mỏ khoáng	mg/L	SMEWW 5520 B&F: 2017	3,5	10(a)
11	Crom (VI)	mg/L	SMEWW 3500Cr-B: 2017	KPH MDL = 0,002	0,1(a)
12	Crom (III)	mg/L	SMEWW 3500Cr-B: 2017 + SMEWW 3113B: 2017	KPH MDL = 0,002	1(a)
13	Sắt (Fe)	mg/L	TCVN 6177:1996	1,2	5(a)

Ghi chú:

- *(*): Các chỉ tiêu đã được Bộ Tài nguyên và Môi trường (BTNMT) công nhận VIMCERTS 293*
- *(**): Các chỉ tiêu đã được BTNMT & BoA công nhận VIMCERTS 293 & VILAS 908.*
- *(a): QCVN 40:2011/BTNMT – Quy chuẩn kỹ thuật quốc gia về nước thải công nghiệp, cột B.*
- *(b): QCVN 14:2008/BTNMT – Quy chuẩn kỹ thuật quốc gia về nước thải sinh hoạt, cột B*

PHÒNG THỬ NGHIỆM

Lê Thị Minh

GIÁM ĐỐC

MSDN:3702271694 CÔNG TY TNHH KỸ THUẬT MÔI TRƯỜNG ECO FINE TX. BẾN CÁT - T. BÌNH DƯƠNG

ThS. Đỗ Thị Thu Thi

Giá trị trên mẫu thử phân tích đã mã hóa như trên. Thời gian lưu mẫu: 5 Ngày kể từ ngày trả kết quả.
Chỉ sao một phần hay toàn bộ kết quả phân tích nếu không có sự đồng ý bằng văn bản của ECO FINE.

CÔNG TY TNHH KỸ THUẬT MÔI TRƯỜNG ECO FINE
ECO FINE ENVIRONMENTAL ENGINEERING COMPANY LIMITED
I45/14, Đường NI16, KCN Mỹ Phước III, Phường Thới Hòa, Thị xã Bến Cát, Tỉnh Bình Dương.
I45/14, NI16 Street, Mỹ Phuoc III Industrial Park, Thoi Hoa Ward
Tel: 0274. 3803 919
Tổng đài: 1900 272741

Code(7): ECF/LDQ-22080474-LDQ-DS

PHIẾU KẾT QUẢ THỬ NGHIỆM

1. Đơn vị yêu cầu : **CÔNG TY TNHH XỬ LÝ MÔI TRƯỜNG WATER CARE**

2. Địa chỉ đơn vị yêu cầu : I45/14, đường NI16, KCN Mỹ Phước III, Phường Thới Hòa, Thị xã Bến Cát, Tỉnh Bình Dương, Việt Nam

3. Địa điểm lấy mẫu : **CHI NHÁNH CÔNG TY TNHH DAE SUNG VINA**

4. Địa chỉ địa điểm lấy mẫu : Lô D2-D4, Khu công nghiệp Minh Hưng - Hàn Quốc, Xã Minh Hưng, Huyện Chơn Thành, Bình Phước, Việt Nam

5. Loại mẫu : Khí thải **Số lượng:** 01

6. Ngày lấy (nhận) mẫu : 09/08/2022 **Ngày trả kết quả:** 19/08/2022

7. Điều kiện lấy mẫu : Công ty hoạt động bình thường

8. Mã mẫu và vị trí lấy mẫu:

Stt	Mã số mẫu	Vị trí lấy mẫu
01	220800453-KT	Ống khói lò hơi 5 tấn /giờ

9. Phương pháp lấy mẫu:

Stt	Chỉ tiêu	Phương pháp lấy mẫu/đo đạc
01	Bụi tổng(*)	US EPA Method 5
02	Lưu lượng(*)	US EPA Method 2
03	CO(*)	HD11-QT-Testo
04	NO_x(*)	HD11-QT-Testo
05	SO_2(*)	HD11-QT-Testo

10. Tình trạng mẫu: Nguyên niêm phong

11. Thời gian thử nghiệm: 09/08/2022 - 15/08/2022

12. Kết quả thử nghiệm:

Bảng 1:

Stt	Chỉ tiêu	Đơn vị	Phương pháp thử nghiệm/đo đạc	Kết quả 220800453-KT	Quy chuẩn so sánh
01	Bụi tổng(*)	mg/Nm^3	US EPA Method 5	41.0	200(QC1909)
02	Lưu lượng(*)	m^3/h	US EPA method 2	2146	--
03	CO(*)	mg/Nm^3	HD11-QT-Testo	309	1000(QC1909)
04	NO_x(*)	mg/Nm^3	HD11-QT-Testo	58	850(QC1909)
05	SO_2(*)	mg/Nm^3	HD11-QT-Testo	273	500(QC1909)

Ghi chú:

(--): Quy chuẩn không quy định.

Kết quả chỉ có giá trị trên mẫu thử phân tích đã mã hóa như trên. Thời gian lưu mẫu: 5 Ngày kể từ ngày trả kết quả.
Không được trích sao một phần hay toàn bộ kết quả phân tích nếu không có sự đồng ý bằng văn bản của ECO FINE.

CÔNG TY TNHH KỸ THUẬT MÔI TRƯỜNG ECO FINE
ECO FINE ENVIRONMENTAL ENGINEERING COMPANY LIMITED
MST: 3702271694

I45/14, Đường NI16, KCN Mỹ Phước III, Phường Thới Hòa, Thị xã Bến Cát, Tỉnh Bình Dương.
I45/14, NI16 Street, Mỹ Phuoc III Industrial Park, Thoi Hoa Ward, Ben Cat Town, Binh Duong Province.

Tel: 0274. 3803 919
Tổng đài: 1900 272741
Email: info@ecofine.vn
Website: https://ecofine.vn

BM07-QT7.B/04/00
Lần ban hành: 04
Publish: 04
Ngày hiệu lực: 01/06/2022
Effective Day: 01/06/2022

Code[(7)]: ECF/LDQ-22080474-LDQ-DS

(*): Các chỉ tiêu đã được Bộ Tài nguyên và Môi trường (BTNMT) công nhận VIMCERTS 293.
QC1909: QCVN 19:2009/BTNMT - Quy chuẩn kỹ thuật quốc gia về khí thải công nghiệp đối với bụi và các chất vô cơ - Cột: B

PHÒNG THỬ NGHIỆM	GIÁM ĐỐC
Ngô Đình Tuấn	Đỗ Thị Thu Thi

- Kết quả chỉ có giá trị trên mẫu thử phân tích đã mã hóa như trên. Thời gian lưu mẫu: 5 Ngày kể từ ngày trả kết quả.
- Không được trích sao một phần hay toàn bộ kết quả phân tích nếu không có sự đồng ý bằng văn bản của ECO FINE.

CÔNG TY TNHH KỸ THUẬT MÔI TRƯỜNG ECO FINE
ECO FINE ENVIRONMENTAL ENGINEERING COMPANY LIMITED
MST: 3702271694

I45/14, Đường NI16, KCN Mỹ Phước III, Phường Thới Hòa, Thị xã Bến Cát, Tỉnh Bình Dương.
I45/14, NI16 Street, Mỹ Phuoc III Industrial Park, Thoi Hoa Ward, Ben Cat Town, Binh Duong Province.

Tel: 0274. 3803 919
Tổng đài: 1900 272741
Email: info@ecofine.vn
Website: https://ecofine.vn

BM07-QT7.8/04/00
Lần ban hành: 04
Publish: 04
Ngày hiệu lực: 01/06/2022
Effective Day: 01/06/2022

Code[7]: ECF/LDQ-22080474-LDQ-DS

PHIẾU KẾT QUẢ THỬ NGHIỆM

1. Đơn vị yêu cầu : **CÔNG TY TNHH XỬ LÝ MÔI TRƯỜNG WATER CARE**

2. Địa chỉ đơn vị yêu cầu : I45/14, đường NI16, KCN Mỹ Phước III, Phường Thới Hòa, Thị xã Bến Cát, Tỉnh Bình Dương, Việt Nam

3. Địa điểm lấy mẫu : **CHI NHÁNH CÔNG TY TNHH DAE SUNG VINA**

4. Địa chỉ địa điểm lấy mẫu : Lô D2-D4, Khu công nghiệp Minh Hưng - Hàn Quốc, Xã Minh Hưng, Huyện Chơn Thành, Bình Phước, Việt Nam

5. Loại mẫu : Nước thải **Số lượng:** 01

6. Ngày lấy (nhận) mẫu : 09/08/2022 **Ngày trả kết quả:** 19/08/2022

7. Điều kiện lấy mẫu : Công ty hoạt động bình thường

8. Mã mẫu và vị trí lấy mẫu:

Stt	Mã số mẫu	Vị trí lấy mẫu	Mô tả mẫu
01	220800456-NT	Sau HTXL nước thải	- Cặn: ít cặn - Màu sắc: Đen nhạt

9. Phương pháp lấy mẫu:

- TCVN 6663-3:2016: Chất lượng nước - Lấy mẫu - Phần 3: Bảo quản và xử lý mẫu nước
- TCVN 6663-1:2011: Chất lượng nước - Lấy mẫu - Phần 1: Hướng dẫn lập chương trình lấy mẫu và kỹ thuật lấy mẫu
- TCVN 5999-1995: Chất lượng nước - Lấy mẫu - Hướng dẫn lấy mẫu nước thải

10. Tình trạng mẫu: Nguyên niêm phong

11. Thời gian thử nghiệm: 10/08/2022 - 15/08/2022

12. Kết quả thử nghiệm:

Bảng 1:

Stt	Chỉ tiêu	Đơn vị	Phương pháp thử nghiệm/đo đạc	Kết quả 220800456-NT	Quy chuẩn so sánh
01	pH(***)		TCVN 6492:2011	7.12	5.5 - 9(QC4011)
02	Tổng chất rắn lơ lửng (TSS)(***)	mg/L	TCVN 6625:2000	92	100(QC4011)
03	BOD_5 (20°C)(***)	mg/L	TCVN 6001-1:2008	46	50(QC4011)
04	COD(***)	mg/L	SMEWW 5220C:2017	112	150(QC4011)
05	Độ màu(*)	Pt/Co	TCVN 6185:2015	134	150(QC4011)
06	Tổng dầu mỡ khoáng(*)	mg/L	SMEWW 5520B&F:2017	2.6	10(QC4011)
07	Crom (VI)(*)	mg/L	SMEWW 3500Cr-B:2017	0.028	0.1(QC4011)

- Kết quả chỉ có giá trị trên mẫu thử phân tích đã mã hóa như trên. Thời gian lưu mẫu: 5 Ngày kể từ ngày trả kết quả.
- Không được trích sao một phần hay toàn bộ kết quả phân tích nếu không có sự đồng ý bằng văn bản của ECO FINE.

CÔNG TY TNHH KỸ THUẬT MÔI TRƯỜNG ECO FINE
ECO FINE ENVIRONMENTAL ENGINEERING COMPANY LIMITED
MST: 3702271694
I45/14, Đường NI16, KCN Mỹ Phước III, Phường Thới Hòa, Thị xã Bến Cát, Tỉnh Bình Dương.
I45/14, NI16 Street, Mỹ Phuoc III Industrial Park, Thoi Hoa Ward, Ben Cat Town, Binh Duong Province.
Tel: 0274. 3803 919
Tổng đài: 1900 272741
Email: info@ecofine.vn
Website: https://ecofine.vn

BM07-QT7.8/04/00
Lần ban hành: 04
Publish: 04
Ngày hiệu lực: 01/06/2022
Effective Day: 01/06/2022

Code(7): ECF/LDQ-22080474-LDQ-DS

Stt	Chỉ tiêu	Đơn vị	Phương pháp thử nghiệm/đo đạc	Kết quả 220800456-NT	Quy chuẩn so sánh
08	Crom (III)(*)	mg/L	SMEWW 3500Cr-B:2017+SMEWW 3113B:2017	KPH (MDL=0.002)	1(QC4011)
09	Sắt (Fe)(*)	mg/L	TCVN 6177:1996	4.37	5(QC4011)
10	Đồng (Cu)(*)	mg/L	SMEWW 3111B:2017	< 0.11	2(QC4011)
11	Clo dư(*)	mg/L	SMEWW 4500-Cl.B:2017	KPH (MDL=0.3)	2(QC4011)
12	Amoni (NH_4^+ tính theo N)(*)	mg/L	EPA Method 350.2	KPH (MDL=0.6)	10(QC4011)
13	Phosphat (PO_4^{3-} tính theo P)(***)	mg/L	TCVN 6202:2008	KPH (MDL=0.010)	10(QC1408)

Ghi chú:

KPH: Không phát hiện.
MDL: Giới hạn phát hiện.
(*): Các chỉ tiêu đã được Bộ Tài nguyên và Môi trường (BTNMT) công nhận VIMCERTS 293.
(***): Các chỉ tiêu đã được BTNMT & BoA công nhận VIMCERTS 293 & VILAS 908.
QC4011: QCVN 40:2011/BTNMT - Quy chuẩn kỹ thuật Quốc Gia về nước thải công nghiệp - Cột: B
QC1408: QCVN 14:2008/BTNMT - Quy chuẩn kỹ thuật quốc gia về nước thải sinh hoạt - Cột: B

PHÒNG THỬ NGHIỆM

Ngô Đình Tuấn

GIÁM ĐỐC

Đỗ Thị Thu Thi

- Kết quả chỉ có giá trị trên mẫu thử phân tích đã mã hóa như trên. Thời gian lưu mẫu: 5 Ngày kể từ ngày trả kết quả.
- Không được trích sao một phần hay toàn bộ kết quả phân tích nếu không có sự đồng ý bằng văn bản của ECO FINE.

CÔNG TY TNHH KỸ THUẬT MÔI TRƯỜNG ECO FINE
ECO FINE ENVIRONMENTAL ENGINEERING COMPANY LIMITED
MST: 3702271694
I45/14, Đường NI16, KCN Mỹ Phước III, Phường Thới Hòa, Thị xã Bến Cát, Tỉnh Bình Dương.
I45/14, NI16 Street, Mỹ Phuoc III Industrial Park, Thoi Hoa Ward, Ben Cat Town, Binh Duong Province.
Tel: 0274. 3803 919
Tổng đài: 1900 272741
Email: info@ecofine.vn
Website: https://ecofine.vn

BM07-QT7.8/04/00
Lần ban hành: 04
Publish: 04
Ngày hiệu lực: 01/06/2022
Effective Day: 01/06/2022

CÔNG TY CP DV TV MÔI TRƯỜNG HẢI ÂU
3, Đường Tân Thới Nhất 20, KP 4, P.Tân Thới Nhất, Quận 12, TP.HCM
Điện thoại: 028. 3816 4421 Fax: 028. 3816 4437
Website: www.moitruong.org.vn

VLAT - 1.0444
ISO/IEC 17025:2017
VIMCERTS 117

PKQ/Số: HA.23.07897.04

Tp. Hồ Chí Minh, ngày 03 tháng 10 năm 2023

KẾT QUẢ THỬ NGHIỆM

1. Đơn vị yêu cầu: **CÔNG TY CỔ PHẦN ĐẦU TƯ XÂY DỰNG VÀ MÔI TRƯỜNG VIỆT ĐÔ**
2. Tên khách hàng: **CHI NHÁNH CÔNG TY TNHH DAE SUNG VINA**
   Lô D2-D4, Khu công nghiệp Minh Hưng - Hàn Quốc, Phường Minh Hưng, Thị xã Chơn Thành, Tỉnh Bình Phước, Việt Nam
3. Loại mẫu: Khí thải

Mã số mẫu	Vị trí lấy mẫu	Tọa độ
HA.23.07897.04	Khí thải ống khói lò hơi 5 tấn	X=1270283, Y=0539854

4. Ngày lấy mẫu: 26/09/2023 Ngày trả kết quả: 03/10/2023
5. Phương pháp thử nghiệm:

Stt	Thông số	Đơn vị	Phương pháp lấy và bảo quản mẫu	Phương pháp thử nghiệm	Giới hạn phát hiện /Phạm vi đo
1	Lưu lượng(*)	m^3/h	US EPA Method 2	US EPA Method 2	1.600.000 m^3/h
2	SO_2(*)	mg/Nm^3	HD/KT – SO_2	HD/KT – SO_2	0 – 13.100 mg/Nm^3
3	NO_x (tính theo NO_2)(*)	mg/Nm^3	HD/KT – NO_x	HD/KT – NO_x	0 - 940 mg/Nm^3
4	CO(*)	mg/Nm^3	HD/KT – CO	HD/KT – CO	0 – 11.400 mg/Nm^3
5	Bụi (PM)(*)	mg/Nm^3	US EPA Method 5	US EPA Method 5	0,2 mg/Nm^3

6. Kết quả thử nghiệm:

Stt	Thông số	Đơn vị	Kết quả thử nghiệm	QCVN 19:2009/ BTNMT, Cột B
			HA.23.07897.04	
1.	Lưu lượng(*)	m^3/h	2.321	-
2.	SO_2(*)	mg/Nm^3	67	**500**
3.	NO_x (tính theo NO_2)(*)	mg/Nm^3	154	**850**
4.	CO(*)	mg/Nm^3	881	**1000**
5.	Bụi (PM)(*)	mg/Nm^3	185,0	**200**

Ghi chú: (*): Chỉ tiêu được chứng nhận Vimcerts
KPH: Không phát hiện
QCVN 19:2009/BTNM – Quy chuẩn kỹ thuật quốc gia về khí thải công nghiệp đối với bụi và các chất vô cơ - Cột B

Phòng Thử Nghiệm

Đặng Nguyễn Minh Khôi

P.Giám đốc

Nguyễn Thùy Diễm

1. Kết quả chỉ có giá trị trên mẫu thử / tại thời điểm đo đạc
2. Thời gian lưu mẫu: 7 ngày kể từ ngày trả kết quả đối với mẫu đất, nước, bùn, chất thải, không lưu đối với mẫu khí, vi sinh
3. Không được trích sao một phần hoặc toàn bộ phiếu kết quả thử nghiệm nếu không có sự đồng ý của Công ty CP DV TV MT Hải Âu

CÔNG TY CP DV TV MÔI TRƯỜNG HẢI ÂU
3, Đường Tân Thới Nhất 20, KP 4, P.Tân Thới Nhất, Quận 12, TP.HCM
Điện thoại: 028. 3816 4421 Fax: 028. 3816 4437
Website: www.moitruong.org.vn

VLAT - 1.0444
ISO/IEC 17025:2017
VIMCERTS 117

PKQ/Số: HA.23.07897.03

Tp. Hồ Chí Minh, ngày 03 tháng 10 năm 2023

KẾT QUẢ THỬ NGHIỆM

1. Đơn vị yêu cầu: **CÔNG TY CỔ PHẦN ĐẦU TƯ XÂY DỰNG VÀ MÔI TRƯỜNG VIỆT ĐÔ**
2. Tên khách hàng: **CHI NHÁNH CÔNG TY TNHH DAE SUNG VINA**
   Lô D2-D4, Khu công nghiệp Minh Hưng - Hàn Quốc, Phường Minh Hưng, Thị xã Chơn Thành, Tỉnh Bình Phước, Việt Nam
3. Loại mẫu: Nước thải

Mã số mẫu	Vị trí lấy mẫu	Tọa độ	Phương pháp lấy mẫu
HA.23.07897.03	Nước thải sau HTXL	X=1270289, Y=0539943	Theo TCVN 6663-1:2011, TCVN 6663-3:2016, TCVN 5999:1995, TCVN 6663 – 14:2018, TCVN 8880 – 2011

4. Ngày lấy mẫu: 26/09/2023 Ngày trả kết quả: 03/10/2023
5. Phương pháp thử nghiệm:

Stt	Thông số	Đơn vị	Phương pháp thử nghiệm	Giới hạn phát hiện/ Phạm vi đo
1	pH(*)(a)	--	TCVN 6492:2011	2 – 12 pH
2	Độ màu(*)(a)	Pt – Co	TCVN 6185:2015	7 Pt – Co
3	TSS(*)(a)	mg/L	TCVN 6625:2000	5 mg/L
4	BOD_5(*)(a)	mg/L	TCVN 6001-1:2008	1,0 mg/L
5	COD(*)(a)	mg/L	SMEWW 5220C:2017	3 mg/L
6	Amoni ($N\_NH_4^+$)(*)	mg/L	SMEWW 4500-NH_3.B&C:2017	1 mg/L
7	Phosphate ($P\_PO_4^{3-}$)(*)(a)	mg/L	TCVN 6202:2008	0,03 mg/L
8	Clo dư(*)(a)	mg/L	SMEWW 4500-Cl.B:2017	0,3 mg/L
9	Sắt (Fe) (*)(a)	mg/L	SMEWW 3111B:2017	0,03 mg/L
10	Đồng (Cu) (*)(a)	mg/L	SMEWW 3111B:2017	0,05 mg/L
11	Crom (VI) (*)(a)	µg/L	SMEWW 3500-Cr.B:2017	2 µg/L
12	Crom (III) (*)(a)	µg/L	SMEWW 3113B:2017 + SMEWW 3500-Cr.B:2017	3 µg/L
13	Tổng dầu mỡ(*)(a)	mg/L	SMEWW 5520B:2017	0,3 mg/L

1. Kết quả chỉ có giá trị trên mẫu thử / tại thời điểm đo đạc
2. Thời gian lưu mẫu: 7 ngày kể từ ngày trả kết quả đối với mẫu đất, nước, bùn, chất thải, không lưu đối với mẫu khí, vi sinh
3. Không được trích sao một phần hoặc toàn bộ phiếu kết quả thử nghiệm nếu không có sự đồng ý của Công ty CP DV TV MT Hải Âu

6. Kết quả thử nghiệm:

Stt	Thông số	Đơn vị	Kết quả thử nghiệm	QCVN 40:2011/ BTNMT cột B
			HA.23.07897.03	
1.	pH(*)(a)	--	6,97	5,5 – 9
2.	Độ màu(*)(a)	Pt – Co	49,2	150
3.	TSS(*)(a)	mg/L	75	100
4.	BOD_5(*)(a)	mg/L	41	50
5.	COD(*)(a)	mg/L	87	150
6.	Amoni ($N\_NH_4^+$)(*)	mg/L	6,2	10
7.	Phosphate ($P\_PO_4^{3-}$)(*)(a)	mg/L	1,2	-
8.	Clo dư(*)(a)	mg/L	KPH	2
9.	Sắt (Fe) (*)(a)	mg/L	KPH	5
10.	Đồng (Cu) (*)(a)	mg/L	KPH	2
11.	Crom (VI) (*)(a)	mg/L	KPH	0,1
12.	Crom (III) (*)(a)	mg/L	KPH	1
13.	Tổng dầu mỡ(*)(a)	mg/L	KPH	10

Ghi chú: *(*): Chỉ tiêu được chứng nhận Vimcerts*
(a) : Chỉ tiêu được chứng nhận VLAT-1.0444
KPH: Không phát hiện
QCVN 40:2011/BTNMT: Quy chuẩn kỹ thuật quốc gia về nước thải công nghiệp

Phòng Thử Nghiệm

Đặng Nguyễn Minh Khôi

P.Giám đốc

CÔNG TY CỔ PHẦN DỊCH VỤ TƯ VẤN MÔI TRƯỜNG HẢI ÂU

Nguyễn Thùy Diễm

1. Kết quả chỉ có giá trị trên mẫu thử / tại thời điểm đo đạc
2. Thời gian lưu mẫu: 7 ngày kể từ ngày trả kết quả đối với mẫu đất, nước, bùn, chất thải, không lưu đối với mẫu khí, vi sinh
3. Không được trích sao một phần hoặc toàn bộ phiếu kết quả thử nghiệm nếu không có sự đồng ý của Công ty CP DV TV MT Hải Âu

CÔNG TY CP DV TV MÔI TRƯỜNG HẢI ÂU
3, Đường Tân Thới Nhất 20, KP 4, P.Tân Thới Nhất, Quận 12, TP.HCM
Điện thoại: 028. 3816 4421 Fax: 028. 3816 4437
Website: www.moitruong.org.vn

VLAT - 1.0444 ISO/IEC 17025:2017
VIMCERTS 117

PKQ/Số: HA.23.07897.01 - 02

Tp. Hồ Chí Minh, ngày 03 tháng 10 năm 2023

KẾT QUẢ THỬ NGHIỆM

1. Đơn vị yêu cầu: **CÔNG TY CỔ PHẦN ĐẦU TƯ XÂY DỰNG VÀ MÔI TRƯỜNG VIỆT ĐÔ**
2. Tên khách hàng: **CHI NHÁNH CÔNG TY TNHH DAE SUNG VINA**
   Lô D2-D4, Khu công nghiệp Minh Hưng - Hàn Quốc, Phường Minh Hưng, Thị xã Chơn Thành, Tỉnh Bình Phước, Việt Nam
3. Loại mẫu: Không khí môi trường làm việc

Mã số mẫu	Vị trí lấy mẫu	Tọa độ
HA.23.07897.01	Không khí khu vực nhuộm	X=1270440, Y=0539897
HA.23.07897.02	Không khí khu vực dệt	X=1270433, Y=0539891

4. Ngày lấy mẫu: 26/09/2023 Ngày trả kết quả: 03/10/2023
5. Phương pháp thử nghiệm:

Stt	Thông số	Đơn vị	Phương pháp lấy và bảo quản mẫu	Phương pháp thử nghiệm	Giới hạn phát hiện /Phạm vi đo
1	Nhiệt độ(*)	°C	QCVN 46:2012/BTNMT	QCVN 46:2012/BTNMT	0 – 50 °C
2	Tiếng ồn(*)	dBA	TCVN 7878-2:2010	TCVN 7878-2:2010	30 – 130 dBA
3	SO_2(*)	µg/m³	TCVN 5971:1995	TCVN 5971:1995	3 µg/m³
4	CO(*)	mg/m³	TCVN 5972:1995	TCVN 5972:1995	2 mg/m³
5	NO_2(*)	µg/m³	TCVN 6137:2009	TCVN 6137:2009	2,5 µg/m³
6	Phenol(*)	µg/m³	US EPA Method TO-17	US EPA Method TO-17	3,0 µg/m³
7	Tổng bụi lơ lửng (TSP) (*)	µg/m³	TCVN 5067:1995	TCVN 5067:1995	16 µg/m³
8	Cl_2(*)	µg/m³	MASA 202	MASA 202	8,0 µg/m³
9	H_2SO_4(*)	µg/m³	NIOSH Method 7908	NIOSH Method 7908	3 µg/m³
10	Hydrocacbon(*)	µg/m³	US EPA Method TO-17	US EPA Method TO-17	2 µg/m³
11	VOC(*)	µg/m³	US EPA Method TO-17	US EPA Method TO-17	2 µg/m³

6. Kết quả thử nghiệm:

Bảng 1:

Kết quả thử nghiệm	Thông số
	Nhiệt độ
	°C
HA.23.07897.01	29,7
HA.23.07897.02	30,2

1. Kết quả chỉ có giá trị trên mẫu thử / tại thời điểm đo đạc
2. Thời gian lưu mẫu: 7 ngày kể từ ngày trả kết quả đối với mẫu đất, nước, bùn, chất thải, không lưu đối với mẫu khí, vi sinh
3. Không được trích sao một phần hoặc toàn bộ phiếu kết quả thử nghiệm nếu không có sự đồng ý của Công ty CP DV TV MT Hải Âu

Kết quả thử nghiệm	Thông số
	Nhiệt độ
	°C
QCVN 26:2016/BYT	18 – 32

Bảng 2:

Kết quả thử nghiệm	Thông số									
	Độ ồn	Bụi	SO_2	NO_2	CO	H_2SO_4	Cl_2	Phenol	Tổng hydrocacbon	Tổng VOC_s
	dBA	mg/Nm^3								
HA.23.07 897.01	72,5	0,15	0,098	0,078	<6	KPH	KPH	KPH	KPH	1,1
HA.23.07 897.02	83,7	0,14	0,092	0,075	<6	--	--	--	--	--
QCVN 24:2016/ BYT	≤ 85	--	--	--	--	--	--	--	--	--
QCVN 02:2019/ BYT	--	8	--	--	--	--	--	--	--	--
QCVN 03:2019/ BYT	--	--	10	10	40	3	--	--	--	--
QĐ 3733/2002 /QĐ-BYT	--	--	--	--	--	--	3	8	300	--

Ghi chú: (*): *Chỉ tiêu được chứng nhận Vimcerts*
KPH: Không phát hiện
QCVN 26:2010/BTNMT Quy chuẩn kỹ thuật quốc gia về tiếng ồn
QCVN 24:2016/BYT Quy chuẩn kỹ thuật quốc gia về tiếng ồn – mức tiếp xúc cho phép tiếng ồn tại nơi làm việc
QCVN 26:2016/BYT Quy chuẩn kỹ thuật quốc gia về vi khí hậu – giá trị cho phép vi khí hậu tại nơi làm việc
QCVN 02:2019/BYT Quy chuẩn kỹ thuật quốc gia về Bụi – giá trị giới hạn tiếp xúc cho phép bụi tại nơi làm việc
QCVN 03:2019/BYT Quy chuẩn kỹ thuật quốc gia giá trị giới hạn tiếp xúc cho phép của 50 yếu tố hóa học tại nơi làm việc
QCVN 03:2019/BYT Quy chuẩn kỹ thuật quốc gia giá trị giới hạn tiếp xúc cho phép của 50 yếu tố hóa học tại nơi làm việc
QĐ 3733/2022/QĐ-BYT Tiêu chuẩn vệ sinh môi trường lao động

Phòng Thử Nghiệm **P.Giám đốc**

Đặng Nguyễn Minh Khôi **Nguyễn Thùy Diễm**

1. Kết quả chỉ có giá trị trên mẫu thử / tại thời điểm đo đạc
2. Thời gian lưu mẫu: 7 ngày kể từ ngày trả kết quả đối với mẫu đất, nước, bùn, chất thải, không lưu đối với mẫu khí, vi sinh
3. Không được trích sao một phần hoặc toàn bộ phiếu kết quả thử nghiệm nếu không có sự đồng ý của Công ty CP DV TV MT Hải Âu

CÔNG TY CP XÂY DỰNG & MÔI TRƯỜNG ĐẠI PHÚ
DAI PHU CONSTRUCTION & ENVIRONMENT JSC
Địa chỉ: 156 Vườn Lài, P. An Phú Đông, Quận 12, Tp. Hồ Chí Minh
Tel: 028.66604779 Email: mtdaiphu@gmail.com
Website: giamsatmoitruong.com.vn

Mã số/ Ref. No: 00446.KLV/2023/PKQ (23.640)

PHIẾU KẾT QUẢ THỬ NGHIỆM

TEST REPORT

1. Tên khách hàng/ *Client's Name*: **CÔNG TY CP ĐẦU TƯ XÂY DỰNG VÀ MÔI TRƯỜNG VIỆT ĐÔ**

2. Địa điểm lấy mẫu/ *Sampling location*: CHI NHÁNH CÔNG TY TNHH DAE SUNG VINA - Lô D2-D4, Khu công nghiệp Minh Hưng - Hàn Quốc, Phường Minh Hưng, Thị xã Chơn Thành, Tỉnh Bình Phước, Việt Nam

3. Loại mẫu/ *Type of sample*: Không khí môi trường làm việc

4. Thông tin mẫu/ *Sample information*:

Mã số mẫu/ *Sample code*	**Vị trí lấy mẫu/** *Sampling locations*	**Tọa độ/** *Coordinate*
23.0640.KLV.01	Không khí khu vực nhuộm	X=1270440, Y=0539897
23.0640.KLV.02	Không khí khu vực dệt	X=1270433, Y=0539891

5. Ngày lấy mẫu (nhận mẫu) */Sample date (Sample receipt)*: 09/03/2023

6. Ngày trả kết quả/ *Returning results date*: 17/03/2023

7. Bảng kết quả/ *Results table*

STT/ *No.*	**Thông số/** *Parameters*	**Đơn vị/** *Unit*	**Phương pháp thử nghiệm/** *Testing methods*	**Kết quả/** *Testing result*		**QCVN Không khí KVLV**
				23.0640. KLV.01	**23.0640. KLV.02**	**STEL**
1	Cl_2[(c)]	mg/m^3	MASA 202	KPH (MDL=8)	-	**3**[(1)]
2	H2SO4[(c)]	$\mu g/m^3$	NIOSH 7908	18,5	-	**2**[(1)]
3	NO_x (tính theo NO_2)	mg/m^3	TCVN 6137:2009	0,11	0,103	**10**[(1)]
4	Tổng bụi lơ lửng (TSP)	mg/m^3	TCVN 5067:1995	0,53	0,68	**8**[(2)]
5	SO_2	mg/m^3	TCVN 5971:1995	0,136	0,116	**10**[(1)]
6	CO	mg/m^3	SOP-H16	< 9	< 9	**40**[(1)]
7	Phenol	mg/m^3	NIOSH Method 2546	KPH (MDL=0,0005)	-	-[(1)]
8	Nhiệt độ	°C	QCVN 46:2012/BTNMT	29,3	30,2	**18 ÷ 32**[(3)]
9	Tiếng ồn	dBA	TCVN 7878-2:2018	80,8	82,8	**85**[(4)]
10	Tổng hydrocacbon (C_xH_y) (n-Heptane, n-Nonane, n-Octane)	mg/m^3	NIOSH Method 1500	7,1	-	**300**[(5)]

1. Kết quả phân tích chỉ có giá trị trên mẫu thử/ Testing results in this test reports are valid only for the sample
2. Không được sao chép một cách không đầy đủ hoặc không có sự chấp thuận của công ty/ This report will not be reproduced except in full, without approval of company

CÔNG TY CP XÂY DỰNG & MÔI TRƯỜNG ĐẠI PHÚ
DAI PHU CONSTRUCTION & ENVIRONMENT JSC
Địa chỉ: 156 Vườn Lài, P. An Phú Đông, Quận 12, Tp. Hồ Chí Minh
Tel: 028.66604779 Email: mtdaiphu@gmail.com
Website: giamsatmoitruong.com.vn

11	Tổng VOC_s (Toluene, Styrene)	mg/m^3	NIOSH Method 1501	6,9	-	-

Chú thích/ *Remarks:*
1. KPH: Không phát hiện (<MDL)/ *Not detected*
2. (1): QCVN 03: 2019/BYT: Quy chuẩn kỹ thuật quốc gia giá trị giới hạn tiếp xúc cho phép của 50 yếu tố hóa học tại nơi làm việc
3. (2): QCVN 02: 2019/BYT: Quy chuẩn kỹ thuật quốc gia về bụi - giá trị giới hạn tiếp xúc cho phép bụi tại nơi làm việc; Giới hạn tiếp xúc ca làm việc (TWA)
4. (3): QCVN 26:2016/BYT: Quy chuẩn kỹ thuật quốc gia về vi khí hậu - Giá trị cho phép vi khí hậu tại nơi làm việc
5. (4): QCVN 24:2016/BYT: Quy chuẩn kỹ thuật quốc gia về tiếng ồn
6. (5): QĐ 3733/2002/QĐ-BYT: Tiêu chuẩn vệ sinh lao động

TP. Hồ Chí Minh, ngày 17 tháng 03 năm 2023

TRƯỞNG PHÒNG THỬ NGHIỆM
Supervised by

NGUYỄN CHÍ NHÃ

GIÁM ĐỐC
Director

M.S.D.N:0316800274-C.T.C.P CÔNG TY CỔ PHẦN XÂY DỰNG VÀ MÔI TRƯỜNG ĐẠI PHÚ THÀNH PHỐ HỒ CHÍ MINH

ĐOÀN THỊ THỦY

1. Kết quả phân tích chỉ có giá trị trên mẫu thử/ Testing results in this test reports are valid only for the sample
2. Không được sao chép một cách không đầy đủ hoặc không có sự chấp thuận của công ty/ This report will not be reproduced except in full, without approval of company

CÔNG TY CP XÂY DỰNG & MÔI TRƯỜNG ĐẠI PHÚ
DAI PHU CONSTRUCTION & ENVIRONMENT JSC
Địa chỉ: 156 Vườn Lài, P. An Phú Đông, Quận 12, Tp. Hồ Chí Minh
Tel: 028.66604779 Email: mtdaiphu@gmail.com
Website: giamsatmoitruong.com.vn

VIMCERTS 292

Mã số/ Ref. No: 01655/2023/PKQ (23.640)

PHIẾU KẾT QUẢ THỬ NGHIỆM

TEST REPORT

1. Tên khách hàng/ *Client's Name*: **CÔNG TY CP ĐẦU TƯ XÂY DỰNG VÀ MÔI TRƯỜNG VIỆT ĐÔ**

2. Địa điểm lấy mẫu/ *Sampling location*: CHI NHÁNH CÔNG TY TNHH DAE SUNG VINA - Lô D2-D4, Khu công nghiệp Minh Hưng - Hàn Quốc, Phường Minh Hưng, Thị xã Chơn Thành, Tỉnh Bình Phước, Việt Nam

3. Loại mẫu/ *Type of sample*: Khí thải

4. Thông tin mẫu/ *Sample information*:

Mã số mẫu/ *Sample code*	**Vị trí lấy mẫu/** *Sampling locations*	**Tọa độ/** *Coordinate*
23.0640.KT.02	Khí thải ống khói lò hơi 5 tấn	X=1270283, Y=0539854

5. Ngày lấy mẫu (nhận mẫu) */Sample date (Sample receipt)*: 09/03/2023

6. Ngày trả kết quả/ *Returning results date*: 17/03/2023

7. Bảng kết quả/ *Results table*

STT/ *No.*	**Thông số/** *Parameters*	**Đơn vị/** *Unit*	**Phương pháp thử nghiệm/** *Testing methods*	**Kết quả/** *Testing result*	**QCVN Khí thải công nghiệp**
				23.0640.KT.02	**Nồng độ**
1	Lưu Lượng[(a)]	m^3/h	US EPA Method 2	8.578	-
2	NO_x (Tính theo NO_2)[(a)]	mg/Nm^3	HDCV/LM-82	189	**850**[(1)]
3	CO[(a)]	mg/Nm^3	HDCV/LM-82	399	**1.000**[(1)]
4	SO_2[(a)]	mg/Nm^3	HDCV/LM-82	26,1	**500**[(1)]
5	Bụi (PM)[(a)]	mg/Nm^3	US EPA Method 5	45	**200**[(1)]

Chú thích/ *Remarks:*
1. (a): Thông số đã được Bộ tài nguyên và Môi trường công nhận/ *The parameter has been recognized by the Ministry of Natural Resources and Environment.*
2. (1): QCVN 19:2009/BTNMT: Quy chuẩn kỹ thuật quốc gia về khí thải công nghiệp đối với bụi và các chất vô cơ, Cột B

TP. Hồ Chí Minh, ngày 17 tháng 03 năm 2023

TRƯỞNG PHÒNG THỬ NGHIỆM
Supervised by

NGUYỄN CHÍ NHÃ

GIÁM ĐỐC
Director

M.S.D.N: 0316800227 C.T.C.P CÔNG TY CỔ PHẦN XÂY DỰNG VÀ MÔI TRƯỜNG ĐẠI PHÚ THÀNH PHỐ HỒ CHÍ MINH

ĐOÀN THỊ THỦY

1. Kết quả phân tích chỉ có giá trị trên mẫu thử/ Testing results in this test reports are valid only for the sample
2. Không được sao chép một cách không đầy đủ hoặc không có sự chấp thuận của công ty/ This report will not be reproduced except in full, without approval of company

CÔNG TY CP XÂY DỰNG & MÔI TRƯỜNG ĐẠI PHÚ
DAI PHU CONSTRUCTION & ENVIRONMENT JSC
Địa chỉ: 156 Vườn Lài, P. An Phú Đông, Quận 12, Tp. Hồ Chí Minh
Tel: 028.66604779 Email: mtdaiphu@gmail.com
Website: giamsatmoitruong.com.vn

VIMCERTS 292

Mã số/ Ref. No: 01656/2023/PKQ (23.640)

PHIẾU KẾT QUẢ THỬ NGHIỆM

TEST REPORT

1. Tên khách hàng/ *Client's Name*: **CÔNG TY CP ĐẦU TƯ XÂY DỰNG VÀ MÔI TRƯỜNG VIỆT ĐÔ**

2. Địa điểm lấy mẫu/ *Sampling location*: CHI NHÁNH CÔNG TY TNHH DAE SUNG VINA - Lô D2-D4, Khu công nghiệp Minh Hưng - Hàn Quốc, Phường Minh Hưng, Thị xã Chơn Thành, Tỉnh Bình Phước, Việt Nam

3. Loại mẫu/ *Type of sample*: Nước thải

4. Thông tin mẫu/ *Sample information*:

Mã số mẫu/ *Sample code*	**Vị trí lấy mẫu/** *Sampling locations*	**Tọa độ/** *Coordinate*
23.0640.NT.02	Nước thải sau hệ thống xử lý	X=1270289, Y=0539943

5. Ngày lấy mẫu (nhận mẫu) */Sample date (Sample receipt)*: 09/03/2023

6. Ngày trả kết quả/ *Returning results date*: 17/03/2023

7. Bảng kết quả/ *Results table*

STT/ *No.*	**Thông số/** *Parameters*	**Đơn vị/** *Unit*	**Phương pháp thử nghiệm/** *Testing methods*	**Kết quả/** *Testing result*	**QCVN 40:2011/BTNMT**
				23.0640.NT.02	**Cột B[1]**
1	Crom (III)[c]	mg/L	SMEWW 3113B:2017 + SMEWW 3500-Cr.B:2017	KPH (MDL=0,004)	**1**
2	pH[a,b]	-	TCVN 6492:2011	7,32	**5,5 ÷ 9**
3	Độ màu[a,b]	Pt-Co	SMEWW 2120C:2017	91,3	**150**
4	TSS[a,b]	mg/L	TCVN 6625:2000	KPH (MDL=5)	**100**
5	COD[a,b]	mg/L	SMEWW 5220C:2017	106	**150**
6	BOD_5[a,b]	mg/L	TCVN 6001-1:2008	45,7	**50**
7	NH_4^+ (NH_4^+ tính theo N)[a,b]	mg/L	SMEWW 4500-NH_3.B&F:2017	0,28	**10**
8	PO_4^{3-} (PO_4^{3-} tính theo P)[a,b]	mg/L	TCVN 6202:2008	0,03	-
9	Fe[a]	mg/L	SMEWW 3111B:2017	0,39	**5**
10	Tổng dầu, mỡ khoáng[a]	mg/L	SMEWW 5520B&F:2017	KPH (MDL=0,3)	**10**
11	Cu[a]	mg/L	SMEWW 3111B:2017	KPH (MDL=0,03)	**2**
12	Crom (VI)[a,b]	mg/L	SMEWW 3500-Cr.B:2017	0,046	**0,1**
13	Clo dư[a,b]	mg/L	SMEWW 4500-Cl.G:2017	KPH (MDL=0,2)	**2**

1. Kết quả phân tích chỉ có giá trị trên mẫu thử/ Testing results in this test reports are valid only for the sample
2. Không được sao chép một cách không đầy đủ hoặc không có sự chấp thuận của công ty/ This report will not be reproduced except in full, without approval of company

CÔNG TY CP XÂY DỰNG & MÔI TRƯỜNG ĐẠI PHÚ
DAI PHU CONSTRUCTION & ENVIRONMENT JSC
Địa chỉ: 156 Vườn Lài, P. An Phú Đông, Quận 12, Tp. Hồ Chí Minh
Tel: 028.66604779 Email: mtdaiphu@gmail.com
Website: giamsatmoitruong.com.vn

VIMCERTS 292

Chú thích/ *Remarks:*
1. (a): Thông số đã được Bộ tài nguyên và Môi trường công nhận/ *The parameter has been recognized by the Ministry of Natural Resources and Environment.*
2. (b): Thông số đã được ISO/IEC 17025:2017 công nhận/ *The parameter has been recognized by ISO/IEC 17025:2017.*
3. KPH: Không phát hiện (<MDL)/ *Not detected*
   "-" Không quy định
4. (1) Cột B: Quy định giá trị C của các thông số ô nhiễm trong nước thải công nghiệp khi xả vào nguồn nước không dùng cho mục đích cấp nước sinh hoạt.

TP. Hồ Chí Minh, ngày 17 tháng 03 năm 2023

TRƯỞNG PHÒNG THỬ NGHIỆM
Supervised by

NGUYỄN CHÍ NHÃ

GIÁM ĐỐC
Director

M.S.D.N: 0316800274-C.T.C.P
CÔNG TY CỔ PHẦN XÂY DỰNG VÀ MÔI TRƯỜNG ĐẠI PHÚ
THÀNH PHỐ HỒ CHÍ MINH

ĐOÀN THỊ THỦY

1. Kết quả phân tích chỉ có giá trị trên mẫu thử/ Testing results in this test reports are valid only for the sample
2. Không được sao chép một cách không đầy đủ hoặc không có sự chấp thuận của công ty/ This report will not be reproduced except in full, without approval of company

CÔNG TY CP XÂY DỰNG & MÔI TRƯỜNG ĐẠI PHÚ
DAI PHU CONSTRUCTION & ENVIRONMENT JSC
Địa chỉ: 156 Vườn Lài, P. An Phú Đông, Quận 12, Tp. Hồ Chí Minh
Tel: 028.66604779 Email: mtdaiphu@gmail.com
Website: daiphuenvironment.com or giamsatmoitruong.com.vn

VIMCERTS 292

Mã số/ Ref. No: 05179/2023/PKQ (23.4129)

PHIẾU KẾT QUẢ THỬ NGHIỆM

TEST REPORT

1. Tên khách hàng/ *Client's Name*: **CÔNG TY CP ĐẦU TƯ XÂY DỰNG VÀ MÔI TRƯỜNG VIỆT ĐÔ**

2. Địa điểm lấy mẫu/ *Sampling location*: CHI NHÁNH CÔNG TY TNHH DAE SUNG VINA - Lô D2-D4, Khu công nghiệp Minh Hưng - Hàn Quốc, Phường Minh Hưng, Thị xã Chơn Thành, Tỉnh Bình Phước, Việt Nam

3. Loại mẫu/ *Type of sample*: Khí thải

4. Thông tin mẫu/ *Sample information*:

Mã số mẫu/ *Sample code*	**Vị trí lấy mẫu/** *Sampling locations*	**Tọa độ/** *Coordinate*
23.4129.KT.02	Khí thải ống khói lò hơi 5 tấn	X=1270283, Y=0539854

5. Ngày lấy mẫu (nhận mẫu) /*Sample date (Sample receipt)*: 30/06/2023

6. Ngày trả kết quả/ *Returning results date*: 08/07/2023

7. Bảng kết quả/ *Results table*

STT/ *No.*	**Thông số/** *Parameters*	**Đơn vị/** *Unit*	**Phương pháp thử nghiệm/** *Testing methods*	**Kết quả/** *Testing result*	**QCVN Khí thải công nghiệp**
				23.4129.KT.02	**Nồng độ**
1	Lưu Lượng[(a)]	m^3/h	US EPA Method 2	7.845	-
2	NO_x (Tính theo NO_2)[(a)]	mg/Nm^3	HDCV/LM-82	163	**850**[(1)]
3	CO[(a)]	mg/Nm^3	HDCV/LM-82	410	**1.000**[(1)]
4	SO_2[(a)]	mg/Nm^3	HDCV/LM-82	23,6	**500**[(1)]
5	Bụi (PM)[(a)]	mg/Nm^3	US EPA Method 5	52	**200**[(1)]

Chú thích/ *Remarks:*
1. (a): Thông số đã được Bộ tài nguyên và Môi trường công nhận/ *The parameter has been recognized by the Ministry of Natural Resources and Environment.*
2. (1): QCVN 19:2009/BTNMT: Quy chuẩn kỹ thuật quốc gia về khí thải công nghiệp đối với bụi và các chất vô cơ, Cột B

TP. Hồ Chí Minh, ngày 08 tháng 07 năm 2023

TRƯỞNG PHÒNG THỬ NGHIỆM
Supervised by

NGUYỄN CHÍ NHÃ

GIÁM ĐỐC
Director

M.S.D.N: 0316[illegible] CÔNG TY CỔ PHẦN XÂY DỰNG VÀ MÔI TRƯỜNG ĐẠI PHÚ THÀNH PHỐ HỒ CHÍ MINH

ĐOÀN THỊ THỦY

1. Kết quả phân tích chỉ có giá trị trên mẫu thử/ Testing results in this test reports are valid only for the sample
2. Không được sao chép một cách không đầy đủ hoặc không có sự chấp thuận của công ty/ This report will not be reproduced except in full, without approval of company

CÔNG TY CP XÂY DỰNG & MÔI TRƯỜNG ĐẠI PHÚ
DAI PHU CONSTRUCTION & ENVIRONMENT JSC
Địa chỉ: 156 Vườn Lài, P. An Phú Đông, Quận 12, Tp. Hồ Chí Minh
Tel: 028.66604779 Email: mtdaiphu@gmail.com
Website: giamsatmoitruong.com.vn

Mã số/ Ref. No: 01342.KLV/2023/PKQ (23.4129)

PHIẾU KẾT QUẢ THỬ NGHIỆM

TEST REPORT

1. Tên khách hàng/ *Client's Name*: **CÔNG TY CP ĐẦU TƯ XÂY DỰNG VÀ MÔI TRƯỜNG VIỆT ĐÔ**

2. Địa điểm lấy mẫu/ *Sampling location*: CHI NHÁNH CÔNG TY TNHH DAE SUNG VINA - Lô D2-D4, Khu công nghiệp Minh Hưng - Hàn Quốc, Phường Minh Hưng, Thị xã Chơn Thành, Tỉnh Bình Phước, Việt Nam

3. Loại mẫu/ *Type of sample*: Không khí môi trường làm việc

4. Thông tin mẫu/ *Sample information*:

Mã số mẫu/ *Sample code*	**Vị trí lấy mẫu/** *Sampling locations*	**Tọa độ/** *Coordinate*
23.4129.KLV.01	Không khí khu vực nhuộm	X=1270440, Y=0539897
23.4129.KLV.02	Không khí khu vực dệt	X=1270433, Y=0539891

5. Ngày lấy mẫu (nhận mẫu) */Sample date (Sample receipt)*: 30/06/2023

6. Ngày trả kết quả/ *Returning results date*: 08/07/2023

7. Bảng kết quả/ *Results table*

STT/ *No.*	**Thông số/** *Parameters*	**Đơn vị/** *Unit*	**Phương pháp thử nghiệm/** *Testing methods*	**Kết quả/** *Testing result*		**QCVN Không khí KVLV**
				23.4129. KLV.01	**23.4129. KLV.02**	**STEL**
1	Cl_2	mg/m^3	SOP-ATLĐ 30	KPH (MDL=0,01)	-	**3**(1)
2	NO_x (tính theo NO_2)	mg/m^3	TCVN 6137:2009	0,092	0,096	**10**(2)
3	H_2SO_4	mg/m^3	SOP-ATLĐ 36	KPH (MDL=0,01)	-	**2**(3)
4	Bụi toàn phần	mg/m^3	QCVN 02:2019/BYT	0,43	0,56	**8**(4)
5	SO_2	mg/m^3	TCVN 5971:1995	0,128	0,122	**10**(2)
6	CO	mg/m^3	SOP-H16	< 9	<9	**40**(2)
7	Phenol	mg/m^3	NIOSH Method 2546	KPH (MDL=0,0005)	-	-(2)
8	Nhiệt độ	°C	TCVN 5508:2009	31,1	30,9	**18 ÷ 32**(5)
9	Tiếng ồn	dBA	TCVN 7878-2:2018	76,4	81,2	**85**(6)

1. Kết quả phân tích chỉ có giá trị trên mẫu thử/ Testing results in this test reports are valid only for the sample
2. Không được sao chép một cách không đầy đủ hoặc không có sự chấp thuận của công ty/ This report will not be reproduced except in full, without approval of company

CÔNG TY CP XÂY DỰNG & MÔI TRƯỜNG ĐẠI PHÚ
DAI PHU CONSTRUCTION & ENVIRONMENT JSC
Địa chỉ: 156 Vườn Lài, P. An Phú Đông, Quận 12, Tp. Hồ Chí Minh
Tel: 028.66604779 Email: mtdaiphu@gmail.com
Website: giamsatmoitruong.com.vn

10	Tổng hydrocacbon (C_xH_y)(n-Heptane, n-Nonane, n-Octane)	mg/m^3	NIOSH Method 1500	2,2	-	**300**(1)
11	Tổng VOC_s(Toluene, Styrene, Ethylbenzene)	mg/m^3	NIOSH Method 1501	1,5	-	-

Chú thích/ *Remarks:*
1. KPH: Không phát hiện (<MDL)/ *Not detected*
2. (1): QĐ 3733/2002/QĐ-BYT: Tiêu chuẩn vệ sinh lao động
3. (2): QCVN 03: 2019/BYT: Quy chuẩn kỹ thuật quốc gia giá trị giới hạn tiếp xúc cho phép của 50 yếu tố hóa học tại nơi làm việc
4. (3): QCVN 03: 2019/BYT: Quy chuẩn kỹ thuật quốc gia giá trị giới hạn tiếp xúc cho phép của 50 yếu tố hóa học tại nơi làm việc;
5. (4): QCVN 02: 2019/BYT: Quy chuẩn kỹ thuật quốc gia về bụi - giá trị giới hạn tiếp xúc cho phép bụi tại nơi làm việc; Giới hạn tiếp xúc ca làm việc (TWA)
6. (5): QCVN 26:2016/BYT: Quy chuẩn kỹ thuật quốc gia về vi khí hậu - Giá trị cho phép vi khí hậu tại nơi làm việc
7. (6): QCVN 24:2016/BYT: Quy chuẩn kỹ thuật quốc gia về tiếng ồn

TP. Hồ Chí Minh, ngày 08 tháng 07 năm 2023

TRƯỞNG PHÒNG THỬ NGHIỆM
Supervised by

NGUYỄN CHÍ NHÃ

GIÁM ĐỐC
Director

ĐOÀN THỊ THỦY

1. Kết quả phân tích chỉ có giá trị trên mẫu thử/ Testing results in this test reports are valid only for the sample
2. Không được sao chép một cách không đầy đủ hoặc không có sự chấp thuận của công ty/ This report will not be reproduced except in full, without approval of company

CÔNG TY CP XÂY DỰNG & MÔI TRƯỜNG ĐẠI PHÚ
DAI PHU CONSTRUCTION & ENVIRONMENT JSC
Địa chỉ: 156 Vườn Lài, P. An Phú Đông, Quận 12, Tp. Hồ Chí Minh
Tel: 028.66604779 Email: mtdaiphu@gmail.com
Website: daiphuenvironment.com or giamsatmoitruong.com.vn

VIMCERTS 292

Mã số/ Ref. No: 05180/2023/PKQ (23.4129)

PHIẾU KẾT QUẢ THỬ NGHIỆM

TEST REPORT

1. Tên khách hàng/ *Client's Name*: **CÔNG TY CP ĐẦU TƯ XÂY DỰNG VÀ MÔI TRƯỜNG VIỆT ĐÔ**

2. Địa điểm lấy mẫu/ *Sampling location*: CHI NHÁNH CÔNG TY TNHH DAE SUNG VINA - Lô D2-D4, Khu công nghiệp Minh Hưng - Hàn Quốc, Phường Minh Hưng, Thị xã Chơn Thành, Tỉnh Bình Phước, Việt Nam

3. Loại mẫu/ *Type of sample*: Nước thải

4. Thông tin mẫu/ *Sample information*:

Mã số mẫu/ *Sample code*	**Vị trí lấy mẫu/** *Sampling locations*	**Tọa độ/** *Coordinate*
23.4129.NT.02	Nước thải sau hệ thống xử lý	X=1270289, Y=0539943

5. Ngày lấy mẫu (nhận mẫu) /*Sample date (Sample receipt)*: 30/06/2023

6. Ngày trả kết quả/ *Returning results date*: 08/07/2023

7. Bảng kết quả/ *Results table*

STT/ *No.*	**Thông số/** *Parameters*	**Đơn vị/** *Unit*	**Phương pháp thử nghiệm/** *Testing methods*	**Kết quả/** *Testing result*	**QCVN 40:2011/BTNMT**
				23.4129.NT.02	**Cột B(1)**
1	pH(a,b)	-	TCVN 6492:2011	7,16	**5,5 ÷ 9**
2	Clo dư(a,b)	mg/L	HDCV/ĐN-H08	0,23	**2**
3	Độ màu(a,b)	Pt-Co	SMEWW 2120C:2017	63	**150**
4	TSS(a,b)	mg/L	TCVN 6625:2000	28	**100**
5	COD(a,b)	mg/L	SMEWW 5220C:2017	83	**150**
6	BOD_5(a,b)	mg/L	TCVN 6001-1:2008	36	**50**
7	NH_4^+ (NH_4^+ tính theo N)(a,b)	mg/L	SMEWW 4500-NH_3.B&F:2017	0,56	**10**
8	PO_4^{3-} (PO_4^{3-} tính theo P)(a,b)	mg/L	TCVN 6202:2008	0,03	-
9	Fe(a)	mg/L	SMEWW 3111B:2017	2	**5**
10	Tổng dầu, mỡ khoáng(a)	mg/L	SMEWW 5520B&F:2017	KPH (MDL=0,3)	**10**
11	Cu(a)	mg/L	SMEWW 3111B:2017	KPH (MDL=0,03)	**2**
12	Crom (VI)(a,b)	mg/L	SMEWW 3500-Cr.B:2017	0,015	**0,1**

1. Kết quả phân tích chỉ có giá trị trên mẫu thử/ Testing results in this test reports are valid only for the sample
2. Không được sao chép một cách không đầy đủ hoặc không có sự chấp thuận của công ty/ This report will not be reproduced except in full, without approval of company

CÔNG TY CP XÂY DỰNG & MÔI TRƯỜNG ĐẠI PHÚ
DAI PHU CONSTRUCTION & ENVIRONMENT JSC
Địa chỉ: 156 Vườn Lài, P. An Phú Đông, Quận 12, Tp. Hồ Chí Minh
Tel: 028.66604779 Email: mtdaiphu@gmail.com
Website: daiphuenvironment.com or giamsatmoitruong.com.vn

VIMCERTS 292

13	Crom (III)[(c)]	mg/L	SMEWW 3500.Cr.B:2017	KPH (MDL=0,003)	1

Chú thích/ *Remarks:*
1. (a): Thông số đã được Bộ tài nguyên và Môi trường công nhận/ *The parameter has been recognized by the Ministry of Natural Resources and Environment.*
2. (b): Thông số đã được ISO/IEC 17025:2017 công nhận/ *The parameter has been recognized by ISO/IEC 17025:2017.*
3. (c): Thông số gửi nhà thầu phụ/ *The parameters sent to subcontractors.*
4. KPH: Không phát hiện (<MDL)/ *Not detected*
"-": Không quy định
5. (1): Cột B: Quy định giá trị C của các thông số ô nhiễm trong nước thải công nghiệp khi xả vào nguồn nước không dùng cho mục đích cấp nước sinh hoạt.

TP. Hồ Chí Minh, ngày 08 tháng 07 năm 2023

TRƯỞNG PHÒNG THỬ NGHIỆM
Supervised by

NGUYỄN CHÍ NHÃ

GIÁM ĐỐC
Director

M.S.D.N: 0316800274 CÔNG TY CỔ PHẦN XÂY DỰNG VÀ MÔI TRƯỜNG ĐẠI PHÚ THÀNH PHỐ HỒ CHÍ MINH

ĐOÀN THỊ THỦY

1. Kết quả phân tích chỉ có giá trị trên mẫu thử/ Testing results in this test reports are valid only for the sample
2. Không được sao chép một cách không đầy đủ hoặc không có sự chấp thuận của công ty/ This report will not be reproduced except in full, without approval of company

UBND TỈNH BÌNH PHƯỚC
SỞ TÀI NGUYÊN VÀ MÔI TRƯỜNG

CỘNG HÒA XÃ HỘI CHỦ NGHĨA VIỆT NAM
Độc lập - Tự do - Hạnh phúc

Bình Phước, ngày 25 tháng 4 năm 2014

SỔ ĐĂNG KÝ
CHỦ NGUỒN THẢI CHẤT THẢI NGUY HẠI

Mã số QLCTNH: 70.000159.T
(Cấp lần đầu)

I. Thông tin chung về chủ nguồn thải CTNH:

Tên chủ nguồn thải: Chi nhánh Công ty Dae Sung Vina.

Địa chỉ trụ sở chính: Lô D2 – D4, KCN Minh Hưng – Hàn Quốc, xã Minh Hưng, huyện Chơn Thành, tỉnh Bình Phước.

Điện thoại: 06513 645551 ~ 645553 Fax: 06513 645554

Tài khoản số: 172811879 tại: Ngân hàng ACB – phòng giao dịch Chơn Thành, Bình Phước.

Giấy chứng nhận đầu tư số: 44212000064. Chứng nhận lần đầu ngày: 19/9/2013.

Nơi cấp: Ban Quản lý Khu kinh tế tỉnh Bình Phước.

II. Nội dung đăng ký:

Chủ nguồn thải CTNH đã đăng ký cơ sở phát sinh chất thải nguy hại kèm theo Danh sách chất thải nguy hại và chất thải thông thường theo Phụ lục kèm theo.

III. Trách nhiệm của chủ nguồn thải:

1. Tuân thủ các quy định tại Luật Bảo vệ môi trường và các văn bản quy phạm pháp luật về môi trường có liên quan.
2. Thực hiện đúng trách nhiệm quy định tại Điều 25 của Thông tư số 12/2011/TT-BTNMT ngày 14 tháng 4 năm 2011 của Bộ Tài nguyên và Môi trường.
3. Bảo vệ môi trường, phòng, chống ô nhiễm và suy thoái môi trường.

IV. Điều khoản thi hành:

Sổ đăng ký này có giá trị sử dụng cho đến khi cấp lại hoặc chấm dứt hoạt động./.

Nơi nhận:
- CN Công ty Dae Sung Vina;
- GĐ, P.GĐ;
- Lưu: CCBVMT.

KT. GIÁM ĐỐC
PHÓ GIÁM ĐỐC

CỘNG HÒA XÃ HỘI CHỦ NGHĨA VIỆT NAM
SỞ TÀI NGUYÊN VÀ MÔI TRƯỜNG
TỈNH BÌNH PHƯỚC

Nguyễn Hồng Bình

PHỤ LỤC

(Kèm theo Sổ đăng ký chủ nguồn thải có mã số QLCTNH 70.000159 .T do Sở Tài nguyên và Môi trường tỉnh Bình Phước cấp lần đầu ngày 25 tháng 4 năm 2014)

1. Cơ sở phát sinh CTNH

Tên: Chi nhánh Công ty Dae Sung Vina.

Địa chỉ: Lô D2 – D4, KCN Minh Hưng – Hàn Quốc, xã Minh Hưng, huyện Chơn Thành, tỉnh Bình Phước.

Điện thoại: 06513 645551 ~ 645553 Fax: 06513 645554

Giấy chứng nhận đầu tư số: 44212000064 Chứng nhận lần đầu ngày: 19/9/2013.

Nơi cấp: Ban Quản lý Khu kinh tế tỉnh Bình Phước.

2. Danh sách chất thải nguy hại đã đăng ký phát sinh thường xuyên

STT	Tên chất thải	Trạng thái tồn tại (rắn/lỏng/bùn)	Số lượng trung bình (kg/năm)	Mã CTNH
01	Hộp mực in thải có các thành phần nguy hại	Rắn	04	08 02 04
02	Bóng đèn huỳnh quang thải	Rắn	03	16 01 06
03	Dầu động cơ, hộp số và bôi trơn tổng hợp thải	Lỏng	30	17 02 03
04	Bao bì mềm thải (bao nilon dính dầu nhớt, hóa chất thải)	Rắn	15	18 01 01
05	Bao bì cứng thải bằng nhựa (thùng, can nhựa cứa hóa chất, dầu nhớt thải)	Rắn	25	18 01 03
06	Giẻ lau, vải bảo vệ thải bị nhiễm các thành phần nguy hại (Giẻ lau, găng tay dính dầu nhớt)	Rắn	30	18 02 01
07	Pin, ắc quy chì thải	Rắn	04	19 06 01
Tổng số lượng			**111**	

3. Danh sách chất thải thông thường đăng ký phát sinh thường xuyên

STT	Tên chất thải	Trạng thái tồn tại (rắn/lỏng/bùn)	Số lượng trung bình (kg/năm)
01	Chất thải sinh hoạt	Rắn	23.400
02	Giấy văn phòng, giấy carton	Rắn	350

03	Sợi poly, sợi cotton, sợi cao su	Rắn	1.800
04	Dây đai, bao PE đóng gói	Rắn	10
Tổng khối lượng			**25.560**

4. Hồ sơ kèm theo Sổ đăng ký

Danh sách các hồ sơ, giấy tờ trong hồ sơ đăng ký:

- Đơn đăng ký Chủ nguồn thải chất thải nguy hại ngày 15/4/2014 của Công ty;
- Bản sao Giấy chứng nhận đầu tư số: 44212000064 Cấp lần đầu ngày: 19/9/2013. Nơi cấp: Ban quản lý Khu Kinh tế tỉnh Bình Phước;
- Bản sao Văn bản số 103/TB-BQL ngày 07/4/2014 của Ban quản lý Khu kinh tế tỉnh Bình Phước về việc Thông báo chấp nhận đăng ký bản cam kết bảo vệ môi trường của Dự án "Nhà máy sản xuất dây đai bản thun với quy mô: dây thun bản 3.500.000 yard/năm, dây thun tròn 1.500.000 yard/năm, dây cotton 800.000 yard/năm của Chi nhánh Công ty Dae Sung Vina.

PHỤ LỤC 2
CÁC BẢN VẼ CÓ LIÊN QUAN ĐẾN DỰ ÁN

NO.	DESCRIPTION	DIMENSION / SIZE	Q'TY	METERIAL	REMARK

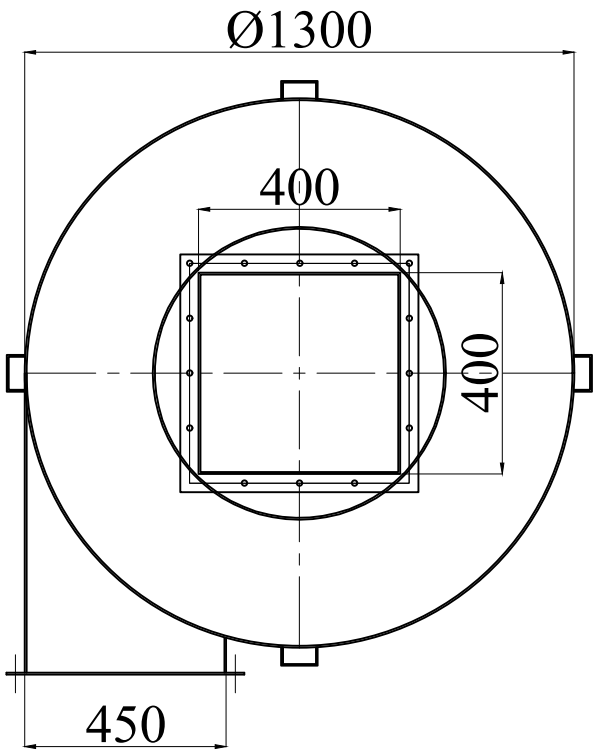

CÔNG TY TNHH THẾ QUANG			
Bản Vẽ Hoàn Công Ngày 16 Tháng 11 Năm 2020			
Chủ đầu tư	Giám sát trưởng	Người lập Đào Tấn Thắng	Nhà thầu thi công KIM KYUNG SOO

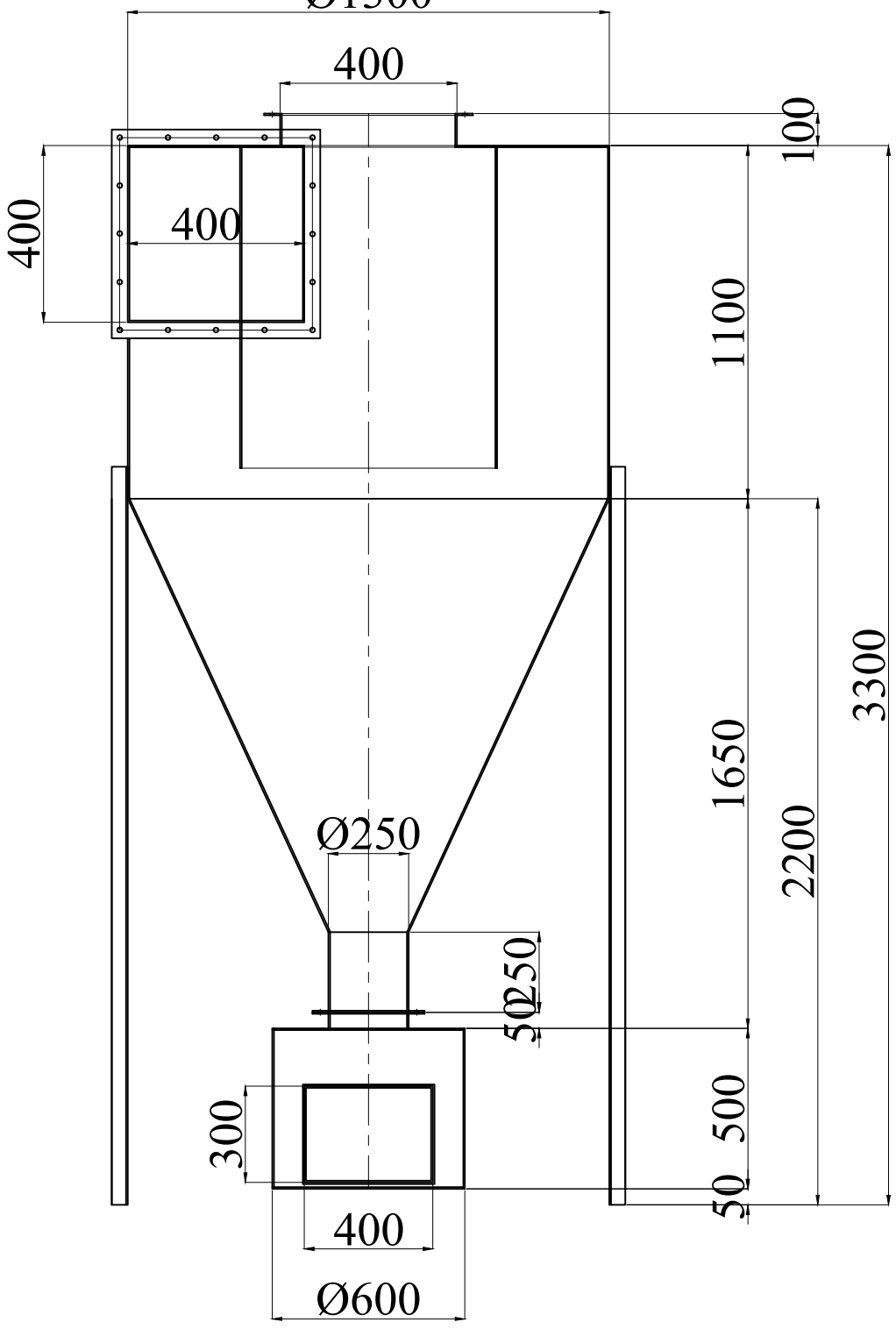

(주) 세 광 보 일 러 SE KWANG BOILER CO., LTD.							
	DRAWN	CHECK	APPROVAL	TITLE : Lọc bụi khô			
SIGN	D.T.THANG						
DATE	16.11.2020			CUSTOMER	5.0ton/hr x 1.0Mpa		
SCALE	N/S	VIEW POINT		DWG No.	SECE-5000A		
UNIT	mm	TOLERANCE	-	SHEET No.	1 / 1	UPGRADE No.	0

ĐẠI HỌC QUỐC GIA THÀNH PHỐ HỒ CHÍ MINH

BAN QUẢN LÝ DỰ ÁN XÂY DỰNG

BÁO CÁO
ĐÁNH GIÁ TÁC ĐỘNG MÔI TRƯỜNG
CỦA DỰ ÁN
ĐẦU TƯ XÂY DỰNG HẠ TẦNG KỸ THUẬT CHUNG KHU QUY HOẠCH ĐẠI HỌC QUỐC GIA THÀNH PHỐ HỒ CHÍ MINH

Địa điểm: Khu quy hoạch Đại học Quốc gia Thành phố Hồ Chí Minh, Thành phố Thủ Đức, Thành phố Hồ Chí Minh và Thành phố Dĩ An, tỉnh Bình Dương.

ĐẠI DIỆN CHỦ DỰ ÁN	**ĐẠI DIỆN ĐƠN VỊ TƯ VẤN**
BAN QUẢN LÝ DỰ ÁN XÂY DỰNG ĐHQG-HCM	CÔNG TY CP ĐẦU TƯ XÂY DỰNG VÀ MÔI TRƯỜNG VIỆT ĐÔ
GIÁM ĐỐC	**PHÓ GIÁM ĐỐC**
Vũ Quốc Hoàng	**Võ Minh Sang**

Thành phố Hồ Chí Minh, tháng năm 2024

NO.	DESCRIPTION	DIMENSION / SIZE	Q'TY	METERIAL	REMARK

CÔNG TY TNHH THẾ QUANG

Bản Vẽ Hoàn Công

Ngày 16 Tháng 11 Năm 2020

Người lập

Nhà thầu thi công

Đào Tân Thắng

KIM KYUNG SOO

Giám sát trưởng

Chủ đầu tư

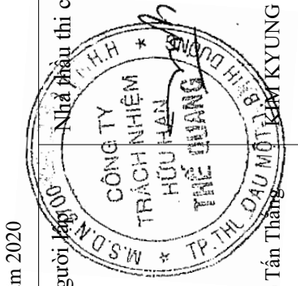

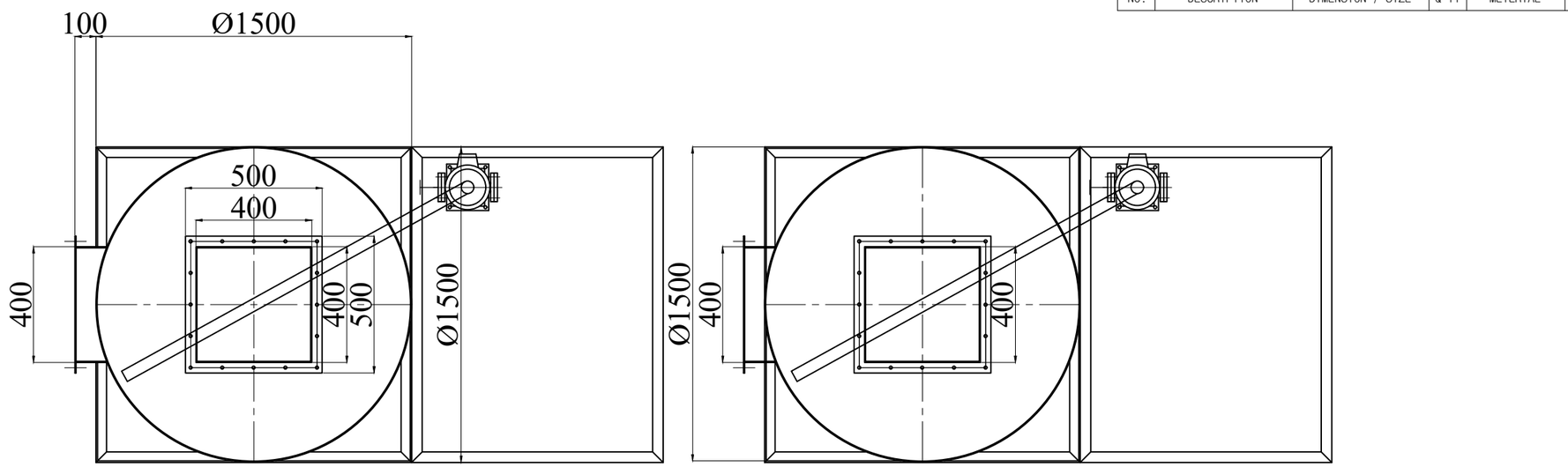

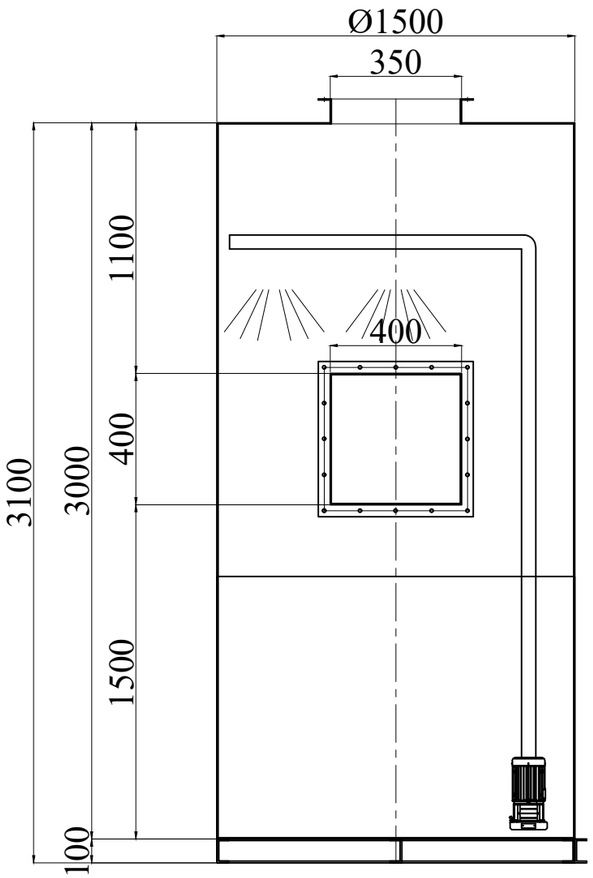

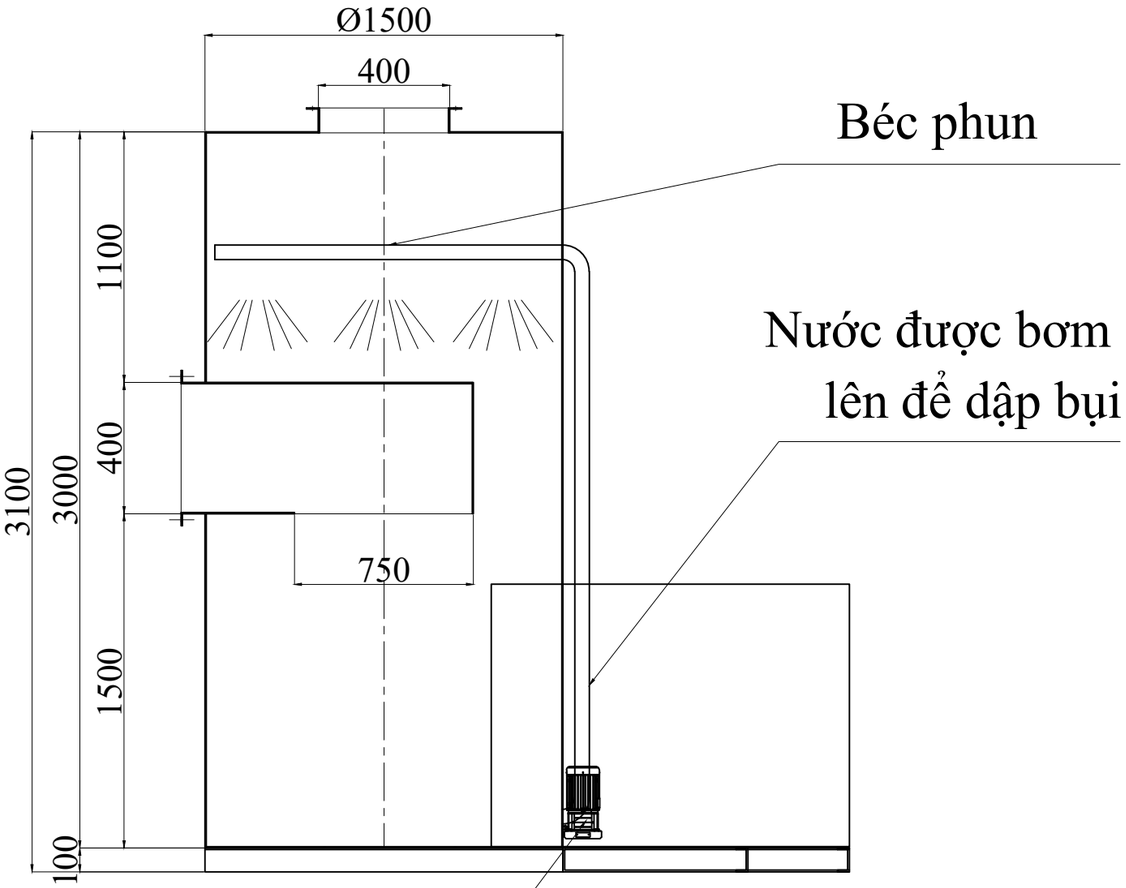

(주) 세 광 보 일 러
SE KWANG BOILER CO., LTD.

	DRAWN	CHECK	APPROVAL	TITLE : Lọc bụi nước			
SIGN	D.T.THANG						
DATE	16.11.2020			CUSTOMER	5.0ton/hr x 1.0MPa		
SCALE	N/S	VIEW POINT		DWG No.	SECE-5000A		
UNIT	mm	TOLERANCE	-	SHEET No.	1 / 1	UPGRADE No.	0

NO.	DESCRIPTION	DIMENSION / SIZE	Q'TY	METERIAL	REMARK

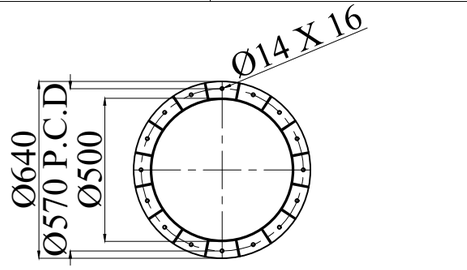

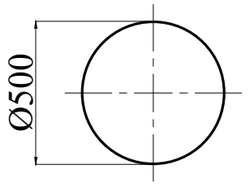

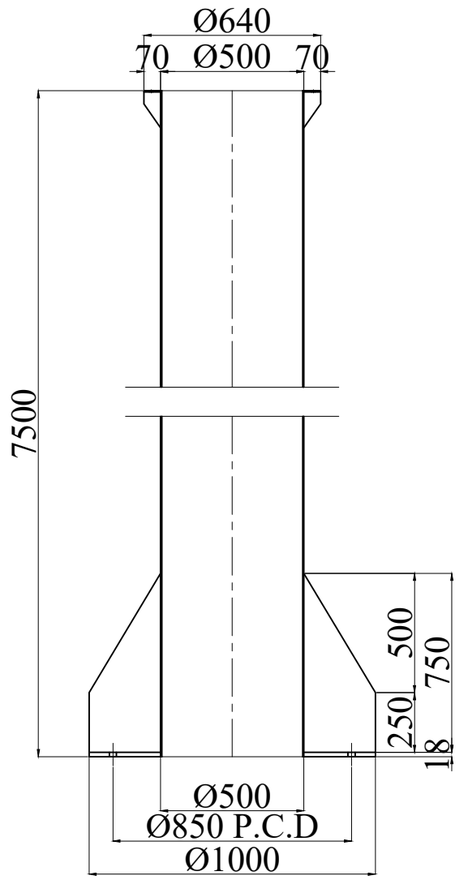

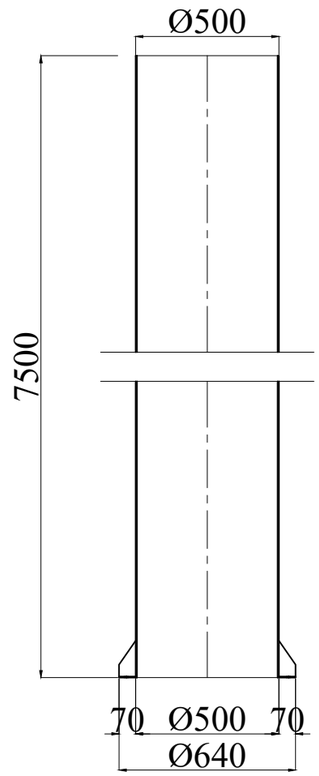

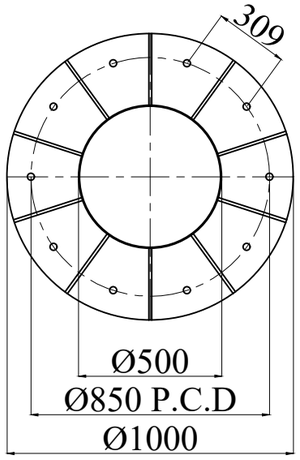

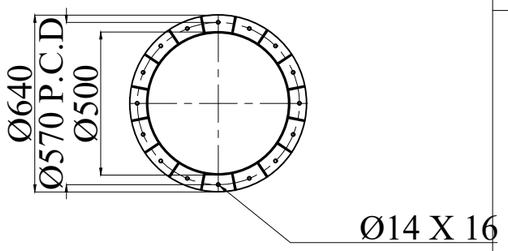

CÔNG TY TNHH THẾ QUANG

Bản Vẽ Hoàn Công

Ngày 16 Tháng 11 Năm 2020

Chủ đầu tư	Giám sát trưởng	Người lập	Nhà thầu thi công
		Đào Tấn Thắng	KIM KYUNG SOO

(주) 세 광 보 일 러
SE KWANG BOILER CO., LTD.

	DRAWN	CHECK	APPROVAL	TITLE : Ống khói			
SIGN	D.T.THANG						
DATE	16.11.2020			CUSTOMER	5.0ton/hr x 1.0MPa		
SCALE	N/S	VIEW POINT		DWG No.	SECE-5000A		
UNIT	mm	TOLERANCE	-	SHEET No.	1 / 1	UPGRADE No.	0

NO.	DESCRIPTION	DIMENSION / SIZE	Q'TY	METERIAL	REMARK

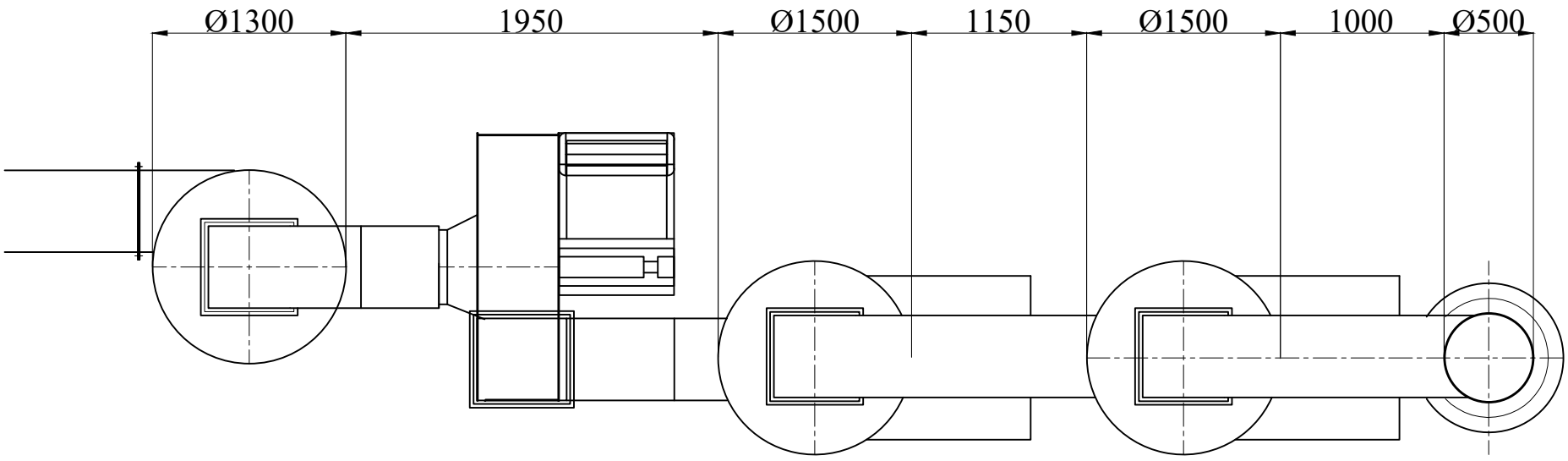

MẶT BẰNG HỆ THỐNG XỬ LÝ KHÍ THẢI

CÔNG TY TNHH THẾ QUANG			
Bản Vẽ Hoàn Công Ngày 16 Tháng 11 Năm 2020			
Chủ đầu tư	Giám sát trưởng	Người lập Đào Tấn Thắng	Nhà thầu thi công KIMKYUNG SOO

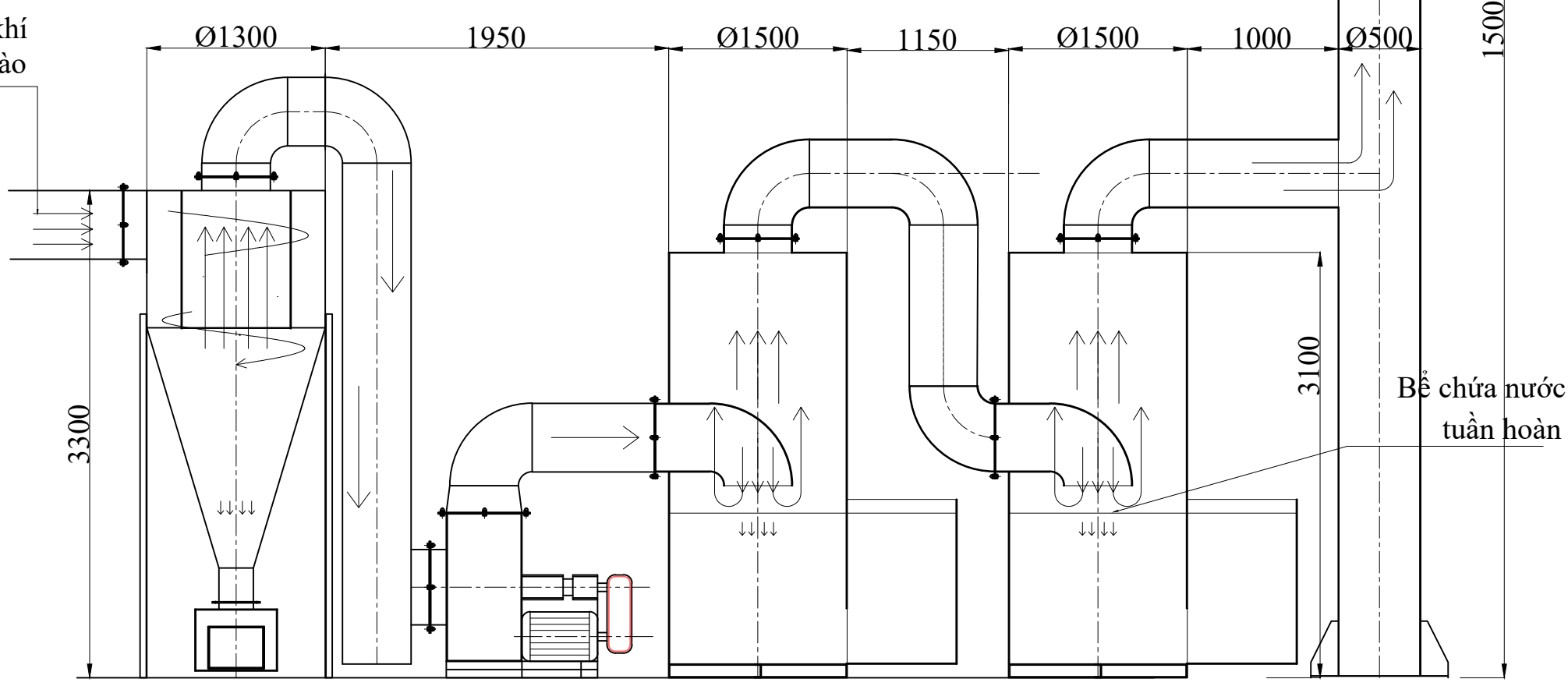

MẶT ĐỨNG HỆ THỐNG XỬ LÝ KHÍ THẢI

(주) 세 광 보 일 러
SE KWANG BOILER CO., LTD.

	DRAWN	CHECK	APPROVAL	TITLE : Hệ thống xử lý khí thải Công suất 19000 m3/h			
SIGN	D.T.THANG						
DATE	16.11.2020			CUSTOMER	5.0ton/hr x 1.0Mpa		
SCALE	N/S	VIEW POINT		DWG No.	SECE-5000A		
UNIT	mm	TOLERANCE	-	SHEET No.	1 / 1	UPGRADE No.	0

CỘNG HÒA XÃ HỘI CHỦ NGHĨA VIỆT NAM

ĐỘC LẬP - TỰ DO - HẠNH PHÚC

------oOo------

BẢN VẼ HOÀN CÔNG

CÔNG TRÌNH : THI CÔNG XÂY DỰNG VÀ LẮP ĐẶT THIẾT BỊ HỆ THỐNG XỬ LÝ NƯỚC THẢI CÔNG SUẤT : 100 M3/NGÀY ĐÊM (BỂ ĐIỀU HÒA V = 200 M3)

ĐỊA ĐIỂM : KCN MINH HƯNG HÀN QUỐC, TỈNH BÌNH PHƯỚC, VIỆT NAM

CHỦ ĐẦU TƯ

CHI NHÁNH CÔNG TY
DAE SUNG VINA

NHÀ THẦU

CÔNG TY TNHH PHÁT TRIỂN CÔNG NGHỆ
VÀ MÔI TRƯỜNG Á ĐÔNG - ASIATECH

CÔNG TY TRÁCH NHIỆM HỮU HẠN PHÁT TRIỂN CÔNG NGHỆ VÀ MÔI TRƯỜNG Á ĐÔNG

PHÓ TỔNG GIÁM ĐỐC

Đỗ Hữu Thái

TP. HỒ CHÍ MINH, 07/2016

CÔNG TY TNHH PHÁT TRIỂN CÔNG NGHỆ VÀ MÔI TRƯỜNG Á ĐÔNG

(ASIATECH)

BẢN VẼ HOÀN CÔNG

Ngày.....tháng.....năm.....

Người lập

Chủ đầu tư

PHÓ TỔNG GIÁM ĐỐC

Nguyễn Quốc Bình

Đỗ Hữu Sửu

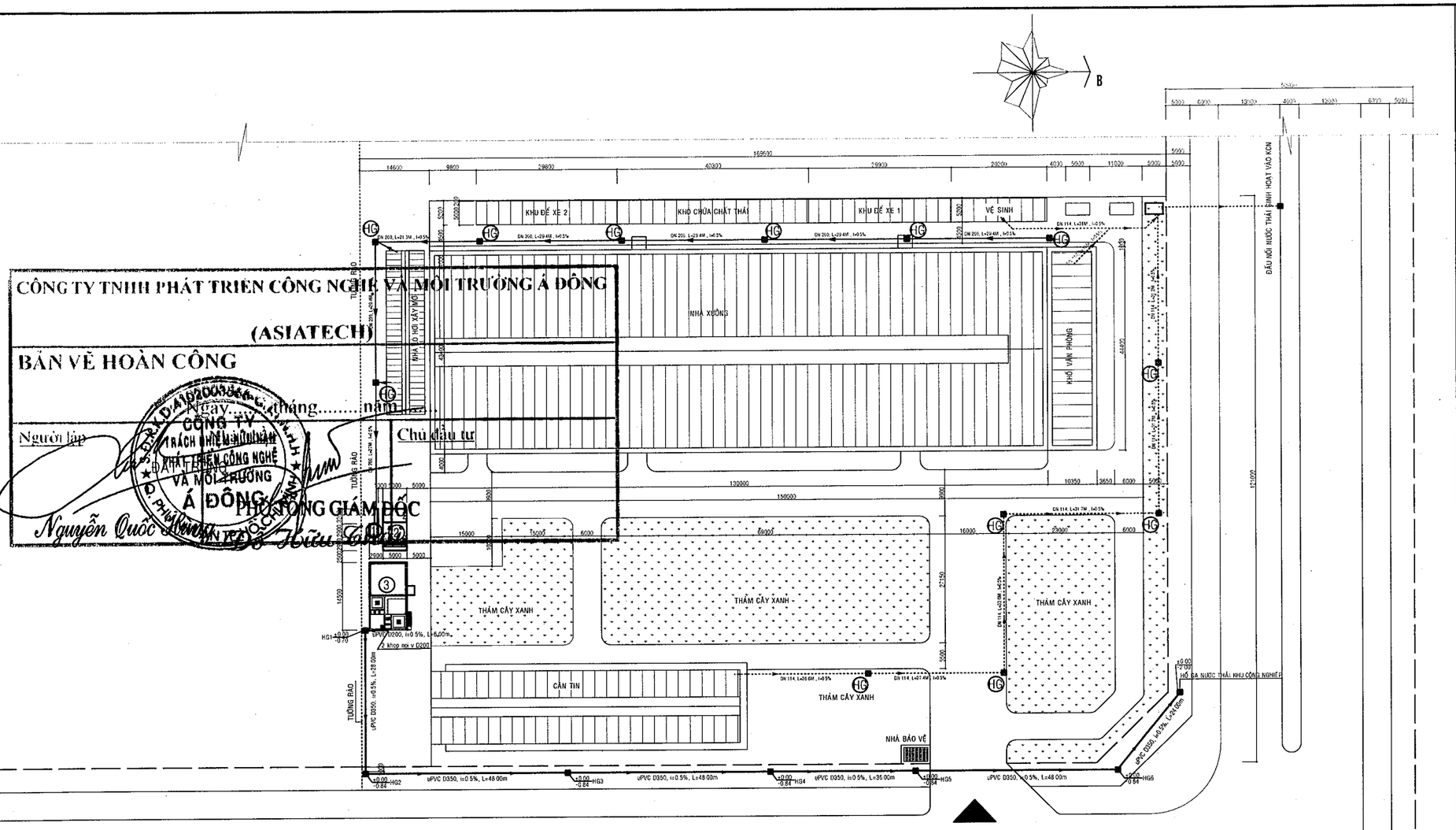

MẶT BẰNG TỔNG THỂ THOÁT NƯỚC THẢI

TL: 1/500

GHI CHÚ

1. HỐ THU XÂY MỚI
2. NHÀ ĐIỀU KHIỂN XÂY MỚI
3. CỤM XỬ LÝ XÂY MỚI

HG HỐ GA 1000X1000 XÂY MỚI

- NƯỚC THẢI SINH HOẠT
- NƯỚC THẢI SẢN XUẤT
- NƯỚC THẢI SẢN XUẤT SAU XỬ LÝ

GHI CHÚ / GENERAL NOTES:

MỤC ĐÍCH PHÁT HÀNH / PURPOSE OF ISUE

THIẾT KẾ CƠ SỞ / CONCEPT DESIGN	☐
THIẾT KẾ THI CÔNG/CONSTRUCTIONS DESIGN	☐
HOÀN CÔNG/COMPLETION	◪

ĐIỀU CHỈNH / DESCRIPTION OF REVISION:	NGƯỜI CHỈNH / REVISED BY:

CHỦ ĐẦU TƯ / INVESTOR:

CHI NHÁNH CÔNG TY DAESUNG VINA

TỔNG GIÁM ĐỐC / G. DIRECTOR:

CÔNG TRÌNH / PROJECT:

NHÀ MÁY CHI NHÁNH CÔNG TY DAESUNG VINA

ĐỊA ĐIỂM: KCN MINH HƯNG HÀN QUỐC, TỈNH BÌNH PHƯỚC

TÊN BẢN VẼ / DRAWING TITLE:

MẶT BẰNG THOÁT NƯỚC SAU XỬ LÝ

NHÀ THẦU / CONTRACTOR:

TỔNG GIÁM ĐỐC / G. DIRECTOR:

Đỗ Hữu Sửu

NGƯỜI VẼ : ĐOÀN THANH PHONG	
KIỂM TRA: DƯƠNG SĨ PHÚ	
SỐ HIỆU DỰ ÁN / JOB NO.: DỆT NHUỘM DAESUNG VINA/ DN_DAE	TỈ LỆ / SCALE: 1/200-A3
	HC / REV.: 02
NGÀY / DATE: 07-2016	SỐ HIỆU BẢN VẼ / DWG NO.: DN_XD-TN-01/02

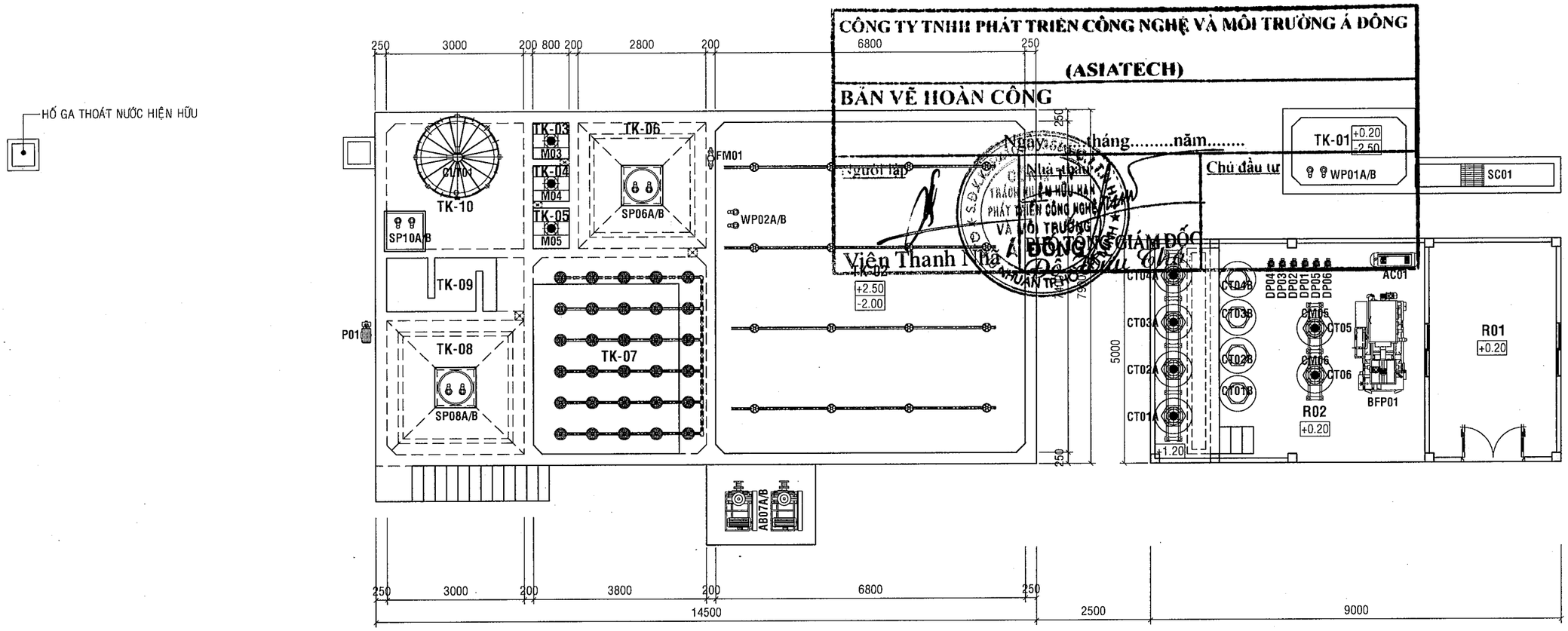

CÔNG TY TNHH PHÁT TRIỂN CÔNG NGHỆ VÀ MÔI TRƯỜNG Á ĐÔNG

(ASIATECH)

BẢN VẼ HOÀN CÔNG

Ngày.....tháng.....năm.....

Người lập

Nhà thầu thi công

Chủ đầu tư

Viện Thanh Nhã

TỔNG GIÁM ĐỐC

GHI CHÚ:

TK-01	: HỐ GOM	**SC01**	: SONG CHẮN RÁC	**BFP01**	: MÁY ÉP BÙN BĂNG TẢI	**CT04A**	: BỒN PHA HÓA CHẤT A.POLYMER
TK-02	: BỂ ĐIỀU HÒA	**WP01A/B**	: BƠM NƯỚC THẢI BỂ TK-01	**P01**	: BƠM NƯỚC RỬA MÁY ÉP BÙN	**CT04B**	: BỒN CHỨA HÓA CHẤT A.POLYMER
TK-03	: BỂ TRUNG HÒA	**WP02A/B**	: BƠM NƯỚC THẢI BỂ TK-02	**AC01**	: MÁY NÉN KHÍ	**CM04**	: MÁY KHUẤY PHA HÓA CHẤT A.POLYMER
TK-04	: BỂ KEO TỤ	**FM01**	: ĐỒNG HỒ ĐO LƯU LƯỢNG	**CT01A**	: BỒN PHA HÓA CHẤT CHỈNH pH	**DP04**	: BƠM ĐỊNH LƯỢNG HÓA CHẤT A.POLYMER
TK-05	: BỂ TẠO BÔNG	**CLT01**	: THÁP GIẢI NHIỆT	**CT01B**	: BỒN CHỨA HÓA CHẤT CHỈNH pH	**CT05**	: BỒN PHA HÓA CHẤT KHỬ TRÙNG
TK-06	: BỂ LẮNG HÓA LÝ	**M03**	: MÁY KHUẤY BỂ TK-03	**CM01**	: MÁY KHUẤY PHA HÓA CHẤT CHỈNH pH	**CM05**	: MÁY KHUẤY PHA HÓA CHẤT KHỬ TRÙNG
TK-07	: BỂ SINH HỌC HIẾU KHÍ AEROTANK	**M04**	: MÁY KHUẤY BỂ TK-04	**DP01**	: BƠM ĐỊNH LƯỢNG HÓA CHẤT CHỈNH pH	**DP05**	: BƠM ĐỊNH LƯỢNG HÓA CHẤT KHỬ TRÙNG
TK-08	: BỂ LẮNG SINH HỌC	**M05**	: MÁY KHUẤY BỂ TK-05	**CT02A**	: BỒN PHA HÓA CHẤT KHỬ MÀU	**CT06**	: BỒN PHA HÓA CHẤT C.POLYMER
TK-09	: BỂ KHỬ TRÙNG	**SP06A/B**	: BƠM BÙN BỂ TK-06	**CT02B**	: BỒN CHỨA HÓA CHẤT KHỬ MÀU	**CM06**	: MÁY KHUẤY PHA HÓA CHẤT C.POLYMER
TK-10	: BỂ CHỨA BÙN	**AB07A/B**	: MÁY THỔI KHÍ	**CM02**	: MÁY KHUẤY PHA HÓA CHẤT KHỬ MÀU	**DP06**	: BƠM ĐỊNH LƯỢNG HÓA CHẤT C.POLYMER
R01	: PHÒNG ĐIỀU HÀNH	**SP08A/B**	: BƠM BÙN BỂ TK-08	**DP02**	: BƠM ĐỊNH LƯỢNG HÓA CHẤT KHỬ MÀU		
R02	: PHÒNG ĐẶT THIẾT BỊ	**SP10A/B**	: BƠM BÙN BỂ TK-10	**CT03A**	: BỒN PHA HÓA CHẤT PHÈN	**EL BOP**	: CAO ĐỘ ĐÁY ỐNG
				CT03B	: BỒN CHỨA HÓA CHẤT PHÈN	**EL COP**	: CAO ĐỘ TÂM ỐNG
				CM03	: MÁY KHUẤY PHA HÓA CHẤT PHÈN	**uPVC**	: NHỰA CỨNG
				DP03	: BƠM ĐỊNH LƯỢNG HÓA CHẤT PHÈN	**SS**	: THÉP KHÔNG GỈ SS304

GHI CHÚ / GENERAL NOTES:

MỤC ĐÍCH PHÁT HÀNH / PURPOSE OF ISUE

THIẾT KẾ CƠ SỞ / CONCEPT DESIGN	☐
THIẾT KẾ THI CÔNG/CONSTRUCTIONS DESIGN	☐
HOÀN CÔNG/COMPLETION	☑

ĐIỀU CHỈNH / DESCRIPTION OF REVISION:	NGƯỜI CHỈNH / REVISED BY:

CHỦ ĐẦU TƯ / INVESTOR:

CHI NHÁNH CÔNG TY DAESUNG VINA

TỔNG GIÁM ĐỐC / G. DIRECTOR:

CÔNG TRÌNH / PROJECT:

THI CÔNG XÂY DỰNG VÀ LẮP ĐẶT THIẾT BỊ HỆ THỐNG XỬ LÝ NƯỚC THẢI CÔNG SUẤT : 100 M^3/NGÀY ĐÊM (BỂ ĐIỀU HÒA V=200M^3)

ĐỊA ĐIỂM: KCN MINH HƯNG HÀN QUỐC, TỈNH BÌNH PHƯỚC

TÊN BẢN VẼ / DRAWING TITLE:

MẶT BẰNG BỐ TRÍ THIẾT BỊ

NHÀ THẦU / CONTRACTOR:

ASIA TECHNOLOGY

CTY PHÁT TRIỂN CN & MÔI TRƯỜNG Á ĐÔNG
336B/2 DAO DUY ANH , PHU NHUAN DISTRICT,HCMC - VIET NAM
PHONE: (84 8) 8 454636 FAX: (84 8) 8 454697

P.TỔNG GIÁM ĐỐC / D.G DIRECTOR:

GIÁM ĐỐC DỰ ÁN / PROJECT DIRECTOR:
KS. NGUYỄN VŨ

NGƯỜI VẼ :
KS. TRẦN THỊ THƯƠNG

KIỂM TRA:
KS. NGUYỄN HOÀNG MINH

SỐ HIỆU DỰ ÁN / JOB NO.:	TL / SCALE:	HC / REV:
DỆT NHUỘM DAESUNG VINA/ DN_DAE	1/100-A3	00

NGÀY / DATE:	SỐ HIỆU BẢN VẼ / DWG NO.:
07 - 2016	DN_DAE-P01

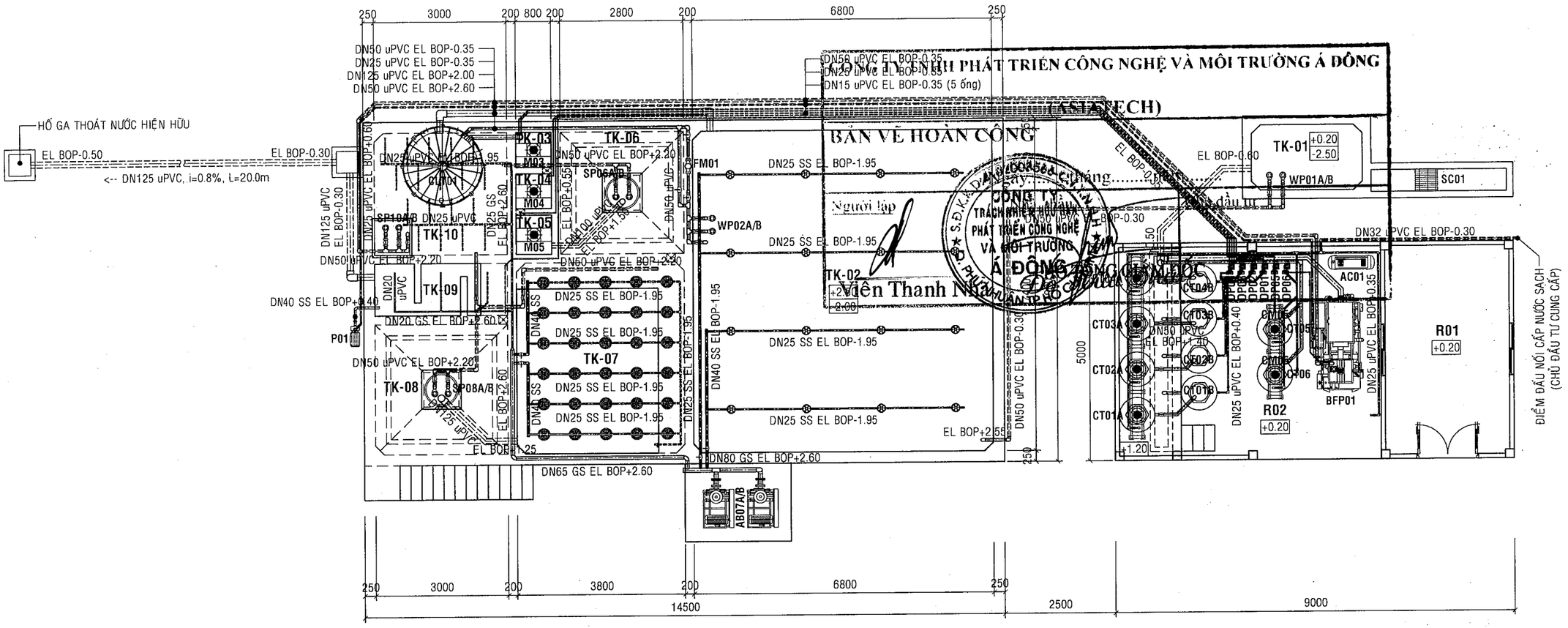

GHI CHÚ:

TK-01	: HỐ GOM	**SC01**	: SONG CHẮN RÁC	**P01**	: BƠM NƯỚC RỬA MÁY ÉP BÙN	**CT04B**	: BỒN CHỨA HÓA CHẤT A.POLYMER
TK-02	: BỂ ĐIỀU HÒA	**WP01A/B**	: BƠM NƯỚC THẢI BỂ TK-01	**AC01**	: MÁY NÉN KHÍ	**CM04**	: MÁY KHUẤY PHA HÓA CHẤT A.POLYMER
TK-03	: BỂ TRUNG HÒA	**WP02A/B**	: BƠM NƯỚC THẢI BỂ TK-02	**CT01A**	: BỒN PHA HÓA CHẤT CHỈNH pH	**DP04**	: BƠM ĐỊNH LƯỢNG HÓA CHẤT A.POLYMER
TK-04	: BỂ KEO TỤ	**FM01**	: ĐỒNG HỒ ĐO LƯU LƯỢNG	**CT01B**	: BỒN CHỨA HÓA CHẤT CHỈNH pH	**CT05**	: BỒN PHA HÓA CHẤT KHỬ TRÙNG
TK-05	: BỂ TẠO BÔNG	**CLT01**	: THÁP GIẢI NHIỆT	**CM01**	: MÁY KHUẤY PHA HÓA CHẤT CHỈNH pH	**CM05**	: MÁY KHUẤY PHA HÓA CHẤT KHỬ TRÙNG
TK-06	: BỂ LẮNG HÓA LÝ	**M03**	: MÁY KHUẤY BỂ TK-03	**DP01**	: BƠM ĐỊNH LƯỢNG HÓA CHẤT CHỈNH pH	**DP05**	: BƠM ĐỊNH LƯỢNG HÓA CHẤT KHỬ TRÙNG
TK-07	: BỂ SINH HỌC HIẾU KHÍ AEROTANK	**M04**	: MÁY KHUẤY BỂ TK-04	**CT02A**	: BỒN PHA HÓA CHẤT KHỬ MÀU	**CT06**	: BỒN PHA HÓA CHẤT C.POLYMER
TK-08	: BỂ LẮNG SINH HỌC	**M05**	: MÁY KHUẤY BỂ TK-05	**CT02B**	: BỒN CHỨA HÓA CHẤT KHỬ MÀU	**CM06**	: MÁY KHUẤY PHA HÓA CHẤT C.POLYMER
TK-09	: BỂ KHỬ TRÙNG	**SP06A/B**	: BƠM BÙN BỂ TK-06	**CM02**	: MÁY KHUẤY PHA HÓA CHẤT KHỬ MÀU	**DP06**	: BƠM ĐỊNH LƯỢNG HÓA CHẤT C.POLYMER
TK-10	: BỂ CHỨA BÙN	**AB07A/B**	: MÁY THỔI KHÍ	**DP02**	: BƠM ĐỊNH LƯỢNG HÓA CHẤT KHỬ MÀU		
R01	: PHÒNG ĐIỀU HÀNH	**SP08A/B**	: BƠM BÙN BỂ TK-08	**CT03A**	: BỒN PHA HÓA CHẤT PHÈN	**EL BOP**	: CAO ĐỘ ĐÁY ỐNG
R02	: PHÒNG ĐẶT THIẾT BỊ	**SP10A/B**	: BƠM BÙN BỂ TK-10	**CT03B**	: BỒN CHỨA HÓA CHẤT PHÈN	**EL COP**	: CAO ĐỘ TÂM ỐNG
		BFP01	: MÁY ÉP BÙN BĂNG TẢI	**CM03**	: MÁY KHUẤY PHA HÓA CHẤT PHÈN	**uPVC**	: NHỰA CỨNG
				DP03	: BƠM ĐỊNH LƯỢNG HÓA CHẤT PHÈN	**SS**	: THÉP KHÔNG GỈ SS304
				CT04A	: BỒN PHA HÓA CHẤT A.POLYMER	**GS**	: SẮT MẠ KẼM

GHI CHÚ / GENERAL NOTES:

MỤC ĐÍCH PHÁT HÀNH / PURPOSE OF ISUE

THIẾT KẾ CƠ SỞ / CONCEPT DESIGN	☐
THIẾT KẾ THI CÔNG/CONSTRUCTIONS DESIGN	☐
HOÀN CÔNG/COMPLETION	☑

ĐIỀU CHỈNH / DESCRIPTION OF REVISION:	NGƯỜI CHỈNH / REVISED BY:

CHỦ ĐẦU TƯ / INVESTOR:

CHI NHÁNH CÔNG TY DAESUNG VINA

TỔNG GIÁM ĐỐC / G. DIRECTOR:

CÔNG TRÌNH / PROJECT:

THI CÔNG XÂY DỰNG VÀ LẮP ĐẶT THIẾT BỊ HỆ THỐNG XỬ LÝ NƯỚC THẢI
CÔNG SUẤT : 100 M^3/NGÀY ĐÊM
(BỂ ĐIỀU HÒA V=200M^3)
ĐỊA ĐIỂM: KCN MINH HƯNG HÀN QUỐC, TỈNH BÌNH PHƯỚC

TÊN BẢN VẼ / DRAWING TITLE:

MẶT BẰNG ĐƯỜNG ỐNG CÔNG NGHỆ

NHÀ THẦU / CONTRACTOR:

ASIA TECHNOLOGY

CTY PHÁT TRIỂN CN & MÔI TRƯỜNG Á ĐÔNG
338B/2 DAO DUY ANH , PHU NHUAN DISTRICT,HCMC - VIET NAM
PHONE (84 8) 8 445436 FAX (84 8) 8 454697

TỔNG GIÁM ĐỐC / G. DIRECTOR:

CÔNG TY TRÁCH NHIỆM HỮU HẠN PHÁT TRIỂN CÔNG NGHỆ VÀ MÔI TRƯỜNG Á ĐÔNG

GIÁM ĐỐC DỰ ÁN:

NGƯỜI VẼ:
KS. TRẦN THỊ THƯƠNG

KIỂM TRA:
KS. NGUYỄN HOÀNG MINH

SỐ HIỆU DỰ ÁN / JOB NO.:	TL / SCALE:	HC / REV:
DỆT NHUỘM DAESUNG VINA/ DN_DAE	1/100-A3	00
NGÀY / DATE: 07 - 2016	SỐ HIỆU BẢN VẼ / DWG NO.: DN_DAE-P02	

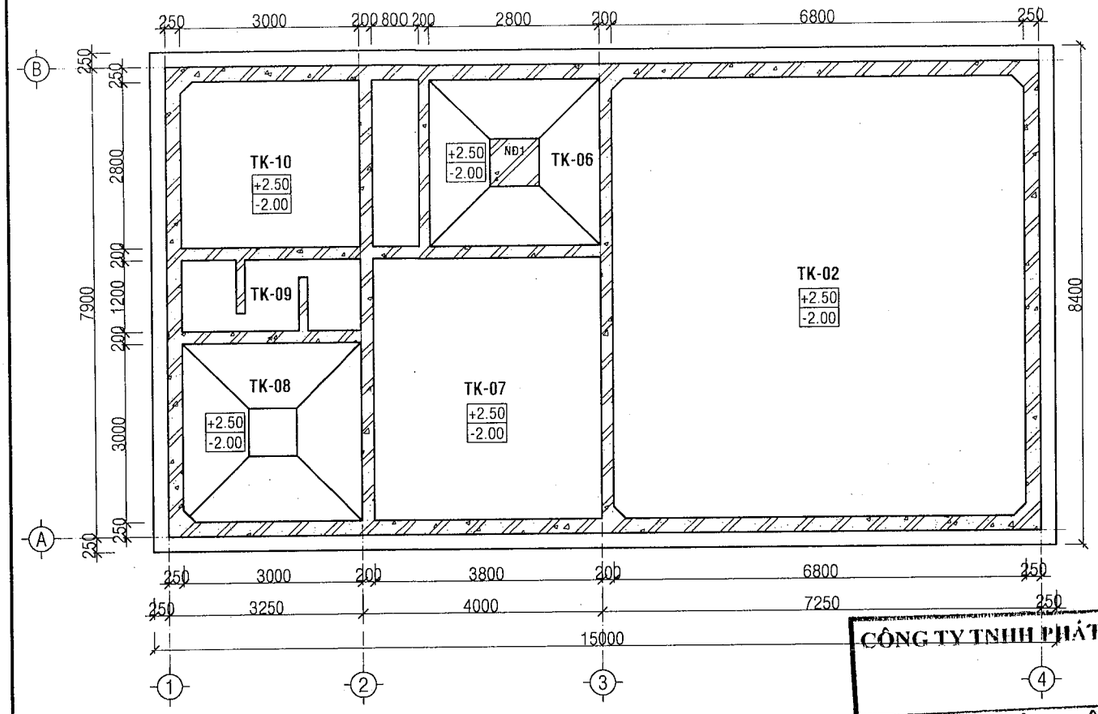

MẶT BẰNG CỤM BỂ TẠI CAO TRÌNH -2.0M

TL 1/100

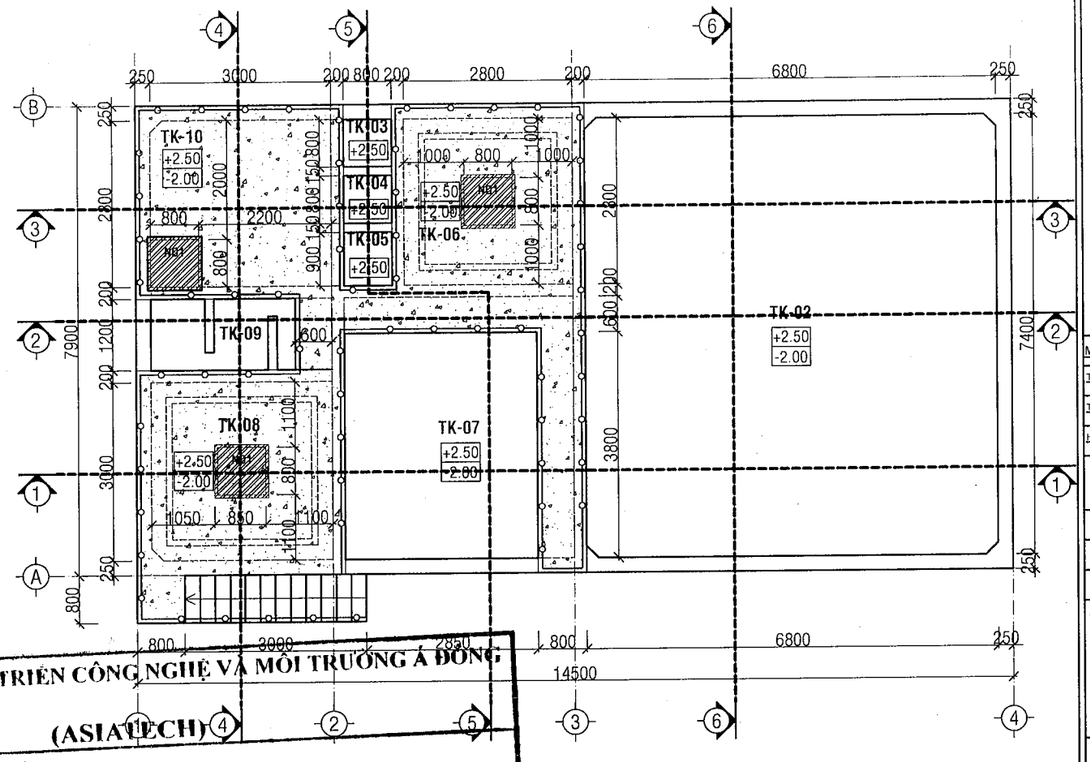

MẶT BẰNG CỤM BỂ TẠI CAO TRÌNH +2.5M

TL 1/100

CÔNG TY TNHH PHÁT TRIỂN CÔNG NGHỆ VÀ MÔI TRƯỜNG Á ĐÔNG
(ASIA TECH)
BẢN VẼ HOÀN CÔNG
Ngày.....tháng.....năm.....
Người lập
Chủ đầu tư
PHÓ TỔNG GIÁM ĐỐC
Nguyễn Quốc Hưng
Đỗ Hữu Chí

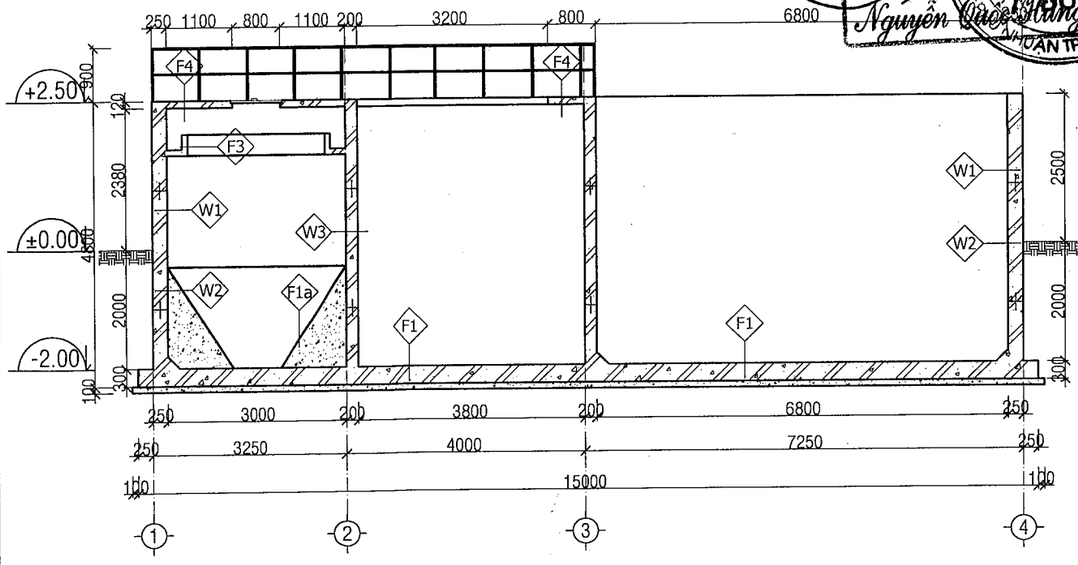

MẶT CẮT KIẾN TRÚC 1-1

TL 1/100

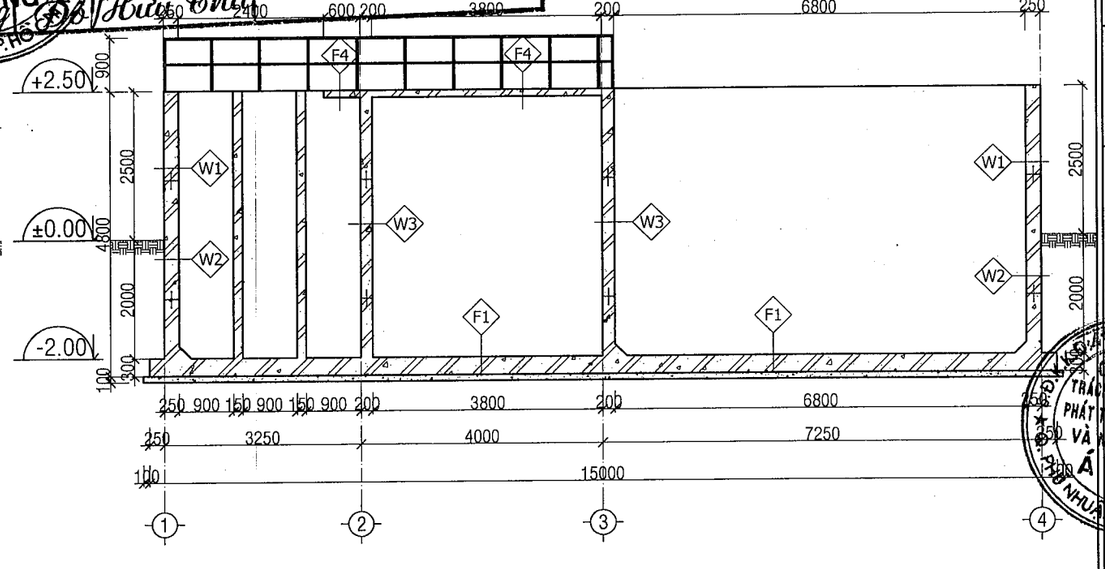

MẶT CẮT KIẾN TRÚC 2-2

TL 1/100

GHI CHÚ / GENERAL NOTES:

MỤC ĐÍCH PHÁT HÀNH / PURPOSE OF ISUE

THIẾT KẾ CƠ SỞ / CONCEPT DESIGN	☐
THIẾT KẾ THI CÔNG/CONSTRUCTIONS DESIGN	☐
HOÀN CÔNG/COMPLETION	☑

ĐIỀU CHỈNH / DESCRIPTION OF REVISION:	NGƯỜI CHỈNH / REVISED BY:

CHỦ ĐẦU TƯ / INVESTOR:

CHI NHÁNH CÔNG TY DAESUNG VINA

TỔNG GIÁM ĐỐC / G. DIRECTOR:

CÔNG TRÌNH / PROJECT:

THI CÔNG XÂY DỰNG VÀ LẮP ĐẶT THIẾT BỊ HỆ THỐNG XỬ LÝ NƯỚC THẢI
CÔNG SUẤT : 100 M^3/NGÀY ĐÊM
(BỂ ĐIỀU HÒA V=200M^3)
ĐỊA ĐIỂM: KCN MINH HƯNG HÀN QUỐC, TỈNH BÌNH PHƯỚC

TÊN BẢN VẼ / DRAWING TITLE:

MẶT BẰNG & MẶT CẮT KIẾN TRÚC 1-1; 2-2 CỤM BỂ

NHÀ THẦU / CONTRACTOR:

ASIA TECHNOLOGY

CTY PHÁT TRIỂN CN & MÔI TRƯỜNG Á ĐÔNG
336B/2 DAO DUY ANH , PHU NHUAN DISTRICT,HCMC - VIET NAM
PHONE: (84 8) 8 445436 FAX: (84 8) 8 454697

TỔNG GIÁM ĐỐC / D.of DIRECTOR:

Hữu Thái

GIÁM ĐỐC / DIRECTOR:

THIẾT KẾ / DESIGNED:
KS. ĐOÀN THANH PHONG

KIỂM TRA:
KS. DƯƠNG SĨ PHÚ

SỐ HIỆU DỰ ÁN / JOB NO.:	SCALE:	HC / REV:
DỆT NHUỘM DAESUNG VINA/ DN_DAE	1/100-A3	00
NGÀY / DATE: 07 - 2016	SỐ HIỆU BẢN VẼ / DWG NO.: DN_XD-CB-01/05	

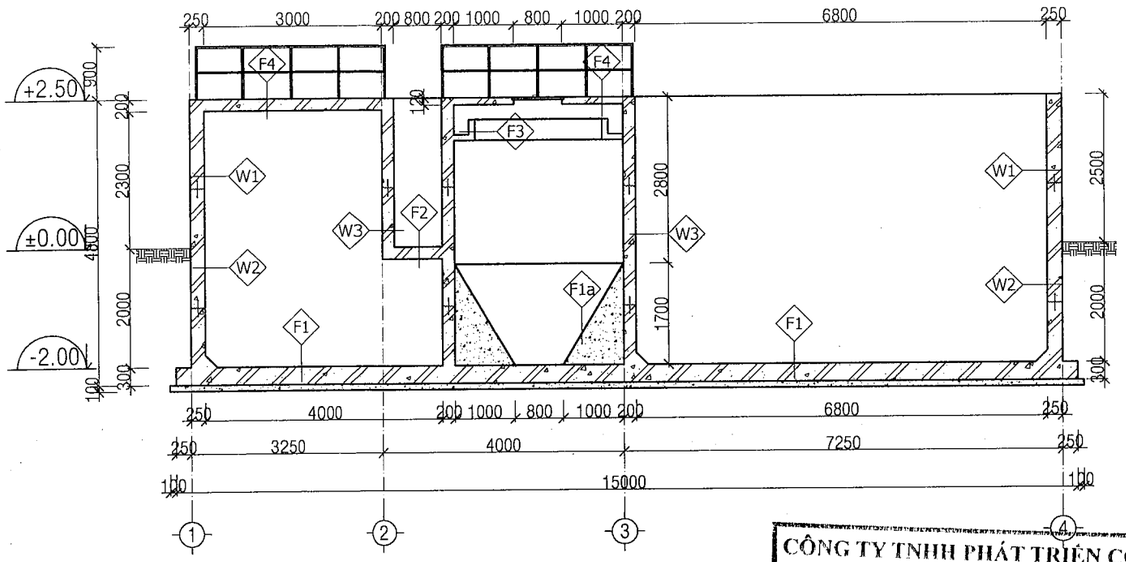

MẶT CẮT KIẾN TRÚC 3-3

TL 1/100

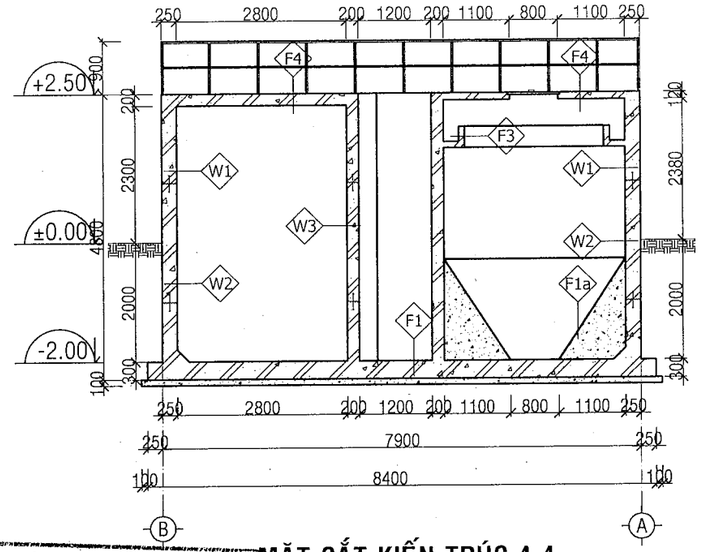

MẶT CẮT KIẾN TRÚC 4-4

TL 1/100

CÔNG TY TNHH PHÁT TRIỂN CÔNG NGHỆ VÀ MÔI TRƯỜNG Á ĐÔNG

(ASIATECH)

BẢN VẼ HOÀN CÔNG

Ngày.....tháng.....năm.....

Người lập | Nhà thầu | Chủ đầu tư

TỔNG GIÁM ĐỐC

Nguyễn Quốc Hưng | Á ĐÔNG | Trần Hữu Thái

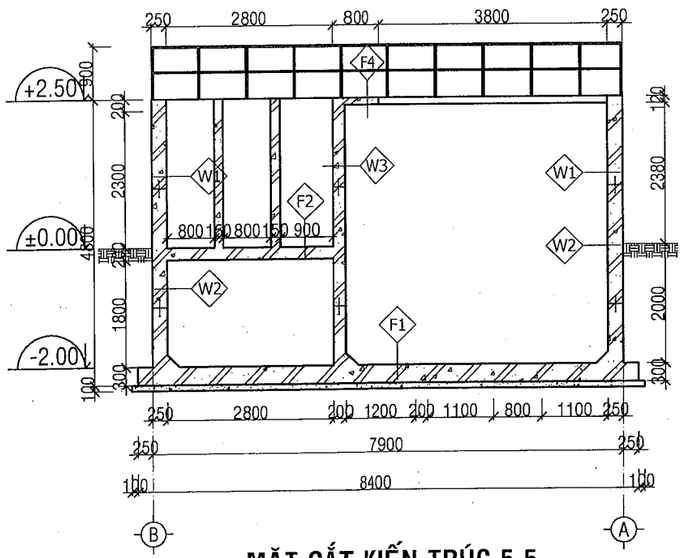

MẶT CẮT KIẾN TRÚC 5-5

TL 1/100

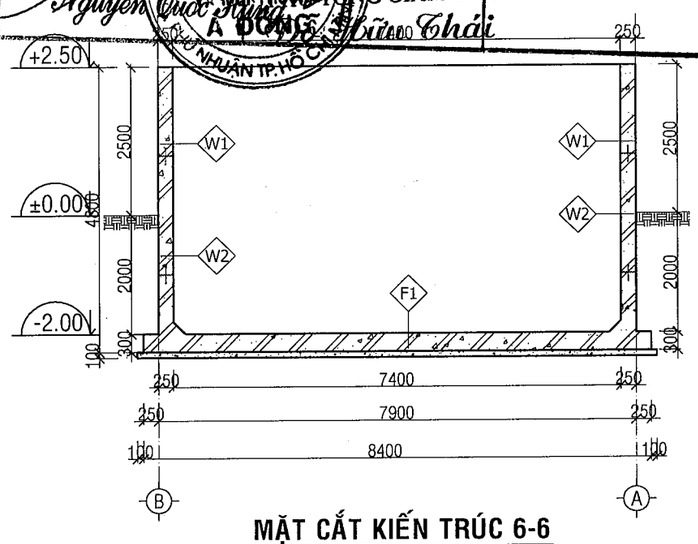

MẶT CẮT KIẾN TRÚC 6-6

TL 1/100

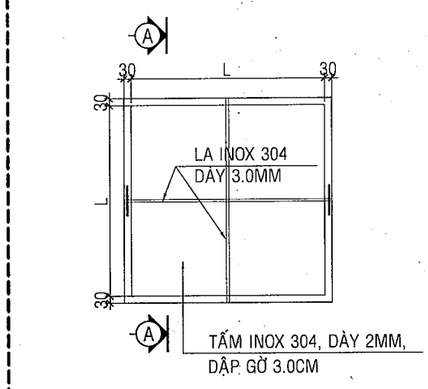

CHI TIẾT NẮP

TL 1/25

GHI CHÚ / GENERAL NOTES:

MỤC ĐÍCH PHÁT HÀNH / PURPOSE OF ISUE

THIẾT KẾ CƠ SỞ / CONCEPT DESIGN	☐
THIẾT KẾ THI CÔNG/CONSTRUCTIONS DESIGN	☐
HOÀN CÔNG/COMPLETION	☑

ĐIỀU CHỈNH / DESCRIPTION OF REVISION:	NGƯỜI CHỈNH / REVISED BY:

CHỦ ĐẦU TƯ / INVESTOR:

CHI NHÁNH CÔNG TY DAESUNG VINA

TỔNG GIÁM ĐỐC / G. DIRECTOR:

CÔNG TRÌNH / PROJECT:

THI CÔNG XÂY DỰNG VÀ LẮP ĐẶT THIẾT BỊ HỆ THỐNG XỬ LÝ NƯỚC THẢI
CÔNG SUẤT : 100 M^3/NGÀY ĐÊM
(BỂ ĐIỀU HÒA V=200M^3)
ĐỊA ĐIỂM: KCN MINH HƯNG HÀN QUỐC, TỈNH BÌNH PHƯỚC

TÊN BẢN VẼ / DRAWING TITLE:

MẶT CẮT KIẾN TRÚC 3-3; 4-4 5-5; 6-6

NHÀ THẦU / CONTRACTOR:

ASIA TECHNOLOGY

CTY PHÁT TRIỂN CN & MÔI TRƯỜNG Á ĐÔNG
336B/2 DAO DUY ANH , PHU NHUAN DISTRICT,HCMC - VIET NAM.
PHONE: (84 8) 8 445436 FAX: (84 8) 8 454597

TỔNG GIÁM ĐỐC / G.G DIRECTOR:

Trần Hữu Thái

GIÁM ĐỐC DỰ ÁN:

NGUYỄN VĂN VŨ

NGƯỜI VẼ :

KS. ĐOÀN THANH PHONG

KIỂM TRA:

KS. DƯƠNG SĨ PHÚ

SỐ HIỆU DỰ ÁN / JOB NO.:	TỶ / SCALE:	HC / REV:
ĐỆT NHUỘM DAESUNG VINA/ DN_DAE	1/100-A3	00
NGÀY / DATE: 07 - 2016	SỐ HIỆU BẢN VẼ / DWG NO.: DN_XD-CB-02/05	

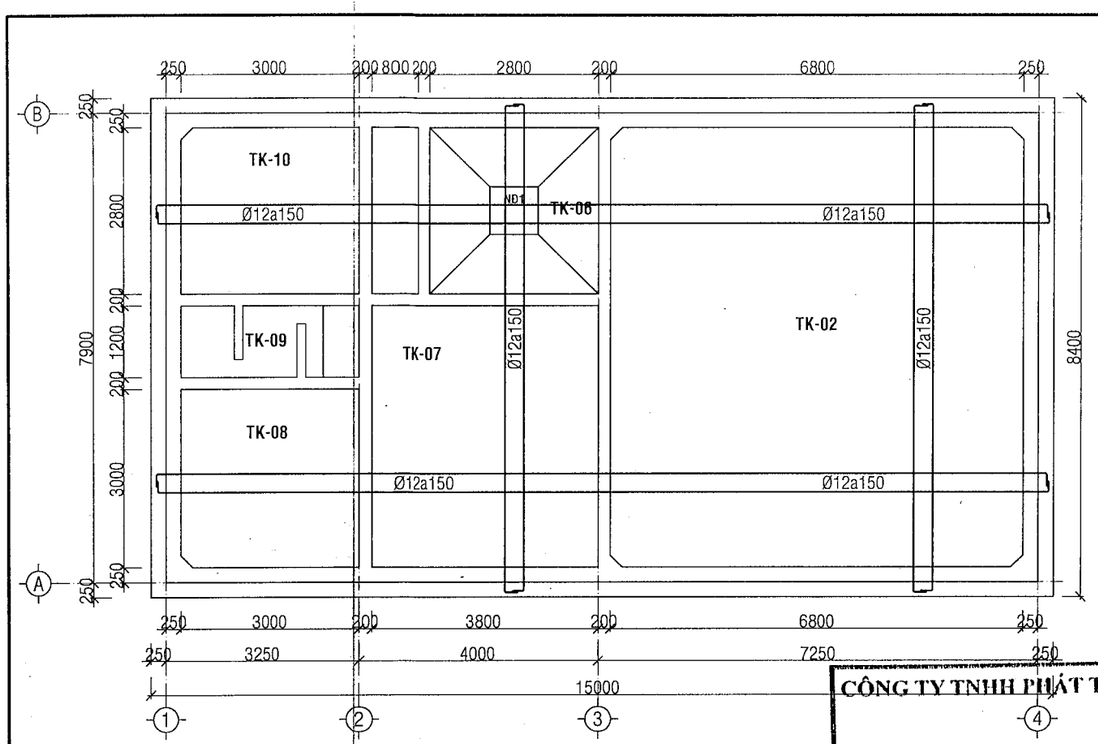

MẶT BẰNG THÉP CỤM BỂ TẠI CAO TRÌNH -2.30M

TL 1/100

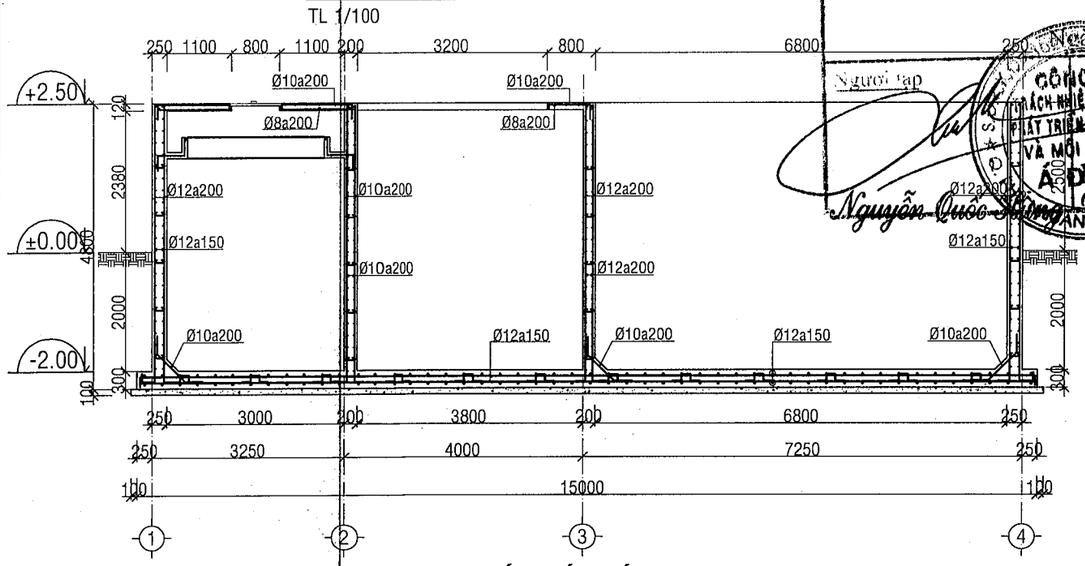

MẶT CẮT KẾT CẤU 1-1

TL 1/100

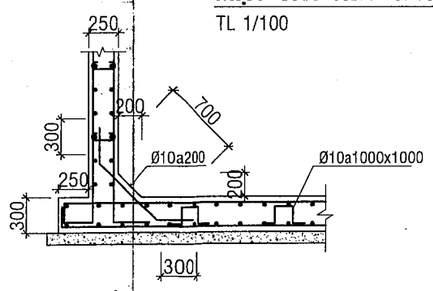

CHI TIẾT VÁT GÓC ĐÁY 1

TL 1/50

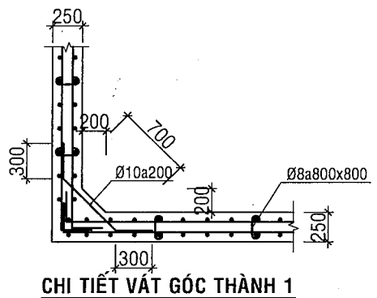

CHI TIẾT VÁT GÓC THÀNH 1

TL 1/50

MẶT BẰNG CỤM BỂ TẠI CAO TRÌNH +2.5M

TL 1/100

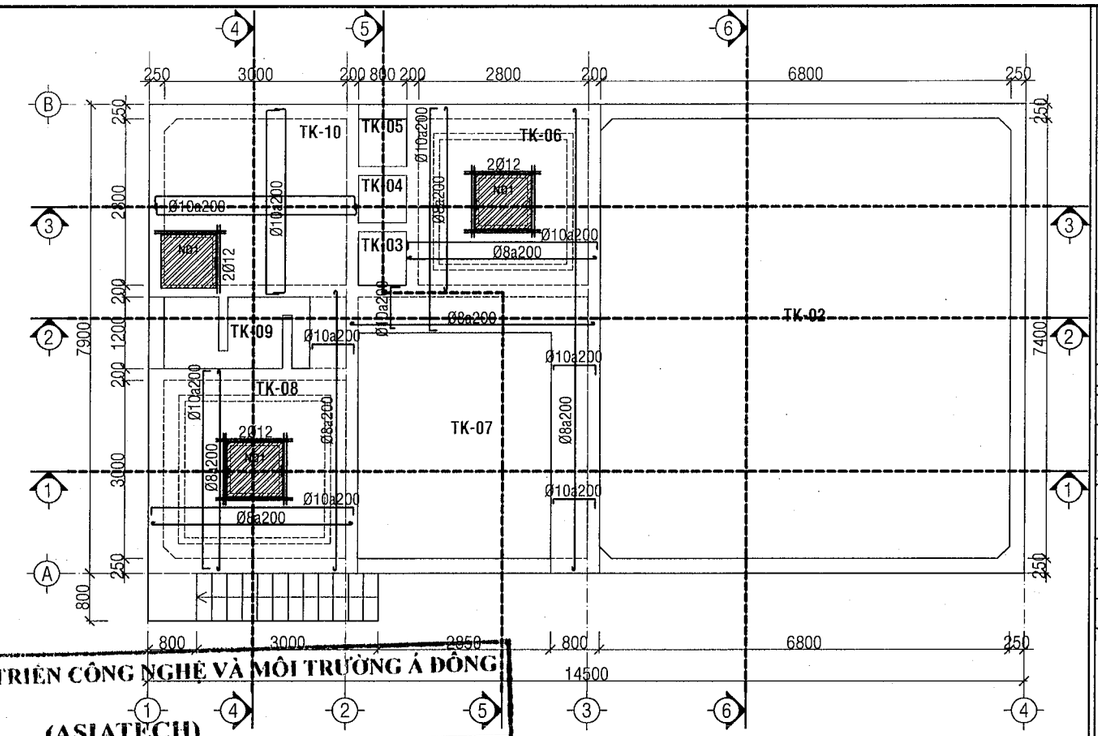

MẶT CẮT KẾT CẤU 2-2

TL 1/100

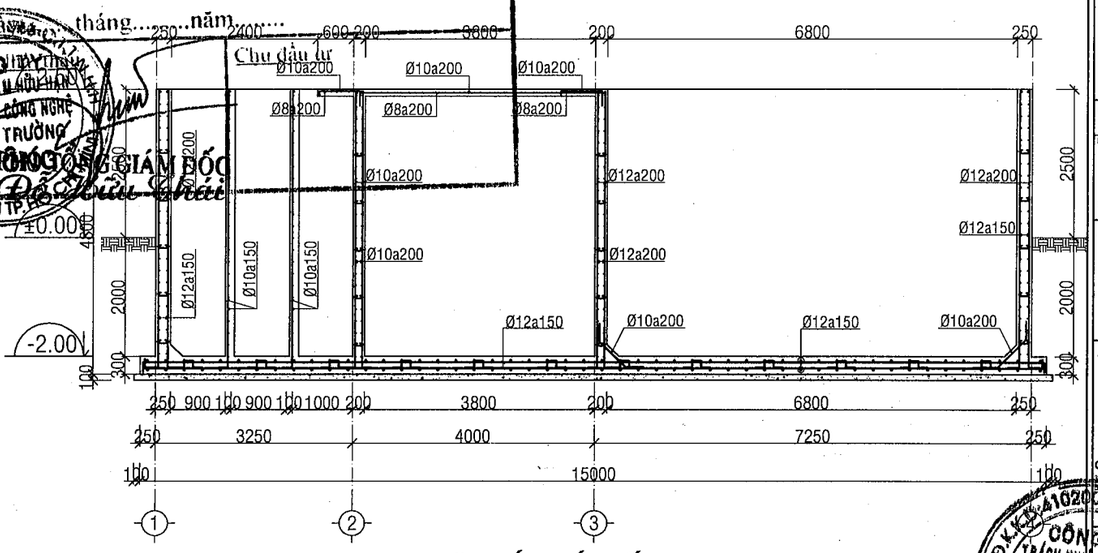

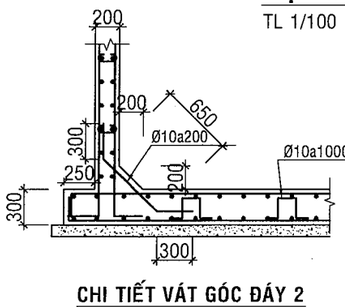

CHI TIẾT VÁT GÓC ĐÁY 2

TL 1/50

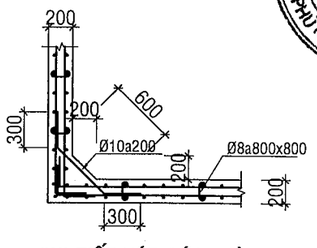

CHI TIẾT VÁT GÓC THÀNH 2

TL 1/50

CÔNG TY TNHH PHÁT TRIỂN CÔNG NGHỆ VÀ MÔI TRƯỜNG Á ĐÔNG (ASIATECH)

BẢN VẼ HOÀN CÔNG

Ngày ... tháng ... năm ....

Người lập — Chủ đầu tư

Nguyễn Quốc Hùng — Đỗ Hữu Thái

GHI CHÚ / GENERAL NOTES:

MỤC ĐÍCH PHÁT HÀNH / PURPOSE OF ISUE

THIẾT KẾ CƠ SỞ / CONCEPT DESIGN	☐
THIẾT KẾ THI CÔNG/CONSTRUCTIONS DESIGN	☐
HOÀN CÔNG/COMPLETION	◪

ĐIỀU CHỈNH / DESCRIPTION OF REVISION:	NGƯỜI CHỈNH / REVISED BY:

CHỦ ĐẦU TƯ / INVESTOR:

CHI NHÁNH CÔNG TY DAESUNG VINA

TỔNG GIÁM ĐỐC / G. DIRECTOR:

CÔNG TRÌNH / PROJECT:

THI CÔNG XÂY DỰNG VÀ LẮP ĐẶT THIẾT BỊ HỆ THỐNG XỬ LÝ NƯỚC THẢI
CÔNG SUẤT : 100 M^3/NGÀY ĐÊM
(BỂ ĐIỀU HÒA V=200M^3)
ĐỊA ĐIỂM: KCN MINH HƯNG HÀN QUỐC, TỈNH BÌNH PHƯỚC

TÊN BẢN VẼ / DRAWING TITLE:

MẶT BẰNG & MẶT CẮT KIẾN TRÚC 1-1; 2-2 CỤM BỂ

NHÀ THẦU / CONTRACTOR:

ASIA TECHNOLOGY

CTY PHÁT TRIỂN CN & MÔI TRƯỜNG Á ĐÔNG
1002/2 DAO DUY ANH , PHU NHUAN DISTRICT.HCMC - VIET NAM
PHONE (84 8) 8 445435 FAX. (84 8) 8 454897

TỔNG GIÁM ĐỐC / D/G DIRECTOR:

Đỗ Hữu Thái

GIÁM ĐỐC DỰ ÁN:	KS. NGUYỄN VŨ
NGƯỜI VẼ :	KS. ĐOÀN THANH PHONG
KIỂM TRA:	KS. DƯƠNG SĨ PHÚ
SỐ HIỆU DỰ ÁN / JOB NO.:	DỆT NHUỘM DAESUNG VINA/ DN_DAE
TỶ LỆ / SCALE:	1/100-A3
HC / REV:	00
NGÀY / DATE:	07 - 2016
SỐ HIỆU BẢN VẼ / DWG NO.:	DN_XD-CB-04/05

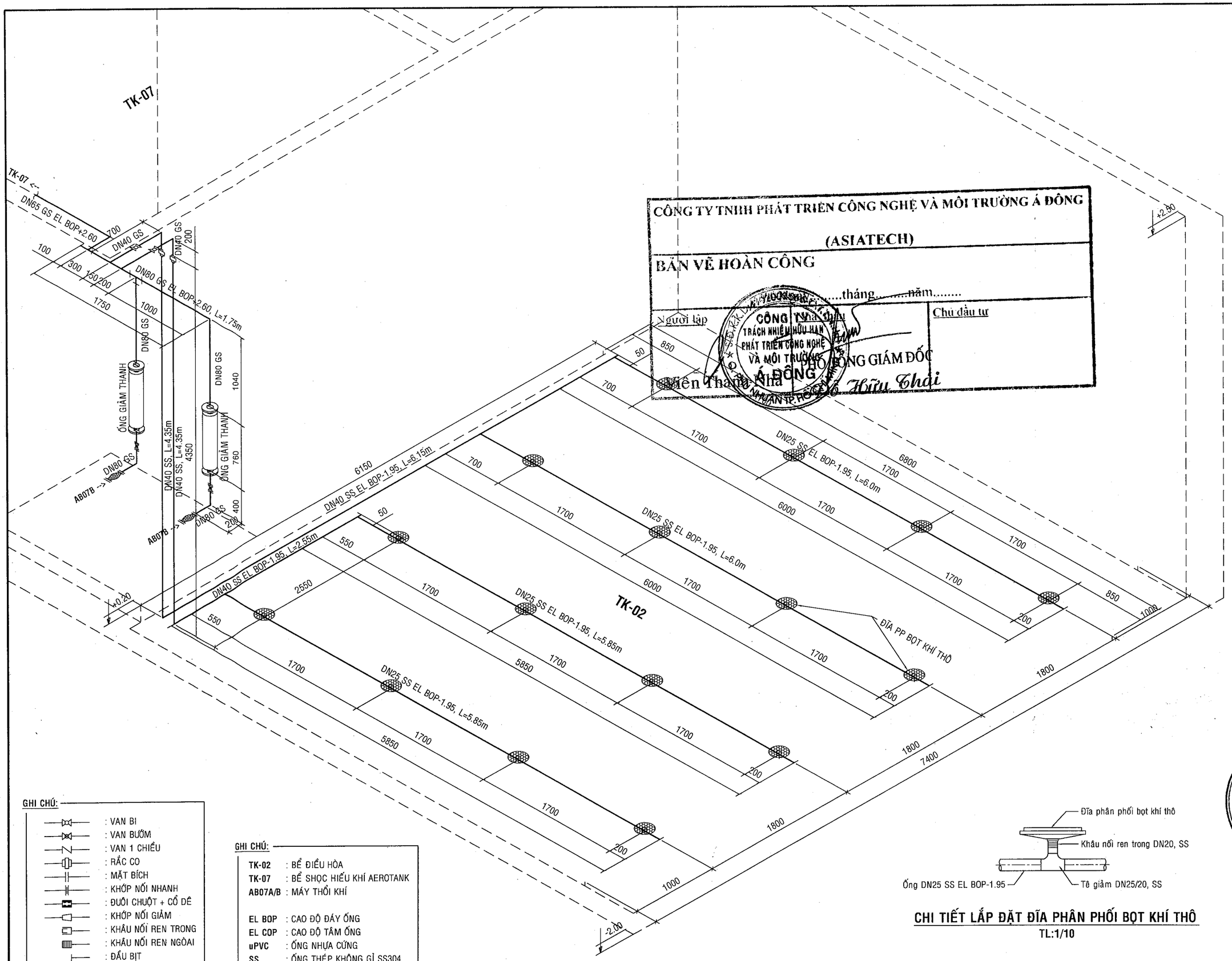

CÔNG TY TNHH PHÁT TRIỂN CÔNG NGHỆ VÀ MÔI TRƯỜNG Á ĐÔNG

(ASIATECH)

BẢN VẼ HOÀN CÔNG

.....tháng.....năm.....

Người lập

Tư vấn thẩm tra

Chủ đầu tư

PHÓ TỔNG GIÁM ĐỐC

Đỗ Hữu Thái

GHI CHÚ:

- : VAN BI
- : VAN BƯỚM
- : VAN 1 CHIỀU
- : RẮC CO
- : MẶT BÍCH
- : KHỚP NỐI NHANH
- : ĐUÔI CHUỘT + CỔ DÊ
- : KHỚP NỐI GIẢM
- : KHẨU NỐI REN TRONG
- : KHẨU NỐI REN NGOÀI
- : ĐẦU BỊT
- : ỐNG QUA TƯỜNG

GHI CHÚ:

TK-02	: BỂ ĐIỀU HÒA
TK-07	: BỂ SHỌC HIẾU KHÍ AEROTANK
AB07A/B	: MÁY THỔI KHÍ
EL BOP	: CAO ĐỘ ĐÁY ỐNG
EL COP	: CAO ĐỘ TÂM ỐNG
uPVC	: ỐNG NHỰA CỨNG
SS	: ỐNG THÉP KHÔNG GỈ SS304
GS	: ỐNG SẮT MẠ KẼM

CHI TIẾT LẮP ĐẶT ĐĨA PHÂN PHỐI BỌT KHÍ THÔ

TL:1/10

GHI CHÚ / GENERAL NOTES:

MỤC ĐÍCH PHÁT HÀNH / PURPOSE OF ISUE

THIẾT KẾ CƠ SỞ / CONCEPT DESIGN	☐
THIẾT KẾ THI CÔNG/CONSTRUCTIONS DESIGN	☐
HOÀN CÔNG/COMPLETION	◪

ĐIỀU CHỈNH / DESCRIPTION OF REVISION:	NGƯỜI CHỈNH / REVISED BY:

CHỦ ĐẦU TƯ / INVESTOR:

CHI NHÁNH CÔNG TY DAESUNG VINA

TỔNG GIÁM ĐỐC / G. DIRECTOR:

CÔNG TRÌNH / PROJECT:

THI CÔNG XÂY DỰNG VÀ LẮP ĐẶT THIẾT BỊ HỆ THỐNG XỬ LÝ NƯỚC THẢI
CÔNG SUẤT : 100 M^3/NGÀY ĐÊM
(BỂ ĐIỀU HÒA V=200M^3)
ĐỊA ĐIỂM: KCN MINH HƯNG HÀN QUỐC, TỈNH BÌNH PHƯỚC

TÊN BẢN VẼ / DRAWING TITLE:

SĐKG ỐNG DẪN KHÍ TỪ MÁY THỔI KHÍ ĐẾN BỂ TK-02 & HT PHÂN PHỐI KHÍ BỂ TK-02

NHÀ THẦU / CONTRACTOR:

ASIA TECHNOLOGY

CTY PHÁT TRIỂN CN & MÔI TRƯỜNG Á ĐÔNG
336B/2 DAO DUY ANH , PHU NHUAN DISTRICT,HCMC - VIET NAM
PHONE: (84 8) 454438 FAX: (84 8) 8 454697

TỔNG GIÁM ĐỐC / G. DIRECTOR:

CÔNG TY TRÁCH NHIỆM HỮU HẠN PHÁT TRIỂN CÔNG NGHỆ VÀ MÔI TRƯỜNG Á ĐÔNG

Đỗ Hữu Thái

GIÁM ĐỐC DỰ ÁN:

KS. NGUYỄN VŨ

NGƯỜI VẼ :

KS. TRẦN THỊ THƯƠNG

KIỂM TRA:

KS. NGUYỄN HOÀNG MINH

SỐ HIỆU DỰ ÁN / JOB NO.:	TL / SCALE:	HC / REV:
DỆT NHUỘM DAESUNG VINA/ DN_DAE	1/40-A3	00

NGÀY / DATE:	SỐ HIỆU BẢN VẼ / DWG NO.:
07 - 2016	DN_DAE-P03

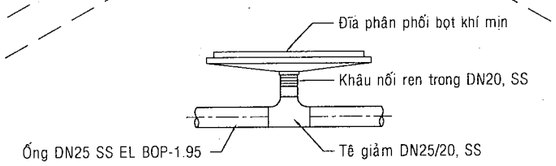

CHI TIẾT LẮP ĐẶT ĐĨA PHÂN PHỐI BỌT KHÍ MỊN

TL:1/10

TK-06

TK-05

TK-10 <--

+2.50

DN25 GS EL BOP+2.60

DN20 GS EL BOP+2.60

TK-09 <--

350

DN40 GS

DN40 GS

100

200

200

DN65 GS EL BOP+2.60, L=2.5m

2500

2200

3950

DN65 GS EL BOP+2.60, L=3.95m

TK-02

TK-02 <--

DN40 GS

700

DN80 GS EL BOP+2.60, L=1.75m

DN65 GS

300

600

DN25 SS

100

DN80 GS

1000

150 200

1750

DN80 GS, L=1.04m

1040

760

ỐNG GIẢM THANH

ỐNG GIẢM THANH

DN80 GS

400

200

<-- AB07A

DN80 GS

<-- AB07B

DN25 SS, L=4.3m

4300

DN40 SS, L=4.35m

DN40 SS, L=4.35m

4350

700

700

700

3750

700

700

DN25 SS EL BOP-1.95, L=3.75m

250

DN25 SS EL BOP-1.95, L=3.45m

DN25 SS EL BOP-1.95, L=3.45m

DN25 SS EL BOP-1.95, L=3.45m

TK-07

ĐĨA PP BỌT KHÍ MỊN

DN25 SS EL BOP-1.95, L=3.45m

DN25 SS EL BOP-1.95, L=3.45m

3450

DN25 SS EL BOP-1.95, L=3.45m

700

700

700

3800

100

300

-2.00

400

50

DN40 SS EL BOP-1.95, L=1.7m

1700

200

4400

DN40 SS EL BOP-1.95, L=1.70m

1700

50

350

400

250

TK-09

TK-08

GHI CHÚ:

- : VAN BI
- : VAN BƯỚM
- : VAN 1 CHIỀU
- : RẮC CO
- : MẶT BÍCH
- : KHỚP NỐI NHANH
- : ĐUÔI CHUỘT + CỔ DÊ
- : KHỚP NỐI GIẢM
- : KHÂU NỐI REN TRONG
- : KHÂU NỐI REN NGOÀI
- : ĐẦU BỊT
- : ỐNG QUA TƯỜNG

GHI CHÚ:

TK-02	: BỂ ĐIỀU HÒA
TK-05	: BỂ TẠO BÔNG
TK-06	: BỂ LẮNG HÓA LÝ
TK-07	: BỂ SHỌC HIẾU KHÍ AEROTAN
TK-08	: BỂ LẮNG SINH HỌC
TK-09	: BỂ KHỬ TRÙNG
TK-10	: BỂ CHỨA BÙN
AB07A/B	: MÁY THỔI KHÍ
EL BOP	: CAO ĐỘ ĐÁY ỐNG
EL COP	: CAO ĐỘ TÂM ỐNG
uPVC	: ỐNG NHỰA CỨNG
SS	: ỐNG THÉP KHÔNG GỈ SS304
GS	: ỐNG SẮT MẠ KẼM

CÔNG TY TNHH PHÁT TRIỂN CÔNG NGHỆ VÀ MÔI TRƯỜNG Á ĐÔNG (ASIATECH)

BẢN VẼ HOÀN CÔNG

Ngày.....tháng.....năm.....

Nhà thầu thi công lắp đặt

Viên Thanh Nhã

Chủ đầu tư

CÔNG TY TRÁCH NHIỆM HỮU HẠN PHÁT TRIỂN CÔNG NGHỆ VÀ MÔI TRƯỜNG Á ĐÔNG

GIÁM ĐỐC

Đặng Hữu Thái

GHI CHÚ / GENERAL NOTES:

MỤC ĐÍCH PHÁT HÀNH / PURPOSE OF ISUE

THIẾT KẾ CƠ SỞ / CONCEPT DESIGN	☐
THIẾT KẾ THI CÔNG/CONSTRUCTIONS DESIGN	☐
HOÀN CÔNG/COMPLETION	■

ĐIỀU CHỈNH / DESCRIPTION OF REVISION:	NGƯỜI CHỈNH / REVISED BY:

CHỦ ĐẦU TƯ / INVESTOR:

CHI NHÁNH CÔNG TY DAESUNG VINA

TỔNG GIÁM ĐỐC / G. DIRECTOR:

CÔNG TRÌNH / PROJECT:

THI CÔNG XÂY DỰNG VÀ LẮP ĐẶT THIẾT BỊ
HỆ THỐNG XỬ LÝ NƯỚC THẢI
CÔNG SUẤT : 100 M^3/NGÀY ĐÊM
(BỂ ĐIỀU HÒA V=200M^3)
ĐỊA ĐIỂM: KCN MINH HƯNG HÀN QUỐC, TỈNH BÌNH PHƯỚC

TÊN BẢN VẼ / DRAWING TITLE:

SĐKG ỐNG DẪN KHÍ TỪ MÁY THỔI KHÍ ĐẾN BỂ TK-07 & HT PHÂN PHỐI KHÍ BỂ TK-07

NHÀ THẦU / CONTRACTOR:

ASIA TECHNOLOGY

CTY PHÁT TRIỂN CN & MÔI TRƯỜNG Á ĐÔNG
336B/2 DAO DUY ANH , PHU NHUAN DISTRICT,HCMC - VIET NAM
PHONE: (84 8) 8 445436 FAX: (84 8) 8 454697

P.TỔNG GIÁM ĐỐC / D.G DIRECTOR:

CÔNG TY TRÁCH NHIỆM HỮU HẠN PHÁT TRIỂN CÔNG NGHỆ VÀ MÔI TRƯỜNG Á ĐÔNG
GIÁM ĐỐC DỰ ÁN
K.S. NGUYỄN VŨ

NGƯỜI VẼ : KS. TRẦN THỊ THƯƠNG

KIỂM TRA: KS. NGUYỄN HOÀNG MINH

SỐ HIỆU DỰ ÁN / JOB NO.:	TL / SCALE:	HC / REV:
DỆT NHUỘM DAESUNG VINA/ DN_DAE	1/30-A3	00
NGÀY / DATE: 07 - 2016	SỐ HIỆU BẢN VẼ / DWG NO.: DN_DAE-P04	

CHI TIẾT ỐNG PHÂN PHỐI KHÍ

TL:1/5

MẶT CẮT A-A

TL:1/2

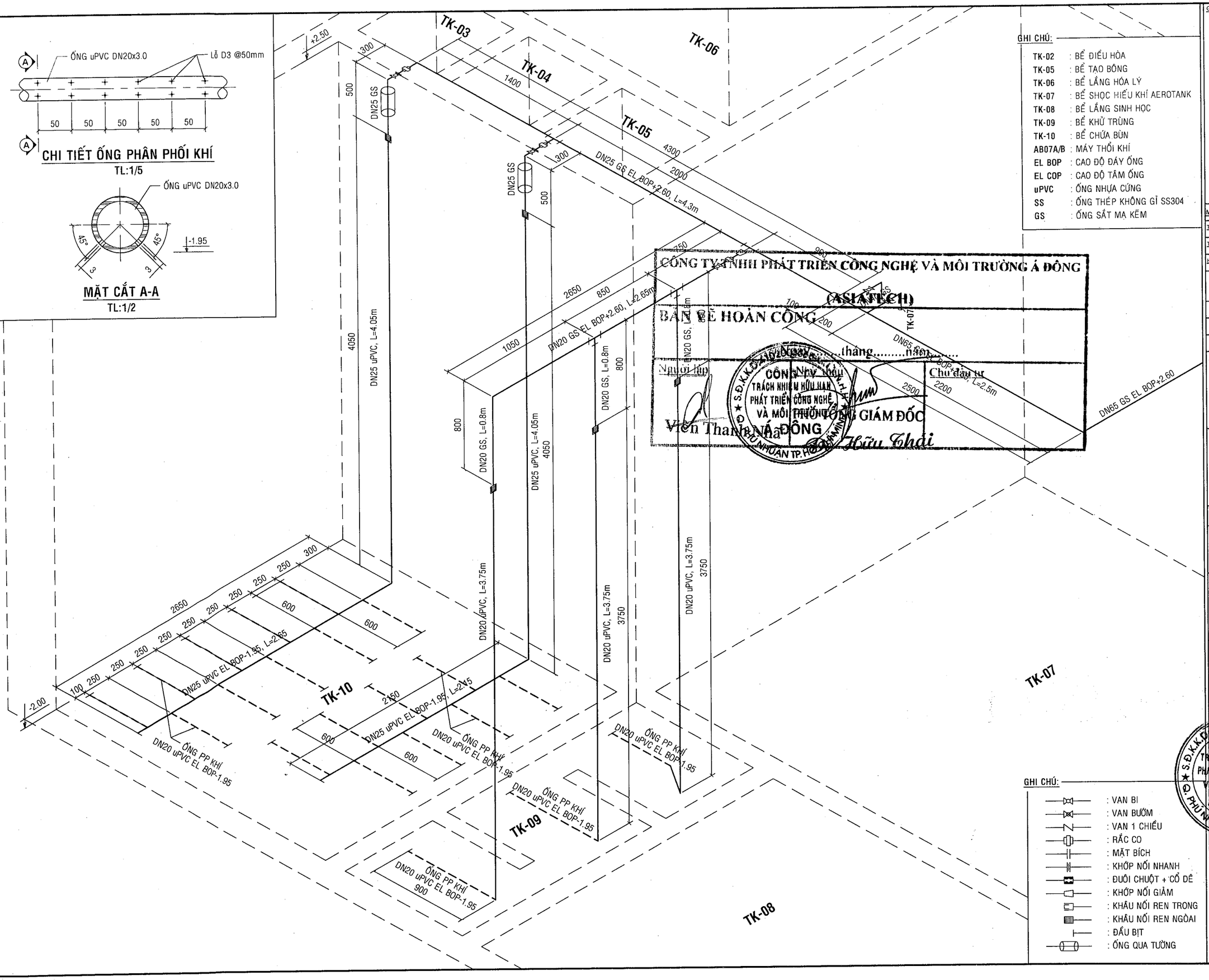

CÔNG TY TNHH PHÁT TRIỂN CÔNG NGHỆ VÀ MÔI TRƯỜNG Á ĐÔNG (ASIATECH)

BẢN VẼ HOÀN CÔNG

Ngày.....tháng.....năm.....

Người lập | Chủ đầu tư

CÔNG TY TRÁCH NHIỆM HỮU HẠN PHÁT TRIỂN CÔNG NGHỆ VÀ MÔI TRƯỜNG Á ĐÔNG

Viên Thanh Nhã — TỔNG GIÁM ĐỐC — Lê Hữu Thái

GHI CHÚ:

TK-02	: BỂ ĐIỀU HÒA
TK-05	: BỂ TẠO BÔNG
TK-06	: BỂ LẮNG HÓA LÝ
TK-07	: BỂ SHOC HIẾU KHÍ AEROTANK
TK-08	: BỂ LẮNG SINH HỌC
TK-09	: BỂ KHỬ TRÙNG
TK-10	: BỂ CHỨA BÙN
AB07A/B	: MÁY THỔI KHÍ
EL BOP	: CAO ĐỘ ĐÁY ỐNG
EL COP	: CAO ĐỘ TÂM ỐNG
uPVC	: ỐNG NHỰA CỨNG
SS	: ỐNG THÉP KHÔNG GỈ SS304
GS	: ỐNG SẮT MẠ KẼM

GHI CHÚ:

	: VAN BI
	: VAN BƯỚM
	: VAN 1 CHIỀU
	: RẮC CO
	: MẶT BÍCH
	: KHỚP NỐI NHANH
	: ĐUÔI CHUỘT + CỔ DÊ
	: KHỚP NỐI GIẢM
	: KHÂU NỐI REN TRONG
	: KHÂU NỐI REN NGOÀI
	: ĐẦU BỊT
	: ỐNG QUA TƯỜNG

GHI CHÚ / GENERAL NOTES:

MỤC ĐÍCH PHÁT HÀNH / PURPOSE OF ISUE

THIẾT KẾ CƠ SỞ / CONCEPT DESIGN	☐
THIẾT KẾ THI CÔNG/CONSTRUCTIONS DESIGN	☐
HOÀN CÔNG/COMPLETION	■

ĐIỀU CHỈNH / DESCRIPTION OF REVISION:	NGƯỜI CHỈNH / REVISED BY:

CHỦ ĐẦU TƯ / INVESTOR:

CHI NHÁNH CÔNG TY DAESUNG VINA

TỔNG GIÁM ĐỐC / G. DIRECTOR:

CÔNG TRÌNH / PROJECT:

THI CÔNG XÂY DỰNG VÀ LẮP ĐẶT THIẾT BỊ HỆ THỐNG XỬ LÝ NƯỚC THẢI CÔNG SUẤT : 100 M^3/NGÀY ĐÊM (BỂ ĐIỀU HÒA V=200M^3)

ĐỊA ĐIỂM: KCN MINH HƯNG HÀN QUỐC, TỈNH BÌNH PHƯỚC

TÊN BẢN VẼ / DRAWING TITLE:

SĐKG HT PHÂN PHỐI KHÍ BỂ TK-09 & TK-10

NHÀ THẦU / CONTRACTOR:

ASIA TECHNOLOGY

CTY PHÁT TRIỂN CN & MÔI TRƯỜNG Á ĐÔNG

336/3 CAN VƯƠNG - PHU NHUAN DISTRICT,HCMC - VIET NAM

TEL: (84 8) 8 454696 FAX: (84 8) 8 454697

TỔNG GIÁM ĐỐC / G. DIRECTOR:

CÔNG TY TRÁCH NHIỆM HỮU HẠN PHÁT TRIỂN CÔNG NGHỆ VÀ MÔI TRƯỜNG Á ĐÔNG

Lê Hữu Thái

KS. NGUYỄN VŨ	
NGƯỜI VẼ : KS. TRẦN THỊ THƯƠNG	
KIỂM TRA: KS. NGUYỄN HOÀNG MINH	
SỐ HIỆU DỰ ÁN / JOB NO.: DỆT NHUỘM DAESUNG VINA/ DN_DAE	TL / SCALE: 1/30-A3
	KHỔ / REV: 00
NGÀY / DATE: 07 - 2016	SỐ HIỆU BẢN VẼ / DWG NO.: DN_DAE-P05

GHI CHÚ:

TK-01	: HỐ GOM
TK-02	: BỂ ĐIỀU HÒA
WP01A/B	: BƠM NƯỚC THẢI BỂ TK-01
EL BOP	: CAO ĐỘ ĐÁY ỐNG
EL COP	: CAO ĐỘ TÂM ỐNG
uPVC	: ỐNG NHỰA CỨNG
SS	: ỐNG THÉP KHÔNG GỈ SS304

GHI CHÚ:

- : VAN BI CÓ KHỚP NỐI
- : VAN BI
- : VAN BƯỚM
- : VAN 1 CHIỀU
- : RẮC CO
- : MẶT BÍCH
- : KHỚP NỐI NHANH
- : ĐUÔI CHUỘT + CỔ DÊ
- : KHỚP NỐI GIẢM
- : KHÂU NỐI REN TRONG
- : KHÂU NỐI REN NGOÀI
- : ĐẦU BỊT
- : ỐNG QUA TƯỜNG

CÔNG TY TNHH PHÁT TRIỂN CÔNG NGHỆ VÀ MÔI TRƯỜNG Á ĐÔNG

(ASIATECH)

BẢN VẼ HOÀN CÔNG

Ngày.....tháng.....năm.....

Người lập	Nhà thầu	Chủ đầu tư
Viễn Thanh Nhã	ỦY QUYỀN GIÁM ĐỐC Đỗ Hữu Thái	

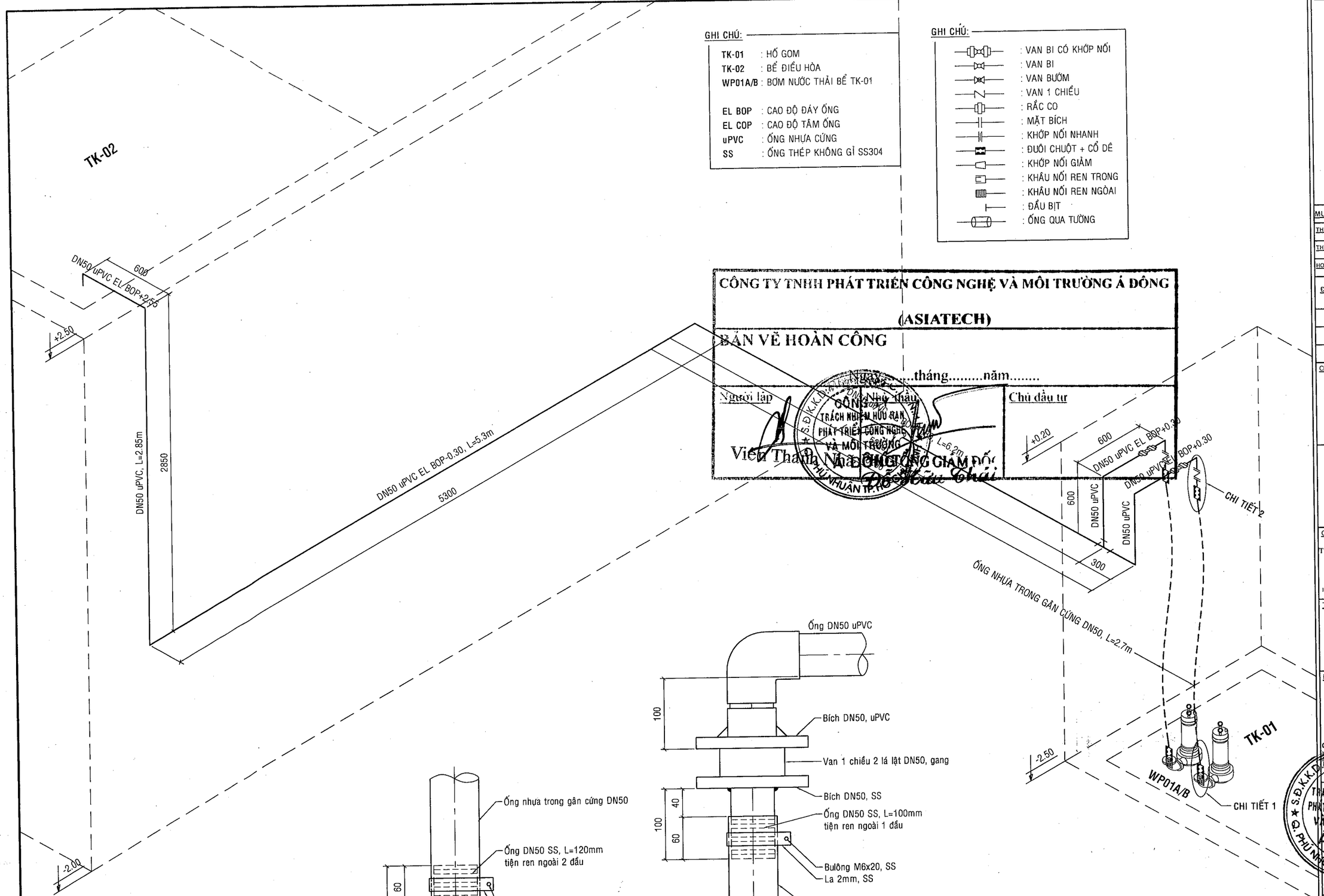

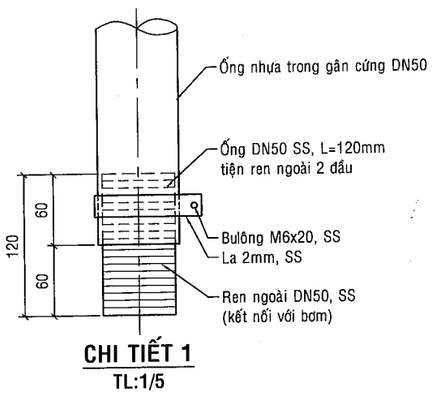

CHI TIẾT 1
TL:1/5

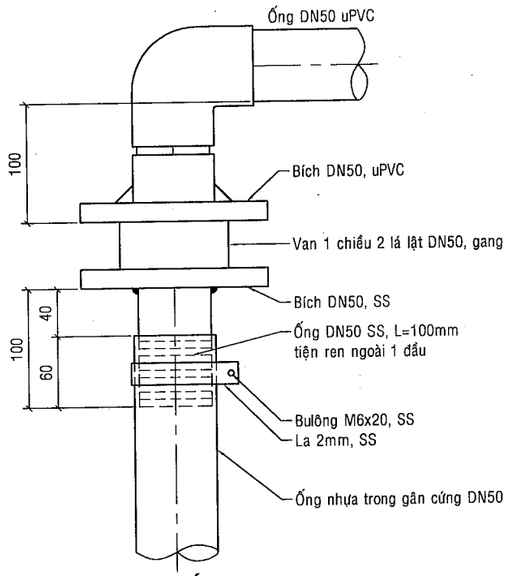

CHI TIẾT 2
TL:1/5

GHI CHÚ / GENERAL NOTES:

MỤC ĐÍCH PHÁT HÀNH / PURPOSE OF ISUE

THIẾT KẾ CƠ SỞ / CONCEPT DESIGN	☐
THIẾT KẾ THI CÔNG/CONSTRUCTIONS DESIGN	☐
HOÀN CÔNG/COMPLETION	■

ĐIỀU CHỈNH / DESCRIPTION OF REVISION:	NGƯỜI CHỈNH / REVISED BY:

CHỦ ĐẦU TƯ / INVESTOR:

CHI NHÁNH CÔNG TY DAESUNG VINA

TỔNG GIÁM ĐỐC / G. DIRECTOR:

CÔNG TRÌNH / PROJECT:

THI CÔNG XÂY DỰNG VÀ LẮP ĐẶT THIẾT BỊ HỆ THỐNG XỬ LÝ NƯỚC THẢI
CÔNG SUẤT : 100 M^3/NGÀY ĐÊM
(BỂ ĐIỀU HÒA V=200M^3)
ĐỊA ĐIỂM: KCN MINH HƯNG HÀN QUỐC, TỈNH BÌNH PHƯỚC

TÊN BẢN VẼ / DRAWING TITLE:

SĐKG ỐNG BƠM NƯỚC THẢI TỪ TK-01 ĐẾN TK-02

NHÀ THẦU / CONTRACTOR:

ASIA TECHNOLOGY

CTY PHÁT TRIỂN CN & MÔI TRƯỜNG Á ĐÔNG
[illegible] PHU NHUAN DISTRICT,HCMC - VIET NAM
[illegible] FAX: (84 8) 8 454697

TỔNG GIÁM ĐỐC / G. DIRECTOR:

KS. NGUYỄN VŨ	
NGƯỜI VẼ : KS. TRẦN THỊ THƯƠNG	
KIỂM TRA: KS. NGUYỄN HOÀNG MINH	

SỐ HIỆU DỰ ÁN / JOB NO.:	TL / SCALE:	RE / REV:
DỆT NHUỘM DAESUNG VINA/ DN_DAE	1/30-A3	00
NGÀY / DATE: 07 - 2016	SỐ HIỆU BẢN VẼ / DWG NO.: DN_DAE-P06	

GHI CHÚ:

TK-02	: BỂ ĐIỀU HÒA
TK-03	: BỂ TRUNG HÒA
TK-04	: BỂ KEO TỤ
TK-05	: BỂ TẠO BÔNG
TK-06	: BỂ LẮNG HÓA LÝ
TK-07	: BỂ SHOC HIẾU KHÍ AEROTANK
TK-08	: BỂ LẮNG SINH HỌC
TK-09	: BỂ KHỬ TRÙNG
TK-10	: BỂ CHỨA BÙN
WP02A/B	: BƠM NƯỚC THẢI BỂ TK-02
FM01	: ĐỒNG HỒ ĐO LƯU LƯỢNG
CLT01	: THÁP GIẢI NHIỆT
EL BOP	: CAO ĐỘ ĐÁY ỐNG
EL COP	: CAO ĐỘ TÂM ỐNG
uPVC	: ỐNG NHỰA CỨNG
SS	: ỐNG THÉP KHÔNG GỈ SS304

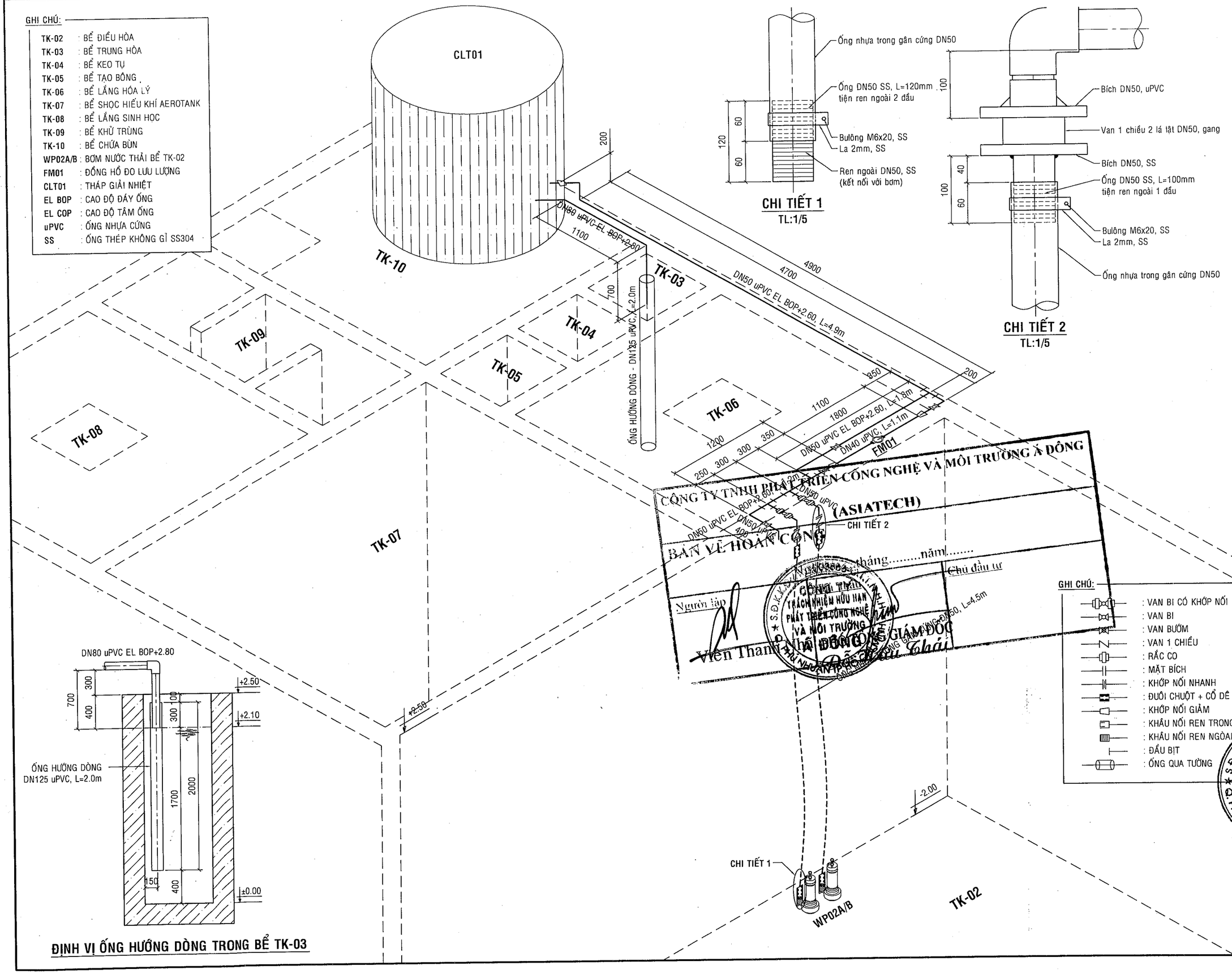

CHI TIẾT 1
TL:1/5

CHI TIẾT 2
TL:1/5

ĐỊNH VỊ ỐNG HƯỚNG DÒNG TRONG BỂ TK-03

CÔNG TY TNHH PHÁT TRIỂN CÔNG NGHỆ VÀ MÔI TRƯỜNG Á ĐÔNG (ASIATECH)

BẢN VẼ HOÀN CÔNG

Ngày 30 tháng ..... năm .....

Người lập — Chủ đầu tư

Viên Thanh Nhã — GIÁM ĐỐC

GHI CHÚ:

- : VAN BI CÓ KHỚP NỐI
- : VAN BI
- : VAN BƯỚM
- : VAN 1 CHIỀU
- : RẮC CO
- : MẶT BÍCH
- : KHỚP NỐI NHANH
- : ĐUÔI CHUỘT + CỔ DÊ
- : KHỚP NỐI GIẢM
- : KHẨU NỐI REN TRONG
- : KHẨU NỐI REN NGOÀI
- : ĐẦU BỊT
- : ỐNG QUA TƯỜNG

GHI CHÚ / GENERAL NOTES:

MỤC ĐÍCH PHÁT HÀNH / PURPOSE OF ISUE

THIẾT KẾ CƠ SỞ / CONCEPT DESIGN	▭
THIẾT KẾ THI CÔNG/CONSTRUCTIONS DESIGN	▭
HOÀN CÔNG/COMPLETION	▬

ĐIỀU CHỈNH / DESCRIPTION OF REVISION:	NGƯỜI CHỈNH / REVISED BY:

CHỦ ĐẦU TƯ / INVESTOR:

CHI NHÁNH CÔNG TY DAESUNG VINA

TỔNG GIÁM ĐỐC / G. DIRECTOR:

CÔNG TRÌNH / PROJECT:

THI CÔNG XÂY DỰNG VÀ LẮP ĐẶT THIẾT BỊ HỆ THỐNG XỬ LÝ NƯỚC THẢI
CÔNG SUẤT : 100 M³/NGÀY ĐÊM
(BỂ ĐIỀU HÒA V=200M³)
ĐỊA ĐIỂM: KCN MINH HƯNG HÀN QUỐC, TỈNH BÌNH PHƯỚC

TÊN BẢN VẼ / DRAWING TITLE:

SĐKG ỐNG BƠM NƯỚC THẢI TỪ TK-02 ĐẾN CLT01 & TỪ CLT01 --> TK-03

NHÀ THẦU / CONTRACTOR:

ASIA TECHNOLOGY

CTY PHÁT TRIỂN CN & MÔI TRƯỜNG Á ĐÔNG
336B/2 DAO DUY ANH , PHU NHUAN DISTRICT,HCMC - VIET NAM
PHONE: (84 8) 8 445436 FAX: (84 8) 8 454697

TỔNG GIÁM ĐỐC / D.G DIRECTOR:

GIÁM ĐỐC DỰ ÁN:

NGƯỜI VẼ:
KS. TRẦN THỊ THƯƠNG

KIỂM TRA:
KS. NGUYỄN HOÀNG MINH

SỐ HIỆU DỰ ÁN / JOB NO.:	TL / SCALE:	MC / REV:
ĐỆT NHUỘM DAESUNG VINA/ DN_DAE	1/40-A3	00
NGÀY / DATE: 07 - 2016	SỐ HIỆU BẢN VẼ / DWG NO.: DN_DAE-P07	

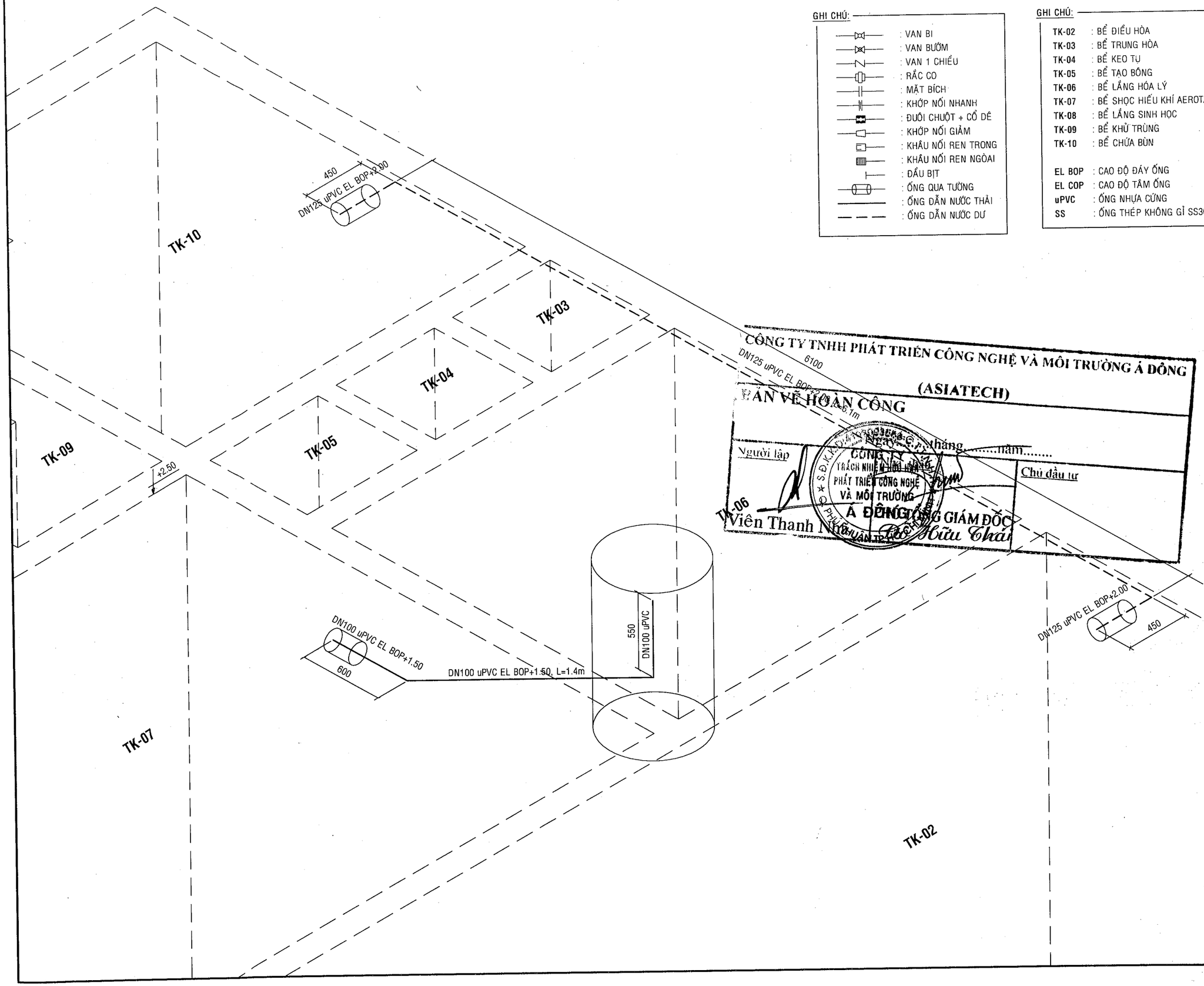

GHI CHÚ:

- : VAN BI
- : VAN BƯỚM
- : VAN 1 CHIỀU
- : RẮC CO
- : MẶT BÍCH
- : KHỚP NỐI NHANH
- : ĐUÔI CHUỘT + CỔ DÊ
- : KHỚP NỐI GIẢM
- : KHÂU NỐI REN TRONG
- : KHÂU NỐI REN NGÒAI
- : ĐẦU BỊT
- : ỐNG QUA TƯỜNG
- : ỐNG DẪN NƯỚC THẢI
- : ỐNG DẪN NƯỚC DƯ

GHI CHÚ:

TK-02	: BỂ ĐIỀU HÒA
TK-03	: BỂ TRUNG HÒA
TK-04	: BỂ KEO TỤ
TK-05	: BỂ TẠO BÔNG
TK-06	: BỂ LẮNG HÓA LÝ
TK-07	: BỂ SHỌC HIẾU KHÍ AEROTANK
TK-08	: BỂ LẮNG SINH HỌC
TK-09	: BỂ KHỬ TRÙNG
TK-10	: BỂ CHỨA BÙN
EL BOP	: CAO ĐỘ ĐÁY ỐNG
EL COP	: CAO ĐỘ TÂM ỐNG
uPVC	: ỐNG NHỰA CỨNG
SS	: ỐNG THÉP KHÔNG GỈ SS304

CÔNG TY TNHH PHÁT TRIỂN CÔNG NGHỆ VÀ MÔI TRƯỜNG Á ĐÔNG

(ASIATECH)

BẢN VẼ HOÀN CÔNG

Ngày ... tháng ..... năm .....

Người lập

Viên Thanh Nhã

Chủ đầu tư

TỔNG GIÁM ĐỐC

Đỗ Hữu Thái

GHI CHÚ / GENERAL NOTES:

MỤC ĐÍCH PHÁT HÀNH / PURPOSE OF ISUE

THIẾT KẾ CƠ SỞ / CONCEPT DESIGN	☐
THIẾT KẾ THI CÔNG/CONSTRUCTIONS DESIGN	☐
HOÀN CÔNG/COMPLETION	☑

ĐIỀU CHỈNH / DESCRIPTION OF REVISION:	NGƯỜI CHỈNH / REVISED BY:

CHỦ ĐẦU TƯ / INVESTOR:

CHI NHÁNH CÔNG TY DAESUNG VINA

TỔNG GIÁM ĐỐC / G. DIRECTOR:

CÔNG TRÌNH / PROJECT:

THI CÔNG XÂY DỰNG VÀ LẮP ĐẶT THIẾT BỊ HỆ THỐNG XỬ LÝ NƯỚC THẢI
CÔNG SUẤT : 100 M^3/NGÀY ĐÊM
(BỂ ĐIỀU HÒA V=200M^3)
ĐỊA ĐIỂM: KCN MINH HƯNG HÀN QUỐC, TỈNH BÌNH PHƯỚC

TÊN BẢN VẼ / DRAWING TITLE:

SĐKG ỐNG DẪN NƯỚC THẢI TỪ TK-05 ĐẾN TK-06 & ỐNG NƯỚC DƯ TK-10 --> TK-02

NHÀ THẦU / CONTRACTOR:

ASIA TECHNOLOGY

CTY PHÁT TRIỂN CN & MÔI TRƯỜNG Á ĐÔNG
338B/C ... PHU NHUAN DISTRICT,HCMC - VIET NAM
... FAX: (84 8) 8 454697

TỔNG GIÁM ĐỐC / D.G.DIRECTOR:

Đỗ Hữu Thái

GIÁM ĐỐC DỰ ÁN:

KS. NGUYỄN VŨ

NGƯỜI VẼ :

KS. TRẦN THỊ THƯƠNG

KIỂM TRA:

KS. NGUYỄN HOÀNG MINH

SỐ HIỆU DỰ ÁN / JOB NO.:	TL / SCALE:	HC / REV:
DỆT NHUỘM DAESUNG VINA/ DN_DAE	1/25-A3	00

NGÀY / DATE:	SỐ HIỆU BẢN VẼ / DWG NO.:
07 - 2016	DN_DAE-P08

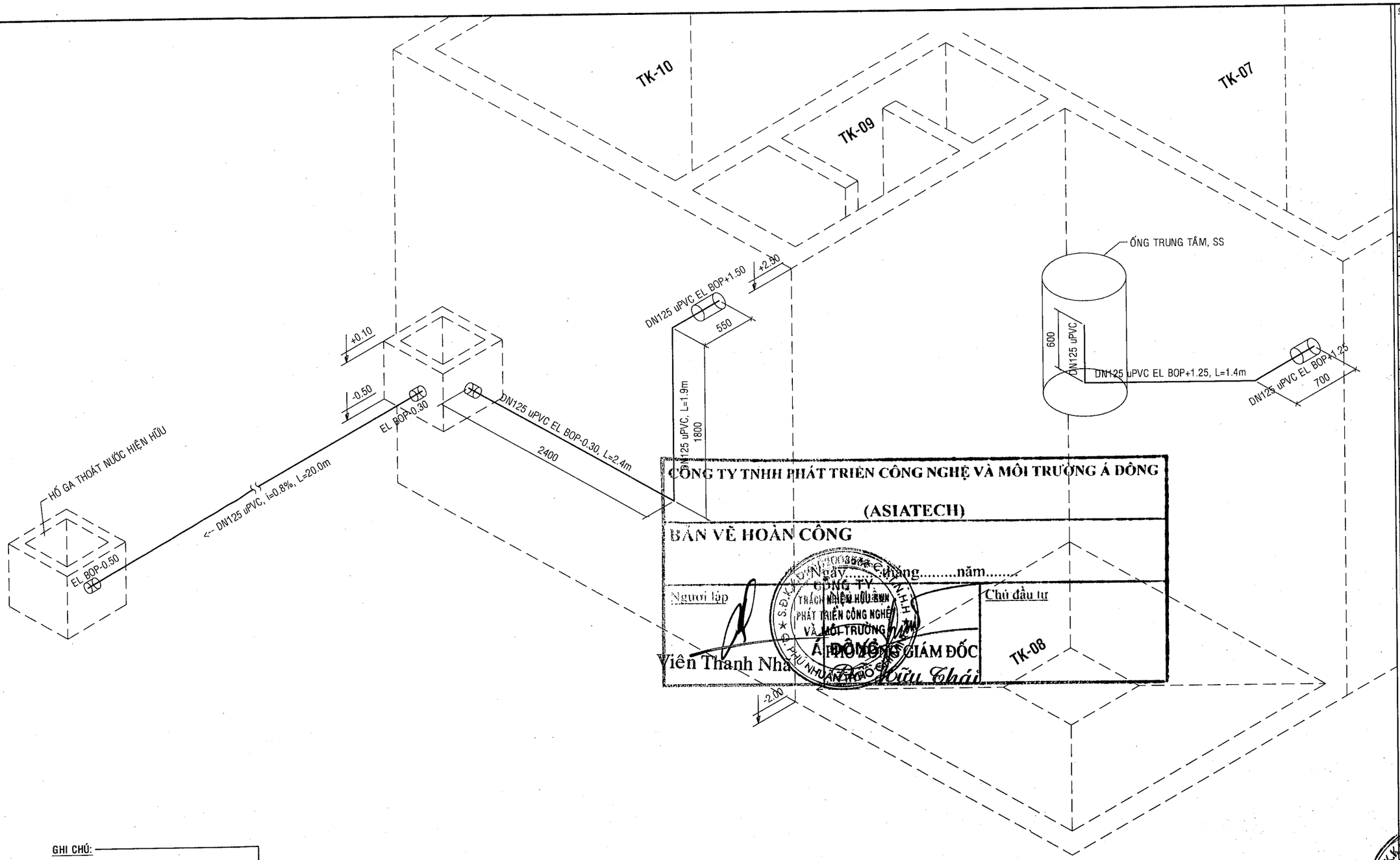

CÔNG TY TNHH PHÁT TRIỂN CÔNG NGHỆ VÀ MÔI TRƯỜNG Á ĐÔNG

(ASIATECH)

BẢN VẼ HOÀN CÔNG

Ngày.....tháng.....năm.....

Người lập	Chủ đầu tư
Viên Thanh Nhã	TỔNG GIÁM ĐỐC Lưu Hữu Thái

TK-08

GHI CHÚ:

- : VAN BI
- : VAN BƯỚM
- : VAN 1 CHIỀU
- : RẮC CO
- : MẶT BÍCH
- : KHỚP NỐI NHANH
- : ĐUÔI CHUỘT + CỔ DÊ
- : KHỚP NỐI GIẢM
- : KHÂU NỐI REN TRONG
- : KHÂU NỐI REN NGOÀI
- : ĐẦU BỊT
- : ỐNG QUA TƯỜNG

GHI CHÚ:

TK-07	: BỂ SHOC HIẾU KHÍ AEROTANK
TK-08	: BỂ LẮNG SINH HỌC
TK-09	: BỂ KHỬ TRÙNG
TK-10	: BỂ CHỨA BÙN
EL BOP	: CAO ĐỘ ĐÁY ỐNG
EL COP	: CAO ĐỘ TÂM ỐNG
uPVC	: ỐNG NHỰA CỨNG
SS	: ỐNG THÉP KHÔNG GỈ SS304

GHI CHÚ / GENERAL NOTES:

MỤC ĐÍCH PHÁT HÀNH / PURPOSE OF ISUE

THIẾT KẾ CƠ SỞ / CONCEPT DESIGN	☐
THIẾT KẾ THI CÔNG/CONSTRUCTIONS DESIGN	☐
HOÀN CÔNG/COMPLETION	■

ĐIỀU CHỈNH / DESCRIPTION OF REVISION:	NGƯỜI CHỈNH / REVISED BY:

CHỦ ĐẦU TƯ / INVESTOR:

CHI NHÁNH CÔNG TY DAESUNG VINA

TỔNG GIÁM ĐỐC / G. DIRECTOR:

CÔNG TRÌNH / PROJECT:

THI CÔNG XÂY DỰNG VÀ LẮP ĐẶT THIẾT BỊ HỆ THỐNG XỬ LÝ NƯỚC THẢI
CÔNG SUẤT : 100 M^3/NGÀY ĐÊM
(BỂ ĐIỀU HÒA V=200M^3)
ĐỊA ĐIỂM: KCN MINH HƯNG HÀN QUỐC, TỈNH BÌNH PHƯỚC

TÊN BẢN VẼ / DRAWING TITLE:

SĐKG ỐNG DẪN NƯỚC THẢI TỪ TK-07 ĐẾN TK-08 & ỐNG DẪN NƯỚC SAU XỬ LÝ

NHÀ THẦU / CONTRACTOR:

ASIA TECHNOLOGY

CTY PHÁT TRIỂN CN & MÔI TRƯỜNG Á ĐÔNG

TỔNG GIÁM ĐỐC / G. DIRECTOR:

Lưu Hữu Thái

GIÁM SÁT DỰ ÁN:
KS. NGUYỄN VŨ

NGƯỜI VẼ :
KS. TRẦN THỊ THƯƠNG

KIỂM TRA:
KS. NGUYỄN HOÀNG MINH

SỐ HIỆU DỰ ÁN / JOB NO.:	TL / SCALE:	HC / REV:
DỆT NHUỘM DAESUNG VINA/ DN_DAE	1/40-A3	00

NGÀY / DATE:	SỐ HIỆU BẢN VẼ / DWG NO.:
07 - 2016	DN_DAE-P09

TK-03	: BỂ TRUNG HÒA
TK-04	: BỂ KEO TỤ
TK-05	: BỂ TẠO BÔNG
TK-06	: BỂ LẮNG HÓA LÝ
TK-07	: BỂ SHOC HIẾU KHÍ AEROTANK
TK-08	: BỂ LẮNG SINH HỌC
TK-09	: BỂ KHỬ TRÙNG
TK-10	: BỂ CHỨA BÙN
SP06A/B	: BƠM BÙN BỂ TK-06
SP08A/B	: BƠM BÙN BỂ TK-08
EL BOP	: CAO ĐỘ ĐÁY ỐNG
EL COP	: CAO ĐỘ TÂM ỐNG
uPVC	: ỐNG NHỰA CỨNG
SS	: ỐNG THÉP KHÔNG GỈ SS304

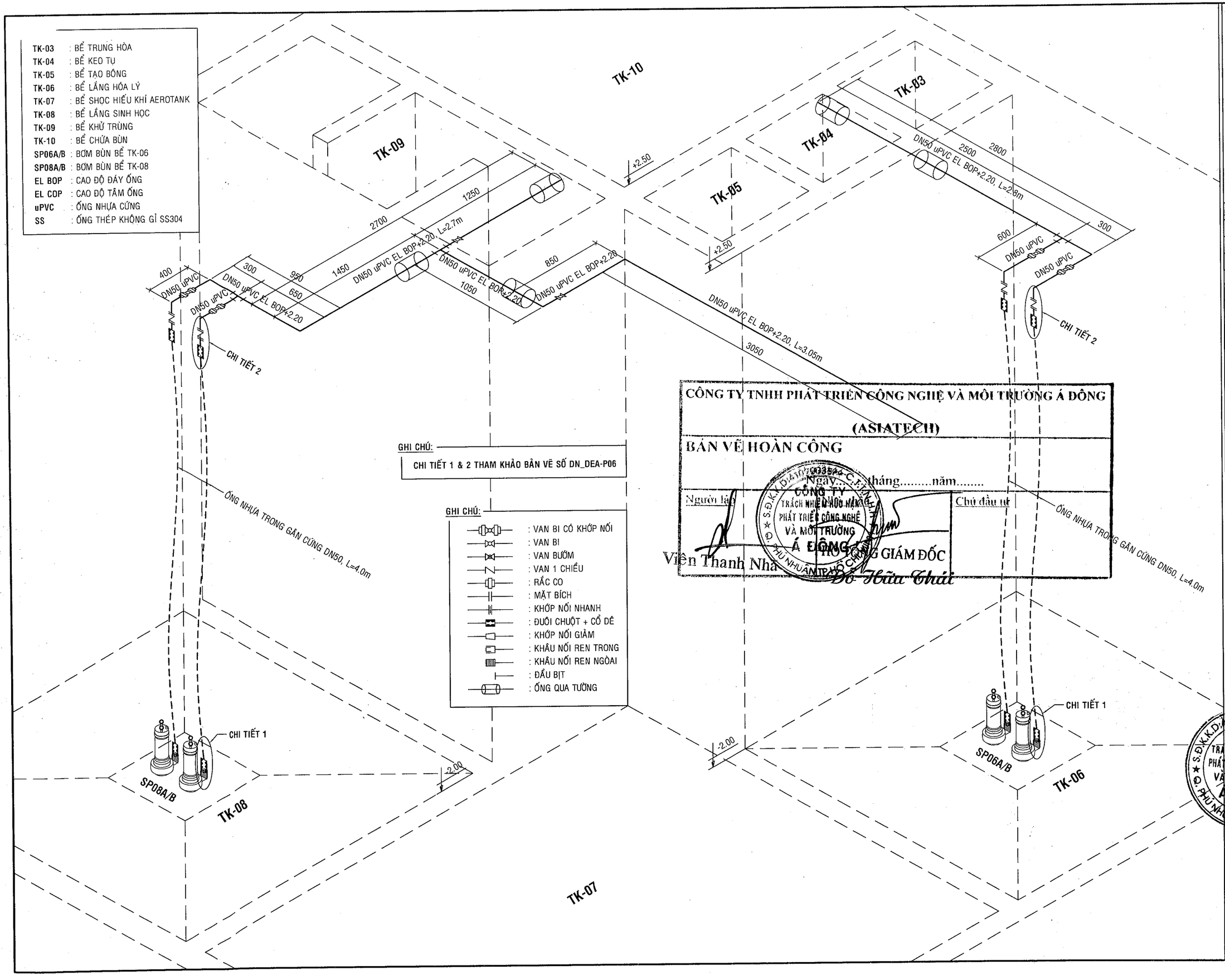

GHI CHÚ:

CHI TIẾT 1 & 2 THAM KHẢO BẢN VẼ SỐ DN_DEA-P06

GHI CHÚ:

	: VAN BI CÓ KHỚP NỐI
	: VAN BI
	: VAN BƯỚM
	: VAN 1 CHIỀU
	: RẮC CO
	: MẶT BÍCH
	: KHỚP NỐI NHANH
	: ĐUÔI CHUỘT + CỔ DÊ
	: KHỚP NỐI GIẢM
	: KHẨU NỐI REN TRONG
	: KHẨU NỐI REN NGOÀI
	: ĐẦU BỊT
	: ỐNG QUA TƯỜNG

CÔNG TY TNHH PHÁT TRIỂN CÔNG NGHỆ VÀ MÔI TRƯỜNG Á ĐÔNG

(ASIATECH)

BẢN VẼ HOÀN CÔNG

Ngày.....tháng.....năm.....

Người lập: Viên Thanh Nhã

Chủ đầu tư: TỔNG GIÁM ĐỐC Đỗ Hữu Thái

CÔNG TY TRÁCH NHIỆM HỮU HẠN PHÁT TRIỂN CÔNG NGHỆ VÀ MÔI TRƯỜNG Á ĐÔNG

GHI CHÚ / GENERAL NOTES:

MỤC ĐÍCH PHÁT HÀNH / PURPOSE OF ISUE

THIẾT KẾ CƠ SỞ / CONCEPT DESIGN	☐
THIẾT KẾ THI CÔNG/CONSTRUCTJONS DESIGN	☐
HOÀN CÔNG/COMPLETION	■

ĐIỀU CHỈNH / DESCRIPTION OF REVISION:	NGƯỜI CHỈNH / REVISED BY:

CHỦ ĐẦU TƯ / INVESTOR:

CHI NHÁNH CÔNG TY DAESUNG VINA

TỔNG GIÁM ĐỐC / G. DIRECTOR:

CÔNG TRÌNH / PROJECT:

THI CÔNG XÂY DỰNG VÀ LẮP ĐẶT THIẾT BỊ HỆ THỐNG XỬ LÝ NƯỚC THẢI
CÔNG SUẤT : 100 M^3/NGÀY ĐÊM
(BỂ ĐIỀU HÒA V=200M^3)
ĐỊA ĐIỂM: KCN MINH HƯNG HÀN QUỐC, TỈNH BÌNH PHƯỚC

TÊN BẢN VẼ / DRAWING TITLE:

SĐKG ỐNG BƠM BÙN TỪ TK-06/08 ĐẾN TK-10 & BÙN HOÀN LƯU TK-08 --> TK-07

NHÀ THẦU / CONTRACTOR:

ASIA TECHNOLOGY

CTY.PHÁT TRIỂN CN & MÔI TRƯỜNG Á ĐÔNG
PHU NHUAN DISTRICT,HCMC - VIET NAM.
FAX: (84 8) 8 454697

TỔNG GIÁM ĐỐC / G.G DIRECTOR:

CÔNG TY TRÁCH NHIỆM HỮU HẠN PHÁT TRIỂN CÔNG NGHỆ VÀ MÔI TRƯỜNG Á ĐÔNG
Đỗ Hữu Thái

KS. NGUYỄN VŨ

NGƯỜI VẼ :
KS. TRẦN THỊ THƯƠNG

KIỂM TRA:
KS. NGUYỄN HOÀNG MINH

SỐ HIỆU DỰ ÁN / JOB NO.:	TL / SCALE:	HC / REV:
DỆT NHUỘM DAESUNG VINA/ DN_DAE	1/30-A3	00

NGÀY / DATE:	SỐ HIỆU BẢN VẼ / DWG NO.:
07 - 2016	DN_DAE-P10

GHI CHÚ:

- : VAN BI CÓ KHỚP NỐI
- : VAN BI
- : VAN BƯỚM
- : VAN 1 CHIỀU
- : RẮC CO
- : MẶT BÍCH
- : KHỚP NỐI NHANH
- : ĐUÔI CHUỘT + CỔ DÊ
- : KHỚP NỐI GIẢM
- : KHẤU NỐI REN TRONG
- : KHẤU NỐI REN NGOÀI
- : ĐẦU BỊT
- : ỐNG QUA TƯỜNG

GHI CHÚ:

TK-10	: BỂ CHỨA BÙN
R02	: PHÒNG ĐẶT THIẾT BỊ
SP10A/B	: BƠM NƯỚC THẢI BỂ TK-01
BFP01	: MÁY ÉP BÙN BĂNG TẢI
EL BOP	: CAO ĐỘ ĐÁY ỐNG
EL COP	: CAO ĐỘ TÂM ỐNG
uPVC	: ỐNG NHỰA CỨNG
SS	: ỐNG THÉP KHÔNG GỈ SS304

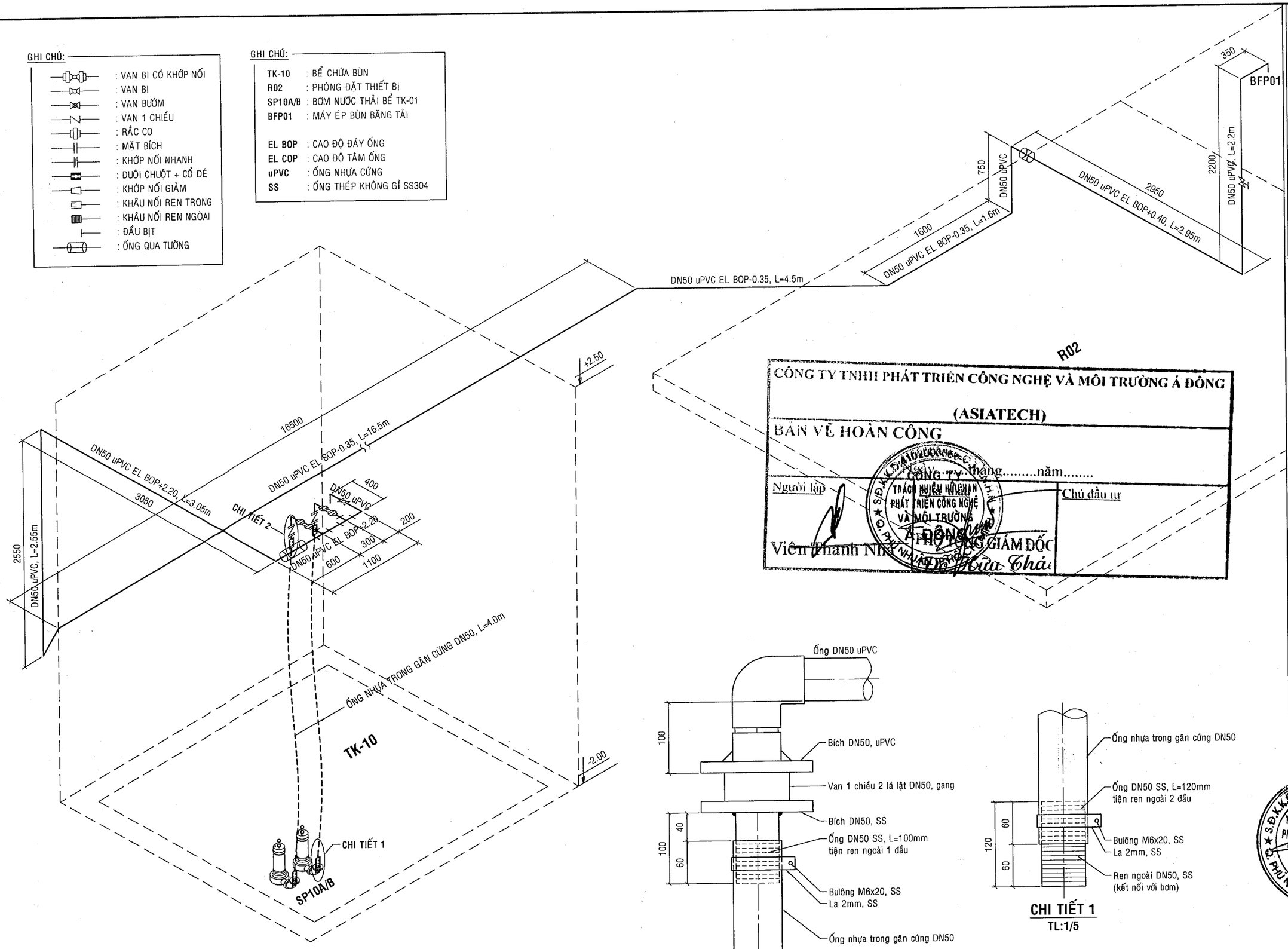

CÔNG TY TNHH PHÁT TRIỂN CÔNG NGHỆ VÀ MÔI TRƯỜNG Á ĐÔNG

(ASIATECH)

BẢN VẼ HOÀN CÔNG

Ngày.....tháng.....năm.....

Người lập

Chủ đầu tư

Viên Thanh Nhã

TỔNG GIÁM ĐỐC

Hữu Thái

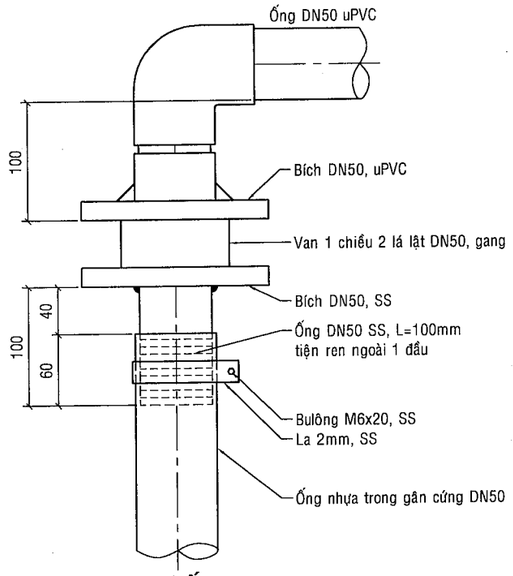

CHI TIẾT 2

TL:1/5

CHI TIẾT 1

TL:1/5

GHI CHÚ / GENERAL NOTES:

MỤC ĐÍCH PHÁT HÀNH / PURPOSE OF ISUE

THIẾT KẾ CƠ SỞ / CONCEPT DESIGN	☐
THIẾT KẾ THI CÔNG/CONSTRUCTIONS DESIGN	☐
HOÀN CÔNG/COMPLETION	■

ĐIỀU CHỈNH / DESCRIPTION OF REVISION:	NGƯỜI CHỈNH / REVISED BY:

CHỦ ĐẦU TƯ / INVESTOR:

CHI NHÁNH CÔNG TY DAESUNG VINA

TỔNG GIÁM ĐỐC / G. DIRECTOR:

CÔNG TRÌNH / PROJECT:

THI CÔNG XÂY DỰNG VÀ LẮP ĐẶT THIẾT BỊ HỆ THỐNG XỬ LÝ NƯỚC THẢI
CÔNG SUẤT : 100 M^3/NGÀY ĐÊM
(BỂ ĐIỀU HÒA V=200M^3)
ĐỊA ĐIỂM: KCN MINH HƯNG HÀN QUỐC, TỈNH BÌNH PHƯỚC

TÊN BẢN VẼ / DRAWING TITLE:

SĐKG ỐNG BƠM BÙN TỪ TK-10 ĐẾN MÁY ÉP BÙN

NHÀ THẦU / CONTRACTOR:

ASIA TECHNOLOGY

CTY PHÁT TRIỂN CN & MÔI TRƯỜNG Á ĐÔNG
359B/2 DAO DUY ANH , PHU NHUAN DISTRICT,HCMC - VIET NAM
PHONE: (84 8) 8 445436 FAX: (84 8) 8 454697

P.TỔNG GIÁM ĐỐC/A.D.G DIRECTOR:

CÔNG TY TRÁCH NHIỆM HỮU HẠN PHÁT TRIỂN CÔNG NGHỆ VÀ MÔI TRƯỜNG Á ĐÔNG

Hữu Thái

GIÁM ĐỐC DỰ ÁN:

KS. NGUYỄN VŨ

NGƯỜI VẼ :	KS. TRẦN THỊ THƯƠNG
KIỂM TRA:	KS. NGUYỄN HOÀNG MINH

SỐ HIỆU DỰ ÁN / JOB NO.:	TL / SCALE:	HC / REV:
ĐỆT NHUỘM DAESUNG VINA/ DN_DAE	1/40-A3	00
NGÀY / DATE: 07 - 2016	SỐ HIỆU BẢN VẼ / DWG NO.: DN_DAE-P11	

GHI CHÚ:

Ký hiệu	
	: VAN BI
	: VAN BƯỚM
	: VAN 1 CHIỀU
	: RẮC CO
	: MẶT BÍCH
	: KHỚP NỐI NHANH
	: ĐUÔI CHUỘT + CỔ DÊ
	: KHỚP NỐI GIẢM
	: KHÂU NỐI REN TRONG
	: KHÂU NỐI REN NGOÀI
	: ĐẦU BỊT
	: ỐNG QUA TƯỜNG

GHI CHÚ:

TK-09	: BỂ KHỬ TRÙNG
TK-10	: BỂ CHỨA BÙN
P01	: BƠM NƯỚC RỬA MÁY ÉP BÙN
BFP01	: MÁY ÉP BÙN BĂNG TẢI
EL BOP	: CAO ĐỘ ĐÁY ỐNG
EL COP	: CAO ĐỘ TÂM ỐNG
uPVC	: ỐNG NHỰA CỨNG
SS	: ỐNG THÉP KHÔNG GỈ SS304

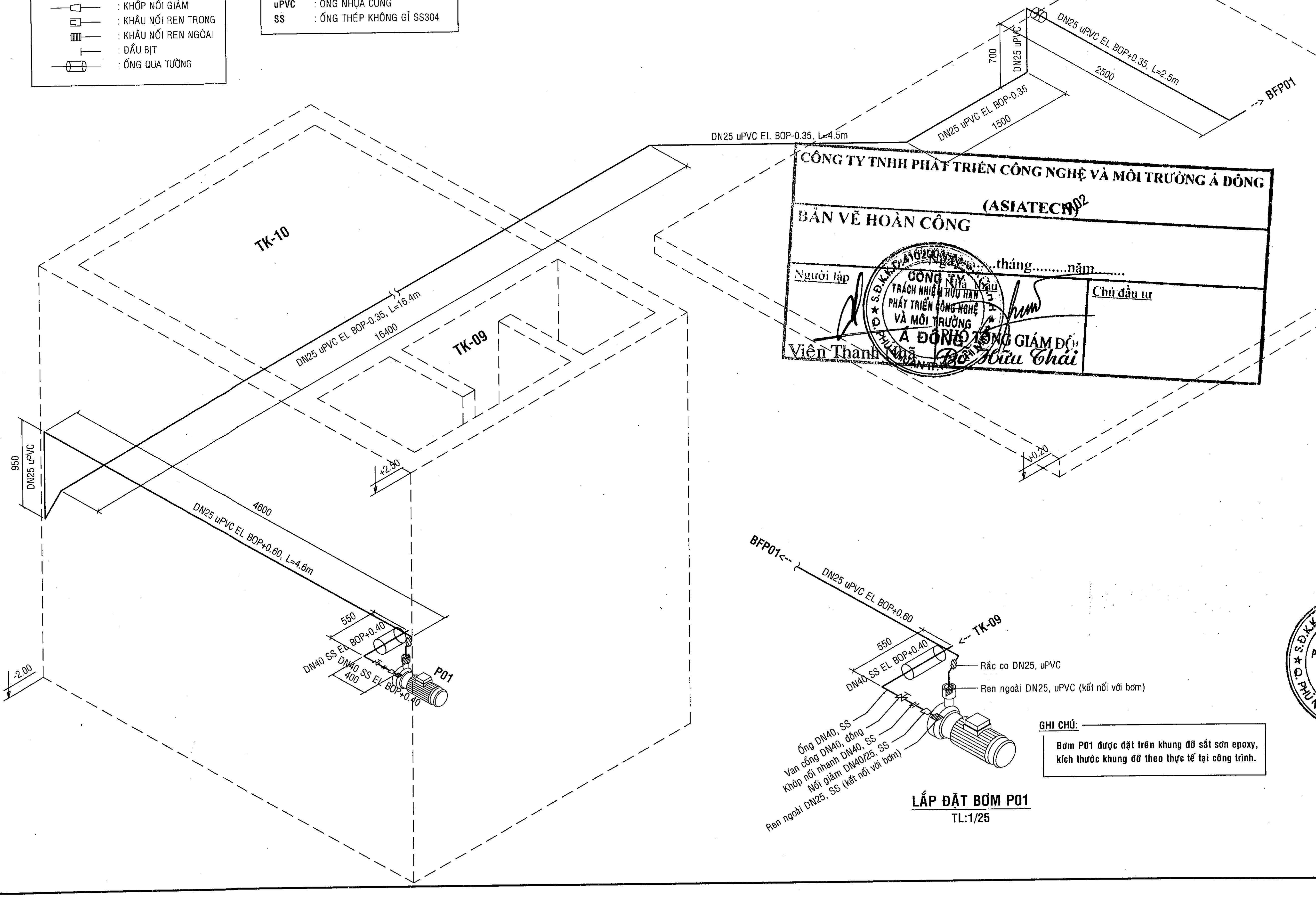

CÔNG TY TNHH PHÁT TRIỂN CÔNG NGHỆ VÀ MÔI TRƯỜNG Á ĐÔNG (ASIATECH)

BẢN VẼ HOÀN CÔNG

Ngày......tháng.........năm.......

Người lập	Chủ đầu tư
Viên Thanh Nhã	

PHÓ TỔNG GIÁM ĐỐC
Đỗ Hữu Thái

LẮP ĐẶT BƠM P01
TL:1/25

GHI CHÚ:

Bơm P01 được đặt trên khung đỡ sắt sơn epoxy, kích thước khung đỡ theo thực tế tại công trình.

GHI CHÚ / GENERAL NOTES:

MỤC ĐÍCH PHÁT HÀNH / PURPOSE OF ISUE

THIẾT KẾ CƠ SỞ / CONCEPT DESIGN	☐
THIẾT KẾ THI CÔNG/CONSTRUCTIONS DESIGN	☐
HOÀN CÔNG/COMPLETION	■

ĐIỀU CHỈNH / DESCRIPTION OF REVISION:	NGƯỜI CHỈNH / REVISED BY:

CHỦ ĐẦU TƯ / INVESTOR:

CHI NHÁNH CÔNG TY DAESUNG VINA

TỔNG GIÁM ĐỐC / G. DIRECTOR:

CÔNG TRÌNH / PROJECT:

THI CÔNG XÂY DỰNG VÀ LẮP ĐẶT THIẾT BỊ HỆ THỐNG XỬ LÝ NƯỚC THẢI
CÔNG SUẤT : 100 M³/NGÀY ĐÊM
(BỂ ĐIỀU HÒA V=200M³)
ĐỊA ĐIỂM: KCN MINH HƯNG HÀN QUỐC, TỈNH BÌNH PHƯỚC

TÊN BẢN VẼ / DRAWING TITLE:

SĐKG ỐNG BƠM NƯỚC RỬA MÁY ÉP BÙN

NHÀ THẦU / CONTRACTOR:

ASIA TECHNOLOGY

CTY TNHH PHÁT TRIỂN CN & MÔI TRƯỜNG Á ĐÔNG

GIÁM ĐỐC / G.DIRECTOR:

Đỗ Hữu Thái

GIÁM ĐỐC DỰ ÁN:
KS. NGUYỄN VŨ

NGƯỜI VẼ :
KS. TRẦN THỊ THƯƠNG

KIỂM TRA:
KS. NGUYỄN HOÀNG MINH

SỐ HIỆU DỰ ÁN / JOB NO.:	TL / SCALE:	HC / REV:
DỆT NHUỘM DAESUNG VINA/ DN_DAE	1/40-A3	00

NGÀY / DATE:	SỐ HIỆU BẢN VẼ / DWG NO.:
07 - 2016	DN_DAE-P12

GHI CHÚ:

TK-01	: HỐ GOM
R02	: PHÒNG ĐẶT THIẾT BỊ
BFP01	: MÁY ÉP BÙN BĂNG TẢI
CT01A	: BỒN PHA HÓA CHẤT CHỈNH pH
CT01B	: BỒN CHỨA HÓA CHẤT CHỈNH pH
CT02A	: BỒN PHA HÓA CHẤT KHỬ MÀU
CT02B	: BỒN CHỨA HÓA CHẤT KHỬ MÀU
CT03A	: BỒN PHA HÓA CHẤT PHÈN
CT03B	: BỒN CHỨA HÓA CHẤT PHÈN
CT04A	: BỒN PHA HÓA CHẤT A.POLYMER
CT04B	: BỒN CHỨA HÓA CHẤT A.POLYMER
CT05	: BỒN PHA HÓA CHẤT KHỬ TRÙNG
CT06	: BỒN PHA HÓA CHẤT C.POLYMER
EL BOP	: CAO ĐỘ ĐÁY ỐNG
EL COP	: CAO ĐỘ TÂM ỐNG
uPVC	: ỐNG NHỰA CỨNG
SS	: ỐNG THÉP KHÔNG GỈ SS304

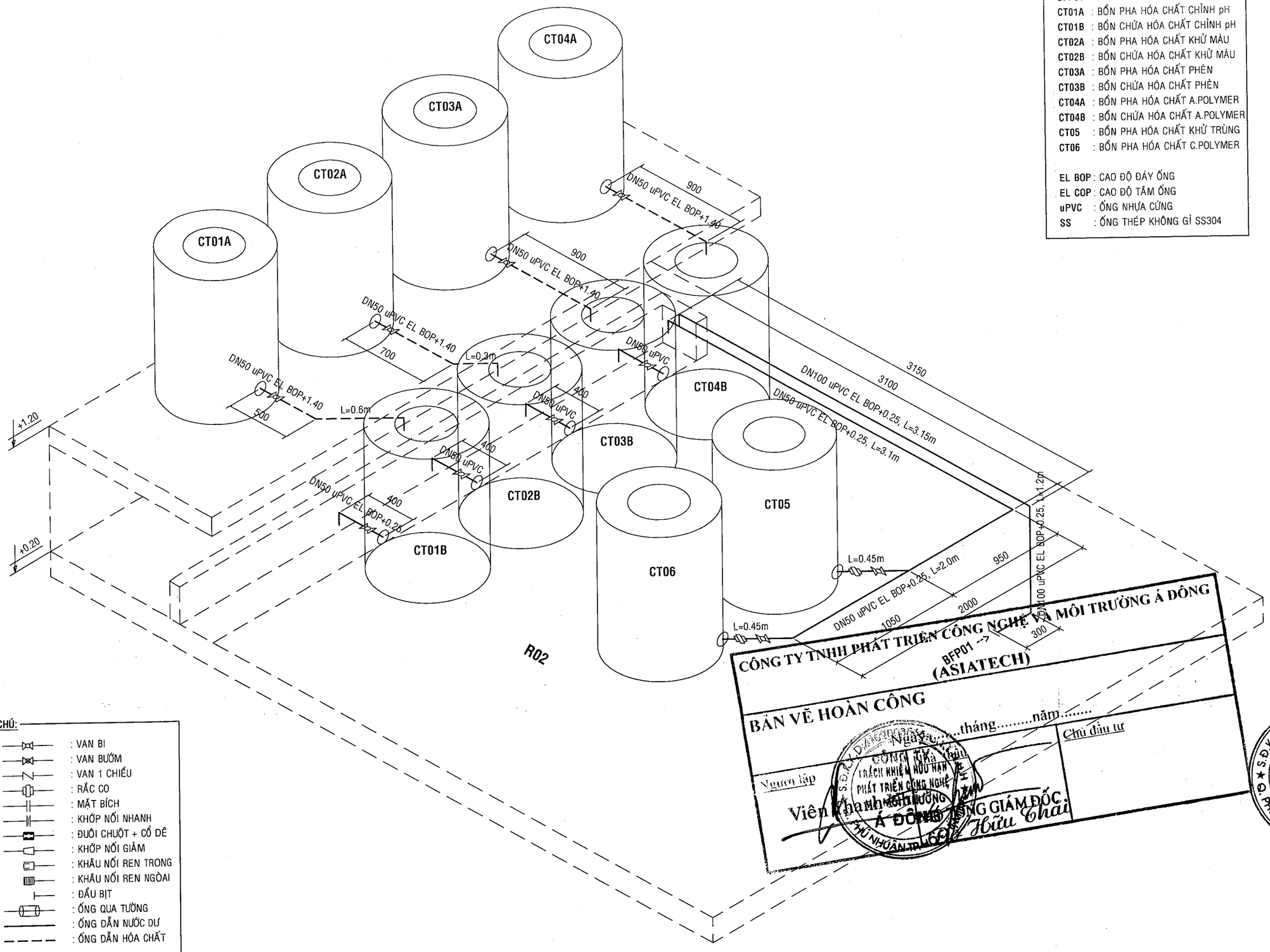

GHI CHÚ:

- : VAN BI
- : VAN BƯỚM
- : VAN 1 CHIỀU
- : RẮC CO
- : MẶT BÍCH
- : KHỚP NỐI NHANH
- : ĐUÔI CHUỘT + CỔ DÊ
- : KHỚP NỐI GIẢM
- : KHÂU NỐI REN TRONG
- : KHÂU NỐI REN NGOÀI
- : ĐẦU BỊT
- : ỐNG QUA TƯỜNG
- : ỐNG DẪN NƯỚC DƯ
- : ỐNG DẪN HÓA CHẤT

CÔNG TY TNHH PHÁT TRIỂN CÔNG NGHỆ VÀ MÔI TRƯỜNG Á ĐÔNG

BFP01 --> (ASIATECH)

BẢN VẼ HOÀN CÔNG

Ngày.....tháng.....năm.....

Người lập

Viên Thanh Thương

Chủ đầu tư

TỔNG GIÁM ĐỐC
Lê Hữu Thái

GHI CHÚ / GENERAL NOTES:

MỤC ĐÍCH PHÁT HÀNH / PURPOSE OF ISUE

THIẾT KẾ CƠ SỞ / CONCEPT DESIGN	☐
THIẾT KẾ THI CÔNG/CONSTRUCTIONS DESIGN	☐
HOÀN CÔNG/COMPLETION	☑

ĐIỀU CHỈNH / DESCRIPTION OF REVISION:	NGƯỜI CHỈNH / REVISED BY:

CHỦ ĐẦU TƯ / INVESTOR:

CHI NHÁNH CÔNG TY DAESUNG VINA

TỔNG GIÁM ĐỐC / G. DIRECTOR:

CÔNG TRÌNH / PROJECT:

THI CÔNG XÂY DỰNG VÀ LẮP ĐẶT THIẾT BỊ HỆ THỐNG XỬ LÝ NƯỚC THẢI CÔNG SUẤT : 100 M^3/NGÀY ĐÊM (BỂ ĐIỀU HÒA V=200M^3)

ĐỊA ĐIỂM: KCN MINH HƯNG HÀN QUỐC, TỈNH BÌNH PHƯỚC

TÊN BẢN VẼ / DRAWING TITLE:

SĐKG ỐNG DẪN HÓA CHẤT TỪ BỒN PHA -> BỒN CHỨA & ỐNG DẪN NƯỚC DƯ TRONG R02

NHÀ THẦU / CONTRACTOR:

ASIA TECHNOLOGY

CTY PHÁT TRIỂN CN & MÔI TRƯỜNG Á ĐÔNG

PHU NHUAN DISTRICT,HCMC - VIET NAM.
FAX: (84 8) 8 454697

TỔNG GIÁM ĐỐC/ D.G DIRECTOR:

CÔNG TY TRÁCH NHIỆM HỮU HẠN PHÁT TRIỂN CÔNG NGHỆ VÀ MÔI TRƯỜNG Á ĐÔNG

Lê Hữu Thái

THIẾT KẾ / DESIGNED BY:	KS. NGUYỄN VŨ
NGƯỜI VẼ :	KS. TRẦN THỊ THƯƠNG
KIỂM TRA:	KS. NGUYỄN HOÀNG MINH

SỐ HIỆU DỰ ÁN / JOB NO.:	TL / SCALE:	HC / REV:
DỆT NHUỘM DAESUNG VINA/ DN_DAE	1/30-A3	00
NGÀY / DATE: 07 - 2016	SỐ HIỆU BẢN VẼ / DWG NO.: DN_DAE-P13	

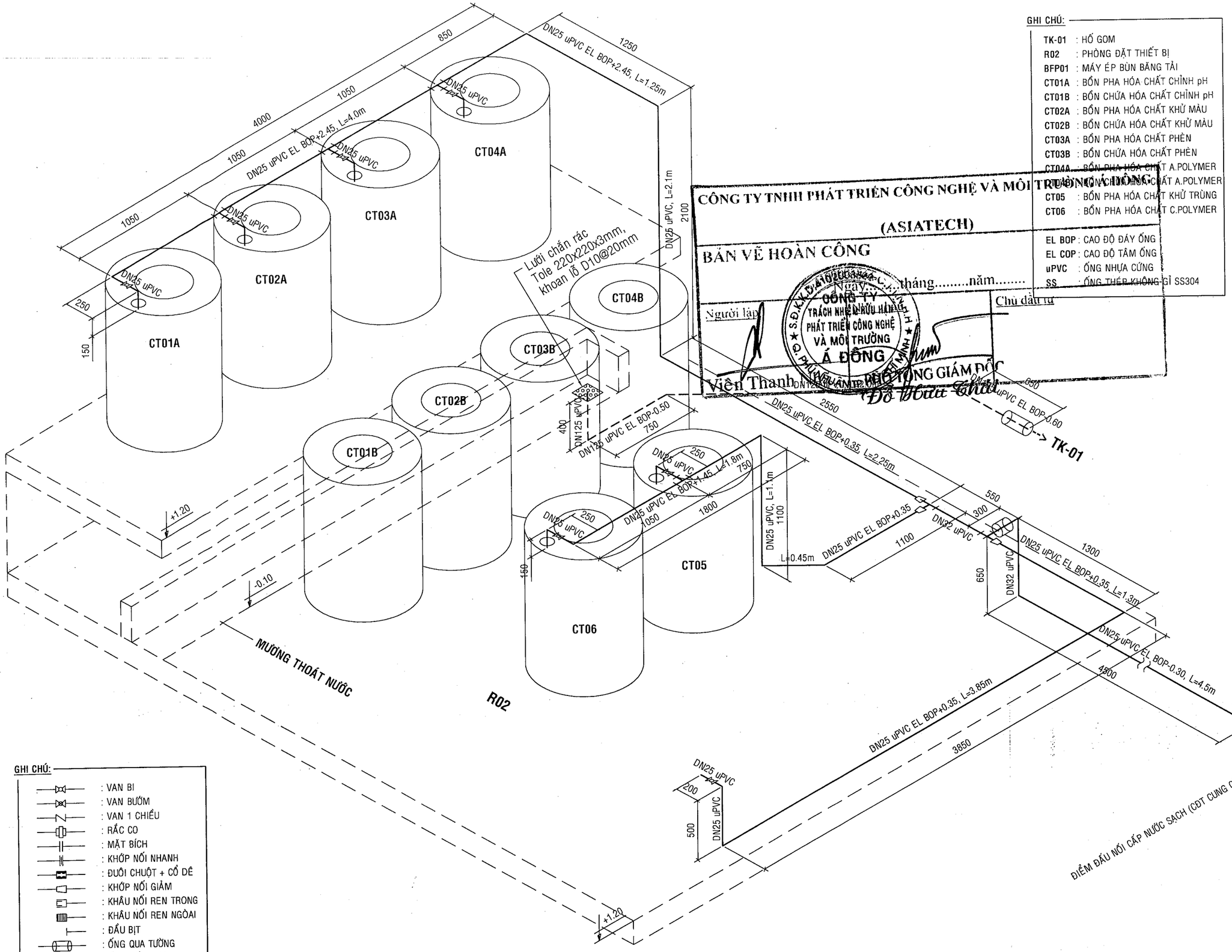

GHI CHÚ:

TK-01	: HỐ GOM
R02	: PHÒNG ĐẶT THIẾT BỊ
BFP01	: MÁY ÉP BÙN BĂNG TẢI
CT01A	: BỒN PHA HÓA CHẤT CHỈNH pH
CT01B	: BỒN CHỨA HÓA CHẤT CHỈNH pH
CT02A	: BỒN PHA HÓA CHẤT KHỬ MÀU
CT02B	: BỒN CHỨA HÓA CHẤT KHỬ MÀU
CT03A	: BỒN PHA HÓA CHẤT PHÈN
CT03B	: BỒN CHỨA HÓA CHẤT PHÈN
CT04A	: BỒN PHA HÓA CHẤT A.POLYMER
CT04B	: BỒN CHỨA HÓA CHẤT A.POLYMER
CT05	: BỒN PHA HÓA CHẤT KHỬ TRÙNG
CT06	: BỒN PHA HÓA CHẤT C.POLYMER
EL BOP	: CAO ĐỘ ĐÁY ỐNG
EL COP	: CAO ĐỘ TÂM ỐNG
uPVC	: ỐNG NHỰA CỨNG
SS	: ỐNG THÉP KHÔNG GỈ SS304

CÔNG TY TNHH PHÁT TRIỂN CÔNG NGHỆ VÀ MÔI TRƯỜNG Á ĐÔNG

(ASIATECH)

BẢN VẼ HOÀN CÔNG

Ngày.....tháng.....năm.....

Người lập

Viên Thanh

Chủ đầu tư

TỔNG GIÁM ĐỐC

Đỗ Hữu Thái

GHI CHÚ:

	: VAN BI
	: VAN BƯỚM
	: VAN 1 CHIỀU
	: RẮC CO
	: MẶT BÍCH
	: KHỚP NỐI NHANH
	: ĐUÔI CHUỘT + CỔ DÊ
	: KHỚP NỐI GIẢM
	: KHẨU NỐI REN TRONG
	: KHẨU NỐI REN NGOÀI
	: ĐẦU BỊT
	: ỐNG QUA TƯỜNG
	: ỐNG CẤP NƯỚC SẠCH
	: ỐNG THOÁT NƯỚC DƯ

GHI CHÚ / GENERAL NOTES:

MỤC ĐÍCH PHÁT HÀNH / PURPOSE OF ISUE

THIẾT KẾ CƠ SỞ / CONCEPT DESIGN	☐
THIẾT KẾ THI CÔNG/CONSTRUCTIONS DESIGN	☐
HOÀN CÔNG/COMPLETION	■

ĐIỀU CHỈNH / DESCRIPTION OF REVISION:	NGƯỜI CHỈNH / REVISED BY:

CHỦ ĐẦU TƯ / INVESTOR:

CHI NHÁNH CÔNG TY DAESUNG VINA

TỔNG GIÁM ĐỐC / G. DIRECTOR:

CÔNG TRÌNH / PROJECT:

THI CÔNG XÂY DỰNG VÀ LẮP ĐẶT THIẾT BỊ HỆ THỐNG XỬ LÝ NƯỚC THẢI
CÔNG SUẤT : 100 M^3/NGÀY ĐÊM
(BỂ ĐIỀU HÒA V=200M^3)
ĐỊA ĐIỂM: KCN MINH HƯNG HÀN QUỐC, TỈNH BÌNH PHƯỚC

TÊN BẢN VẼ / DRAWING TITLE:

SĐKG ỐNG CẤP NƯỚC SẠCH & ỐNG DẪN NƯỚC DƯ TỪ R02 --> TK-01

NHÀ THẦU / CONTRACTOR:

ASIA TECHNOLOGY

CTY PHÁT TRIỂN CN & MÔI TRƯỜNG Á ĐÔNG
338/20/10 DUC ANH , PHU NHUAN DISTRICT,HCMC - VIET NAM.
PHONE: ... FAX: (84 8) 8 454697

TỔNG GIÁM ĐỐC / D.G DIRECTOR:

CÔNG TY TRÁCH NHIỆM HỮU HẠN PHÁT TRIỂN CÔNG NGHỆ VÀ MÔI TRƯỜNG Á ĐÔNG

Đỗ Hữu Thái

THIẾT KẾ / DESIGNED:	KS. NGUYỄN VŨ
NGƯỜI VẼ :	KS. TRẦN THỊ THƯƠNG
KIỂM TRA:	KS. NGUYỄN HOÀNG MINH

SỐ HIỆU DỰ ÁN / JOB NO.:	TL / SCALE:	HC / REV:
DỆT NHUỘM DAESUNG VINA/ DN_DAE	1/30-A3	00
NGÀY / DATE: 07 - 2016	SỐ HIỆU BẢN VẼ / DWG NO.: DN_DAE-P14	

GHI CHÚ:

- : VAN BI
- : VAN BƯỚM
- : VAN 1 CHIỀU
- : RẮC CO
- : MẶT BÍCH
- : KHỚP NỐI NHANH
- : ĐUÔI CHUỘT + CỔ DÊ
- : KHỚP NỐI GIẢM
- : KHẨU NỐI REN TRONG
- : KHẨU NỐI REN NGOÀI
- : ĐẦU BỊT
- : ỐNG QUA TƯỜNG

CÔNG TY TNHH PHÁT TRIỂN CÔNG NGHỆ VÀ MÔI TRƯỜNG Á ĐÔNG
(ASIATECH)
BẢN VẼ HOÀN CÔNG
Ngày.....tháng.....năm.....
Người lập Nhà thầu Chủ đầu tư
Viện Thanh Nhã ĐỒNG GIÁM ĐỐC
CÔNG TY TRÁCH NHIỆM HỮU HẠN PHÁT TRIỂN CÔNG NGHỆ VÀ MÔI TRƯỜNG Á ĐÔNG

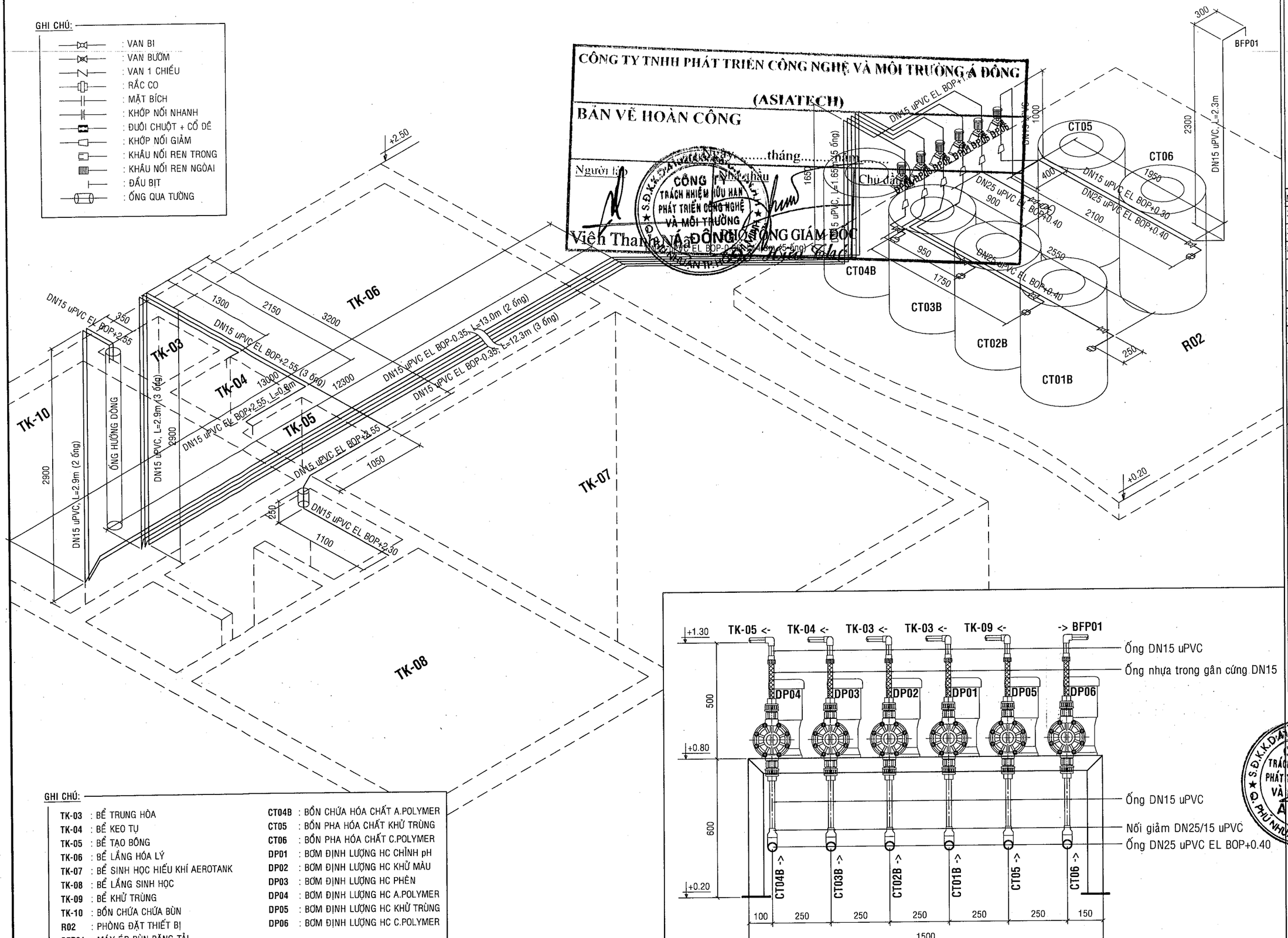

LẮP ĐẶT BƠM ĐỊNH LƯỢNG HÓA CHẤT
TL:1/15

GHI CHÚ:

TK-03	: BỂ TRUNG HÒA	CT04B	: BỒN CHỨA HÓA CHẤT A.POLYMER
TK-04	: BỂ KEO TỤ	CT05	: BỒN PHA HÓA CHẤT KHỬ TRÙNG
TK-05	: BỂ TẠO BÔNG	CT06	: BỒN PHA HÓA CHẤT C.POLYMER
TK-06	: BỂ LẮNG HÓA LÝ	DP01	: BƠM ĐỊNH LƯỢNG HC CHỈNH pH
TK-07	: BỂ SINH HỌC HIẾU KHÍ AEROTANK	DP02	: BƠM ĐỊNH LƯỢNG HC KHỬ MÀU
TK-08	: BỂ LẮNG SINH HỌC	DP03	: BƠM ĐỊNH LƯỢNG HC PHÈN
TK-09	: BỂ KHỬ TRÙNG	DP04	: BƠM ĐỊNH LƯỢNG HC A.POLYMER
TK-10	: BỒN CHỨA CHỨA BÙN	DP05	: BƠM ĐỊNH LƯỢNG HC KHỬ TRÙNG
R02	: PHÒNG ĐẶT THIẾT BỊ	DP06	: BƠM ĐỊNH LƯỢNG HC C.POLYMER
BFP01	: MÁY ÉP BÙN BĂNG TẢI		
CT01B	: BỒN PHA HÓA CHẤT CHỈNH pH	EL BOP	: CAO ĐỘ ĐÁY ỐNG
CT02B	: BỒN CHỨA HÓA CHẤT KHỬ MÀU	EL COP	: CAO ĐỘ TÂM ỐNG
CT03B	: BỒN CHỨA HÓA CHẤT PHÈN	uPVC	: ỐNG NHỰA CỨNG

GHI CHÚ / GENERAL NOTES:

MỤC ĐÍCH PHÁT HÀNH / PURPOSE OF ISUE

THIẾT KẾ CƠ SỞ / CONCEPT DESIGN	☐
THIẾT KẾ THI CÔNG/CONSTRUCTIONS DESIGN	☐
HOÀN CÔNG/COMPLETION	☑

ĐIỀU CHỈNH / DESCRIPTION OF REVISION:	NGƯỜI CHỈNH / REVISED BY:

CHỦ ĐẦU TƯ / INVESTOR:

CHI NHÁNH CÔNG TY DAESUNG VINA

TỔNG GIÁM ĐỐC / G. DIRECTOR:

CÔNG TRÌNH / PROJECT:

THI CÔNG XÂY DỰNG VÀ LẮP ĐẶT THIẾT BỊ HỆ THỐNG XỬ LÝ NƯỚC THẢI CÔNG SUẤT : 100 M³/NGÀY ĐÊM (BỂ ĐIỀU HÒA V=200M³)

ĐỊA ĐIỂM: KCN MINH HƯNG HÀN QUỐC, TỈNH BÌNH PHƯỚC

TÊN BẢN VẼ / DRAWING TITLE:

SĐKG ỐNG DẪN HÓA CHẤT

NHÀ THẦU / CONTRACTOR:

ASIA TECHNOLOGY

CTY PHÁT TRIỂN CN & MÔI TRƯỜNG Á ĐÔNG
PHU NHUAN DISTRICT, HCMC - VIET NAM
FAX: (84 8) 8 454697

CÔNG TY TRÁCH NHIỆM HỮU HẠN PHÁT TRIỂN CÔNG NGHỆ VÀ MÔI TRƯỜNG Á ĐÔNG

TỔNG GIÁM ĐỐC / D.G DIRECTOR:

Trần Hữu Thái

GIÁM ĐỐC DỰ ÁN:
KS. NGUYỄN VŨ

NGƯỜI VẼ :
KS. TRẦN THỊ THƯƠNG

KIỂM TRA:
KS. NGUYỄN HOÀNG MINH

SỐ HIỆU DỰ ÁN / JOB NO.:	TL / SCALE:	HC / REV:
DỆT NHUỘM DAESUNG VINA/ DN_DAE	1/40-A3	00
NGÀY / DATE: 07 - 2016	SỐ HIỆU BẢN VẼ / DWG NO.: DN_DAE-P15	

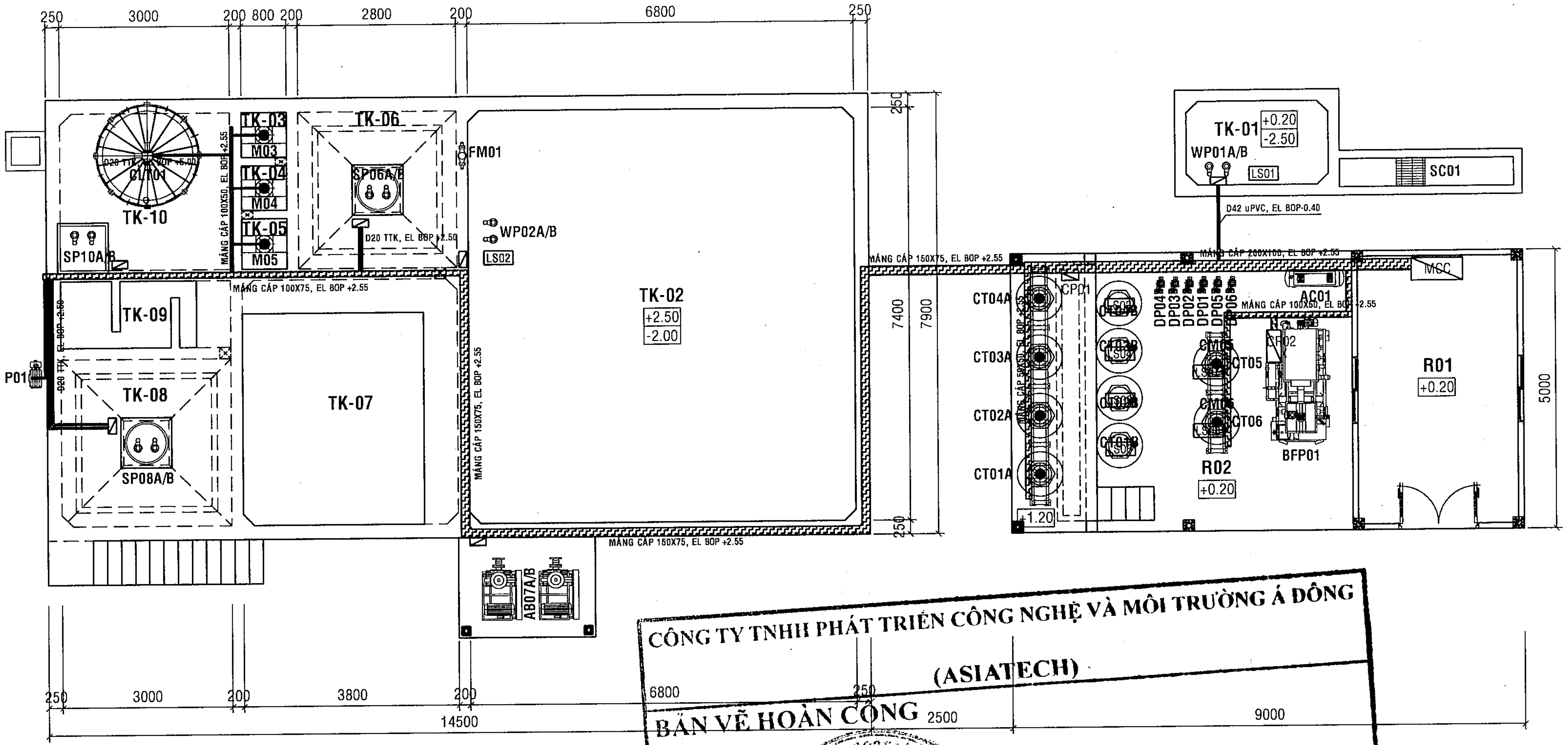

CÔNG TY TNHH PHÁT TRIỂN CÔNG NGHỆ VÀ MÔI TRƯỜNG Á ĐÔNG

(ASIATECH)

BẢN VẼ HOÀN CÔNG

Ngày........tháng.........năm........

Người lập	Chủ đầu tư
TỔNG GIÁM ĐỐC	
Võ Thanh Nhơn	

CÔNG TY TRÁCH NHIỆM HỮU HẠN PHÁT TRIỂN CÔNG NGHỆ VÀ MÔI TRƯỜNG Á ĐÔNG — Q. PHÚ NHUẬN TP. HỒ CHÍ MINH

Đỗ Hữu Thái

GHI CHÚ:

TK-01	HỐ GOM	SC01	SONG CHẮN RÁC
TK-02	BỂ ĐIỀU HÒA	WP01A/B	BƠM NƯỚC THẢI BỂ TK-01
TK-03	BỂ TRUNG HÒA	WP02A/B	BƠM NƯỚC THẢI BỂ TK-02
TK-04	BỂ KEO TỤ	FM01	ĐỒNG HỒ ĐO LƯU LƯỢNG
TK-05	BỂ TẠO BÔNG	CLT01	THÁP GIẢI NHIỆT
TK-06	BỂ LẮNG HÓA LÝ	M03	MÁY KHUẤY BỂ TK-03
TK-07	BỂ SINH HỌC HIẾU KHÍ AEROTANK	M04	MÁY KHUẤY BỂ TK-04
TK-08	BỂ LẮNG SINH HỌC	M05	MÁY KHUẤY BỂ TK-05
TK-09	BỂ KHỬ TRÙNG	SP06A/B	BƠM BÙN BỂ TK-06
TK-10	BỂ CHỨA BÙN	AB07A/B	MÁY THỔI KHÍ
R01	PHÒNG ĐIỀU HÀNH	SP08A/B	BƠM BÙN BỂ TK-08
R02	PHÒNG ĐẶT THIẾT BỊ	SP10A/B	BƠM BÙN BỂ TK-10

BFP01	MÁY ÉP BÙN BĂNG TẢI	CT04A	BỒN PHA HÓA CHẤT A.POLYMER
P01	BƠM NƯỚC RỬA MÁY ÉP BÙN	CT04B	BỒN CHỨA HÓA CHẤT A.POLYMER
AC01	MÁY NÉN KHÍ	CM04	MÁY KHUẤY PHA HÓA CHẤT A.POLYMER
CT01A	BỒN PHA HÓA CHẤT CHỈNH pH	DP04	BƠM ĐỊNH LƯỢNG HÓA CHẤT A.POLYMER
CT01B	BỒN CHỨA HÓA CHẤT CHỈNH pH	CT05	BỒN PHA HÓA CHẤT KHỬ TRÙNG
CM01	MÁY KHUẤY PHA HÓA CHẤT CHỈNH pH	CM05	MÁY KHUẤY PHA HÓA CHẤT KHỬ TRÙNG
DP01	BƠM ĐỊNH LƯỢNG HÓA CHẤT CHỈNH pH	DP05	BƠM ĐỊNH LƯỢNG HÓA CHẤT KHỬ TRÙNG
CT02A	BỒN PHA HÓA CHẤT KHỬ MÀU	CT06	BỒN PHA HÓA CHẤT C.POLYMER
CT02B	BỒN CHỨA HÓA CHẤT KHỬ MÀU	CM06	MÁY KHUẤY PHA HÓA CHẤT C.POLYMER
CM02	MÁY KHUẤY PHA HÓA CHẤT KHỬ MÀU	DP06	BƠM ĐỊNH LƯỢNG HÓA CHẤT C.POLYMER
DP02	BƠM ĐỊNH LƯỢNG HÓA CHẤT KHỬ MÀU		
CT03A	BỒN PHA HÓA CHẤT PHÈN	EL BOP	CAO ĐỘ ĐÁY ỐNG
CT03B	BỒN CHỨA HÓA CHẤT PHÈN	EL COP	CAO ĐỘ TÂM ỐNG
CM03	MÁY KHUẤY PHA HÓA CHẤT PHÈN	uPVC	NHỰA CỨNG
DP03	BƠM ĐỊNH LƯỢNG HÓA CHẤT PHÈN	SS	THÉP KHÔNG GỈ SS304

GHI CHÚ / GENERAL NOTES:

MỤC ĐÍCH PHÁT HÀNH / PURPOSE OF ISUE

- THIẾT KẾ CƠ SỞ / CONCEPT DESIGN
- THIẾT KẾ THI CÔNG/CONSTRUCTIONS DESIGN
- HOÀN CÔNG/COMPLETION

ĐIỀU CHỈNH / DESCRIPTION OF REVISION:	NGƯỜI CHỈNH / REVISED BY:

CHỦ ĐẦU TƯ / INVESTOR:

CHI NHÁNH CÔNG TY DAESUNG VINA

TỔNG GIÁM ĐỐC / G. DIRECTOR:

CÔNG TRÌNH / PROJECT:

THI CÔNG XÂY DỰNG VÀ LẮP ĐẶT THIẾT BỊ HỆ THỐNG XỬ LÝ NƯỚC THẢI
CÔNG SUẤT : 100 M^3/NGÀY ĐÊM
(BỂ ĐIỀU HÒA V=200M^3)
ĐỊA ĐIỂM: KCN MINH HƯNG HÀN QUỐC, TỈNH BÌNH PHƯỚC

TÊN BẢN VẼ / DRAWING TITLE:

MẶT BẰNG MÁNG CÁP ĐIỆN

NHÀ THẦU / CONTRACTOR:

ASIA TECHNOLOGY

CÔNG TY TNHH PHÁT TRIỂN CN & MÔI TRƯỜNG Á ĐÔNG

TỔNG GIÁM ĐỐC / G.DIRECTOR:

Đỗ Hữu Thái

GIÁM ĐỐC DỰ ÁN:

KS. NGUYỄN VŨ

NGƯỜI VẼ :

KS. TRẦN VĂN KIÊN

KIỂM TRA:

KS. TRẦN CÔNG DANH

SỐ HIỆU DỰ ÁN / JOB NO.:	TL / SCALE:	HC / REV:
DỆT NHUỘM DAESUNG VINA/ DN_DAE	1/100-A3	00
NGÀY / DATE: 07 - 2016	SỐ HIỆU BẢN VẼ / DWG NO.: DN_DAE-E01	

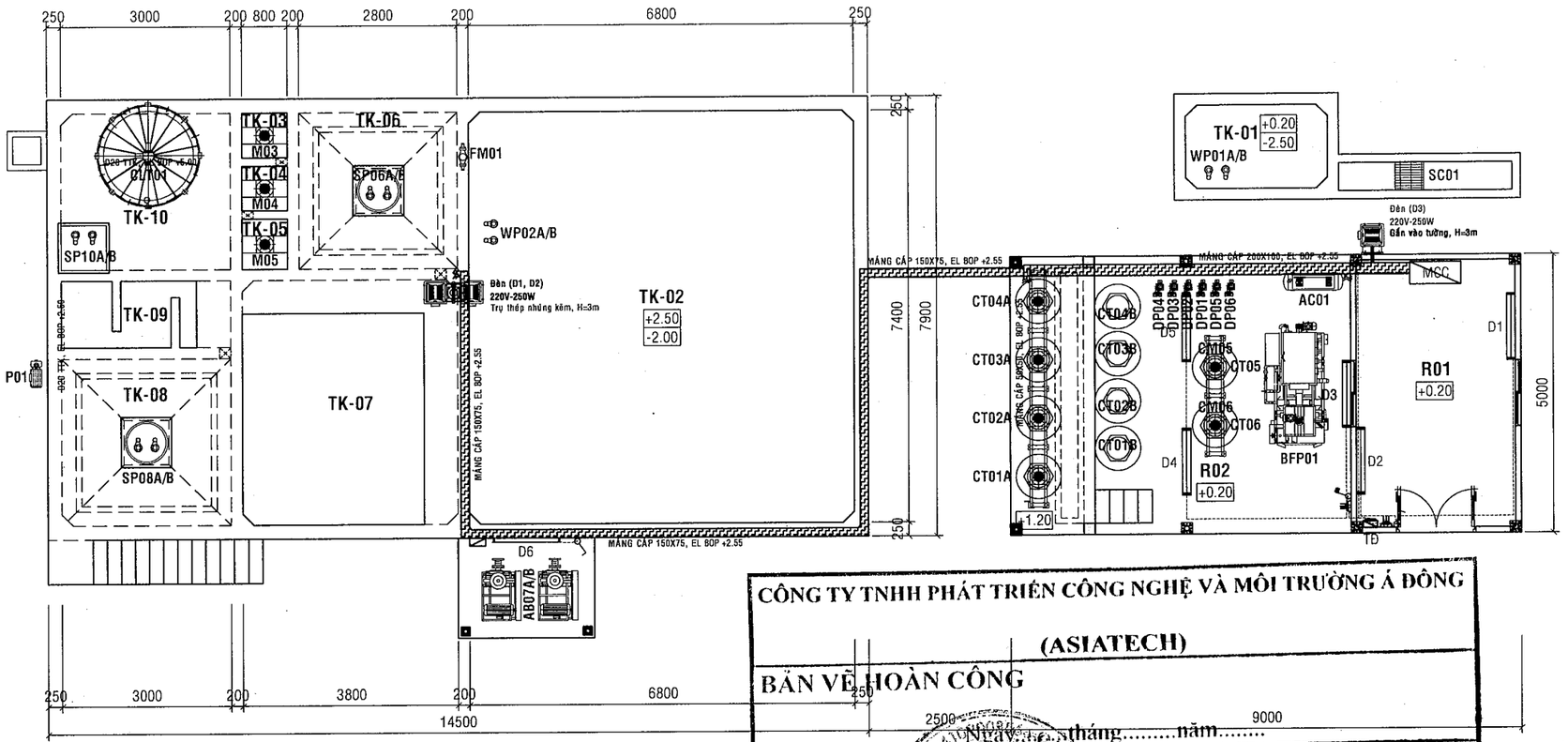

GHI CHÚ:

TK-01	: HỐ GOM	**SC01**	: SONG CHẮN RÁC	**BFP01**	: MÁY ÉP BÙN BĂNG TẢI	**CT04A**	: BỒN CHỨA HÓA CHẤT A.POLYMER
TK-02	: BỂ ĐIỀU HÒA	**WP01A/B**	: BƠM NƯỚC THẢI BỂ TK-01	**P01**	: BƠM NƯỚC RỬA MÁY ÉP BÙN	**CT04B**	: BỒN CHỨA HÓA CHẤT A.POLYMER
TK-03	: BỂ TRUNG HÒA	**WP02A/B**	: BƠM NƯỚC THẢI BỂ TK-02	**AC01**	: MÁY NÉN KHÍ	**CM04**	: MÁY KHUẤY PHA HÓA CHẤT A.POLYMER
TK-04	: BỂ KEO TỤ	**FM01**	: ĐỒNG HỒ ĐO LƯU LƯỢNG	**CT01A**	: BỒN PHA HÓA CHẤT CHỈNH pH	**DP04**	: BƠM ĐỊNH LƯỢNG HÓA CHẤT A.POLYMER
TK-05	: BỂ TẠO BÔNG	**CLT01**	: THÁP GIẢI NHIỆT	**CT01B**	: BỒN CHỨA HÓA CHẤT CHỈNH pH	**CT05**	: BỒN PHA HÓA CHẤT KHỬ TRÙNG
TK-06	: BỂ LẮNG HÓA LÝ	**M03**	: MÁY KHUẤY BỂ TK-03	**CM01**	: MÁY KHUẤY PHA HÓA CHẤT CHỈNH pH	**CM05**	: MÁY KHUẤY PHA HÓA CHẤT KHỬ TRÙNG
TK-07	: BỂ SINH HỌC HIẾU KHÍ AEROTANK	**M04**	: MÁY KHUẤY BỂ TK-04	**DP01**	: BƠM ĐỊNH LƯỢNG HÓA CHẤT CHỈNH pH	**DP05**	: BƠM ĐỊNH LƯỢNG HÓA CHẤT KHỬ TRÙNG
TK-08	: BỂ LẮNG SINH HỌC	**M05**	: MÁY KHUẤY BỂ TK-05	**CT02A**	: BỒN PHA HÓA CHẤT KHỬ MÀU	**CT06**	: BỒN PHA HÓA CHẤT C.POLYMER
TK-09	: BỂ KHỬ TRÙNG	**SP06A/B**	: BƠM BÙN BỂ TK-06	**CT02B**	: BỒN CHỨA HÓA CHẤT KHỬ MÀU	**CM06**	: MÁY KHUẤY PHA HÓA CHẤT C.POLYMER
TK-10	: BỂ CHỨA BÙN	**AB07A/B**	: MÁY THỔI KHÍ	**CM02**	: MÁY KHUẤY PHA HÓA CHẤT KHỬ MÀU	**DP06**	: BƠM ĐỊNH LƯỢNG HÓA CHẤT C.POLYMER
R01	: PHÒNG ĐIỀU HÀNH	**SP08A/B**	: BƠM BÙN BỂ TK-08	**DP02**	: BƠM ĐỊNH LƯỢNG HÓA CHẤT KHỬ MÀU		
R02	: PHÒNG ĐẶT THIẾT BỊ	**SP10A/B**	: BƠM BÙN BỂ TK-10	**CT03A**	: BỒN PHA HÓA CHẤT PHÈN	**EL BOP**	: CAO ĐỘ ĐÁY ỐNG
				CT03B	: BỒN CHỨA HÓA CHẤT PHÈN	**EL COP**	: CAO ĐỘ TÂM ỐNG
				CM03	: MÁY KHUẤY PHA HÓA CHẤT PHÈN	**uPVC**	: NHỰA CỨNG
				DP03	: BƠM ĐỊNH LƯỢNG HÓA CHẤT PHÈN	**SS**	: THÉP KHÔNG GỈ SS304

CÔNG TY TNHH PHÁT TRIỂN CÔNG NGHỆ VÀ MÔI TRƯỜNG Á ĐÔNG

(ASIATECH)

BẢN VẼ HOÀN CÔNG

Ngày ... tháng ..... năm .....

Người lập	Chủ đầu tư
Viên Thanh Nhã	PHÓ TỔNG GIÁM ĐỐC Đỗ Hữu Thái

GHI CHÚ / GENERAL NOTES:

MỤC ĐÍCH PHÁT HÀNH / PURPOSE OF ISUE

THIẾT KẾ CƠ SỞ / CONCEPT DESIGN	☐
THIẾT KẾ THI CÔNG/CONSTRUCTIONS DESIGN	☐
HOÀN CÔNG/COMPLETION	☑

ĐIỀU CHỈNH / DESCRIPTION OF REVISION:	NGƯỜI CHỈNH / REVISED BY:

CHỦ ĐẦU TƯ / INVESTOR:

CHI NHÁNH CÔNG TY DAESUNG VINA

TỔNG GIÁM ĐỐC / G. DIRECTOR:

CÔNG TRÌNH / PROJECT:

THI CÔNG XÂY DỰNG VÀ LẮP ĐẶT THIẾT BỊ HỆ THỐNG XỬ LÝ NƯỚC THẢI
CÔNG SUẤT : 100 M^3/NGÀY ĐÊM
(BỂ ĐIỀU HÒA V=200M^3)
ĐỊA ĐIỂM: KCN MINH HƯNG HÀN QUỐC, TỈNH BÌNH PHƯỚC

TÊN BẢN VẼ / DRAWING TITLE:

MẶT BẰNG ĐIỆN CHIẾU SÁNG

NHÀ THẦU / CONTRACTOR:

ASIA TECHNOLOGY

CTY PHÁT TRIỂN CN & MÔI TRƯỜNG Á ĐÔNG
329/7 PHAN ĐĂNG LƯU, PHÚ NHUẬN DISTRICT, HCMC - VIET NAM
PHONE: (84 8) 8 454697
FAX: (84 8) 8 454697

TỔNG GIÁM ĐỐC / D.G DIRECTOR:

THIẾT KẾ / DESIGNED BY: KS. NGUYỄN VŨ	
NGƯỜI VẼ : KS. TRẦN VĂN KIÊN	
KIỂM TRA: KS. TRẦN CÔNG DANH	
SỐ HIỆU DỰ ÁN / JOB NO.: DỆT NHUỘM DAESUNG VINA/ DN_DAE	TL / SCALE: 1/100-A3
NGÀY / DATE: 07 - 2016	SỐ HIỆU BẢN VẼ / DWG NO.: DN_DAE-E02