MẶT BẰNG TỔNG THỂ

TL:1/800

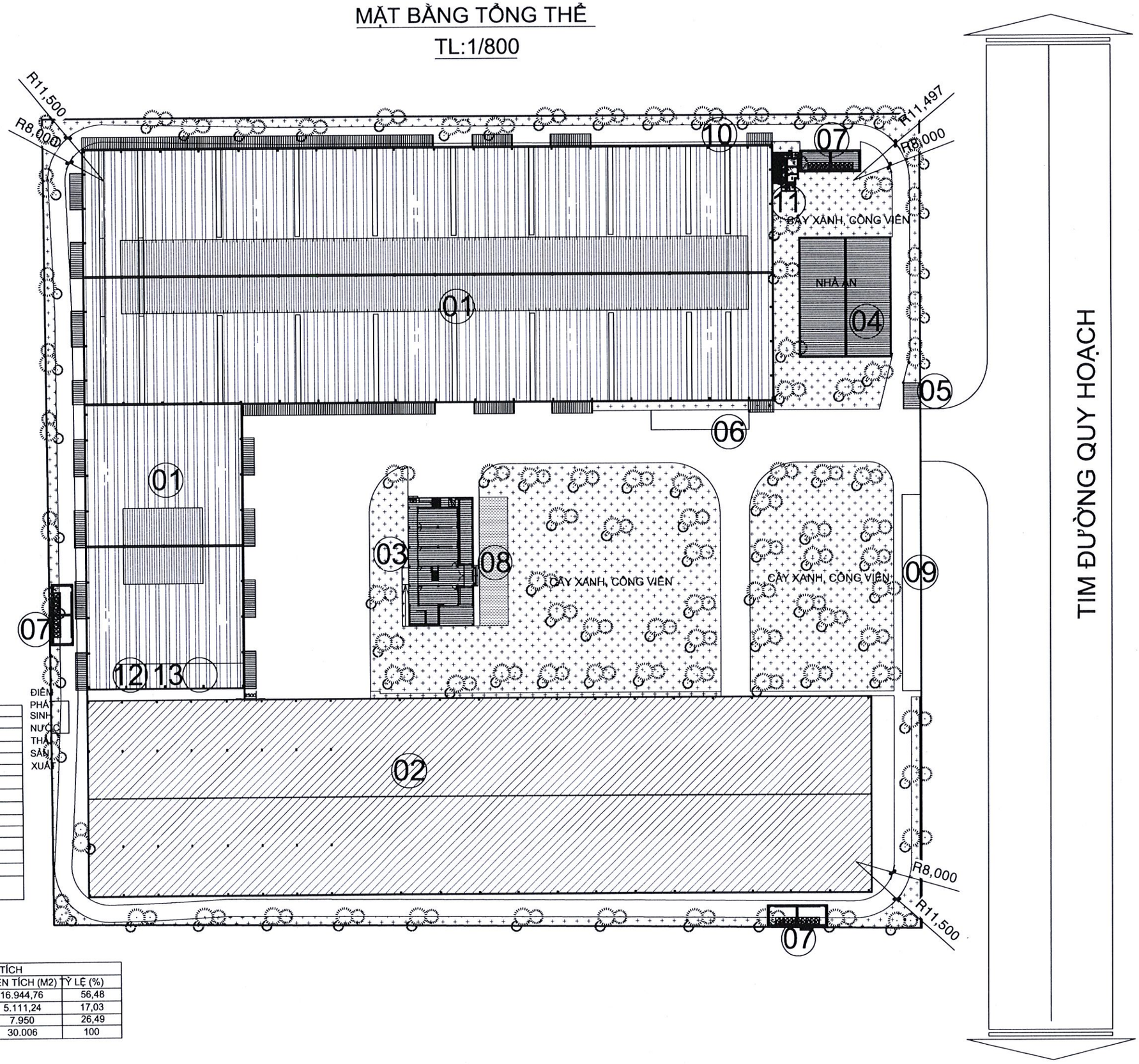

BẢNG CHÚ THÍCH	
STT	HẠNG MỤC
1	NHÀ XƯỞNG 1
2	NHÀ XƯỞNG 2
3	NHÀ VĂN PHÒNG
4	NHÀ ĂN
5	NHÀ BẢO VỆ
6	TRẠM CÂN
7	NHÀ VỆ SINH
8	HỒ PCCC
9	NHÀ XE
10	KHU VỰC HỆ THỐNG XỬ LÝ BỤI GỖ
11	HỆ THỐNG XỬ LÝ NƯỚC THẢI
12	KHO CHỨA CHẤT THẢI NGUY HẠI
13	KHU VỰC CHỨA CTR SẢN XUẤT KHÔNG NGUY HẠI

BẢNG THỐNG KÊ DIỆN TÍCH			
STT	HẠNG MỤC	DIỆN TÍCH (M2)	TỶ LỆ (%)
1	CÔNG TRÌNH XÂY DỰNG	16.944,76	56,48
2	SÂN ĐƯỜNG NỘI BỘ	5.111,24	17,03
3	CÂY XANH	7.950	26,49
	TỔNG CỘNG	30.006	100

SỬA ĐỔI	NGÀY	MÔ TẢ

CHỦ ĐẦU TƯ - Owner

CÔNG TY CỔ PHẦN SẢN XUẤT DỊCH VỤ VÀ THƯƠNG MẠI PHÚC THỊNH

ĐĐXD: KCN CÔNG NGHIỆP ĐỒNG XOÀI I, XÃ TÂN THÀNH, THÀNH PHỐ ĐỒNG XOÀI, TỈNH BÌNH PHƯỚC

CHỦ TỊCH HỘI ĐỒNG QUẢN TRỊ - Owner

Lương Văn Hiền

ĐƠN VỊ TƯ VẤN THIẾT KẾ - Consultants

CÔNG TY TNHH TV ĐTXD HSDC

ĐĐXD: P. TÂN BÌNH, THÀNH PHỐ ĐỒNG XOÀI. TỈNH BÌNH PHƯỚC

GIÁM ĐỐC - Director

TRẦN NGỌC SƠN

CHỦ TRÌ THIẾT KẾ - Principal Architect

TRẦN NGỌC SƠN

THIẾT KẾ - Designed by

TRẦN NGỌC SƠN

QUẢN LÝ KỸ THUẬT - Technical Manager

TRẦN NGỌC SƠN

CÔNG TRÌNH - Project

NHÀ MÁY SẢN XUẤT TẤM GỖ GHÉP

HẠNG MỤC

MẶT BẰNG TỔNG THỂ

TÊN BẢN VẼ - Drawing Name

MẶT BẰNG TỔNG THỂ

MẶT BẰNG TỔNG THỂ THOÁT NƯỚC MƯA

TL:1/800

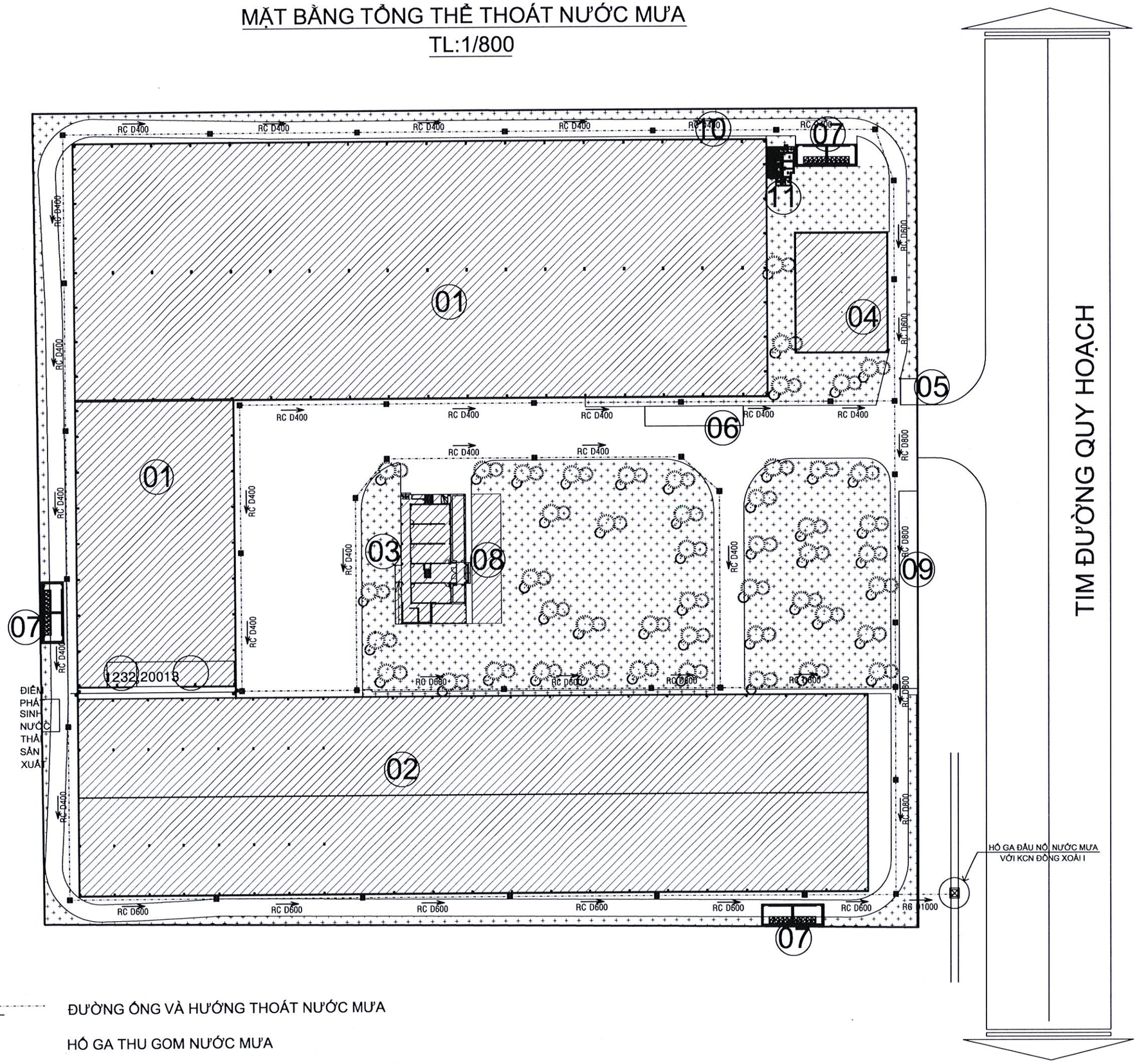

ĐƯỜNG ỐNG VÀ HƯỚNG THOÁT NƯỚC MƯA

HỐ GA THU GOM NƯỚC MƯA

SỬA ĐỔI	NGÀY	MÔ TẢ

CHỦ ĐẦU TƯ - Owner

CÔNG TY CỔ PHẦN SẢN XUẤT DỊCH VỤ VÀ THƯƠNG MẠI PHÚC THỊNH

ĐĐXD: KHU CÔNG NGHIỆP ĐỒNG XOÀI I, XÃ TÂN THÀNH, THÀNH PHỐ ĐỒNG XOÀI, TỈNH BÌNH PHƯỚC

CHỦ TỊCH HỘI ĐỒNG QUẢN TRỊ - Director

Lương Văn Hiển

ĐƠN VỊ TƯ VẤN THIẾT KẾ - Consultants

CÔNG TY TNHH TV ĐTXD HSDC

ĐĐXD: P. TÂN BÌNH, THÀNH PHỐ ĐỒNG XOÀI. TỈNH BÌNH PHƯỚC

GIÁM ĐỐC - Director

TRẦN NGỌC SƠN

CHỦ TRÌ THIẾT KẾ - Principal Architect

TRẦN NGỌC SƠN

THIẾT KẾ - Designed by

TRẦN NGỌC SƠN

QUẢN LÝ KỸ THUẬT - Technical Manager

TRẦN NGỌC SƠN

CÔNG TRÌNH - Project

NHÀ MÁY SẢN XUẤT TẤM GỖ GHÉP

HẠNG MỤC

MẶT BẰNG TỔNG THỂ

TÊN BẢN VẼ - Drawing Name

MẶT BẰNG TỔNG THỂ THOÁT NƯỚC MƯA

MẶT BẰNG TỔNG THỂ THOÁT NƯỚC THẢI
TL:1/800

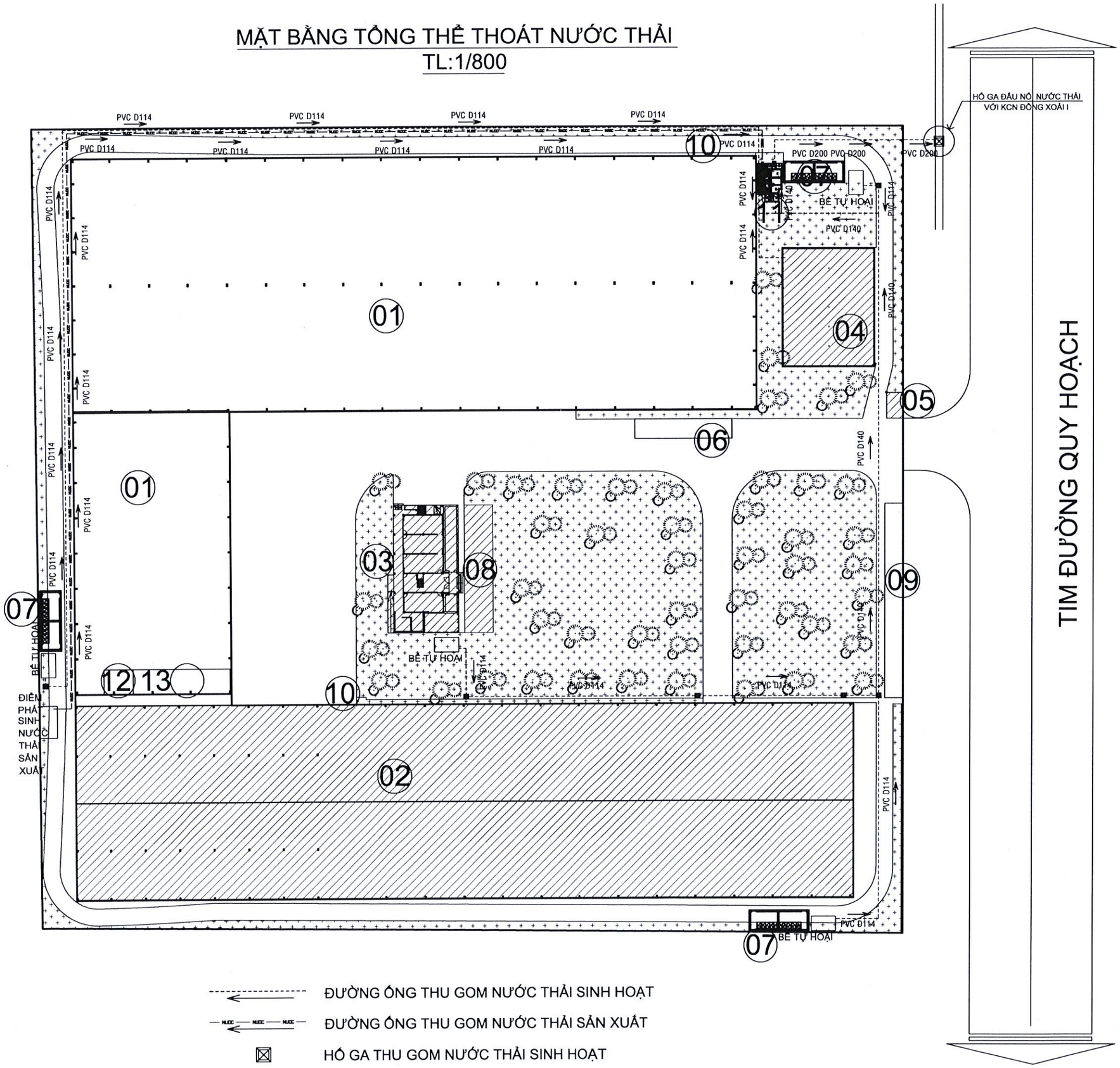

SỬA ĐỔI	NGÀY	MÔ TẢ

CHỦ ĐẦU TƯ - Owner

CÔNG TY CỔ PHẦN SẢN XUẤT DỊCH VỤ VÀ THƯƠNG MẠI PHÚC THỊNH

ĐĐXD: KHU CÔNG NGHIỆP ĐỒNG XOÀI I, XÃ TÂN THÀNH, THÀNH PHỐ ĐỒNG XOÀI, TỈNH BÌNH PHƯỚC

CHỦ TỊCH HỘI ĐỒNG QUẢN TRỊ - Owner

Lương Văn Hiển

ĐƠN VỊ TƯ VẤN THIẾT KẾ - Consultants

CÔNG TY TNHH TV ĐTXD HSDC

ĐĐXD: P. TÂN BÌNH, THÀNH PHỐ ĐỒNG XOÀI, TỈNH BÌNH PHƯỚC

GIÁM ĐỐC - Director

TRẦN NGỌC SƠN

CHỦ TRÌ THIẾT KẾ - Principal Architect

TRẦN NGỌC SƠN

THIẾT KẾ - Designed by

TRẦN NGỌC SƠN

QUẢN LÝ KỸ THUẬT - Technical Manager

TRẦN NGỌC SƠN

CÔNG TRÌNH - Project

NHÀ MÁY SẢN XUẤT TẤM GỖ GHÉP

HẠNG MỤC

MẶT BẰNG TỔNG THỂ

TÊN BẢN VẼ - Drawing Name

MẶT BẰNG TỔNG THỂ THOÁT NƯỚC THẢI

SƠ ĐỒ VỊ TRÍ GIÁM SÁT MÔI TRƯỜNG ĐỊNH KỲ

TL:1/800

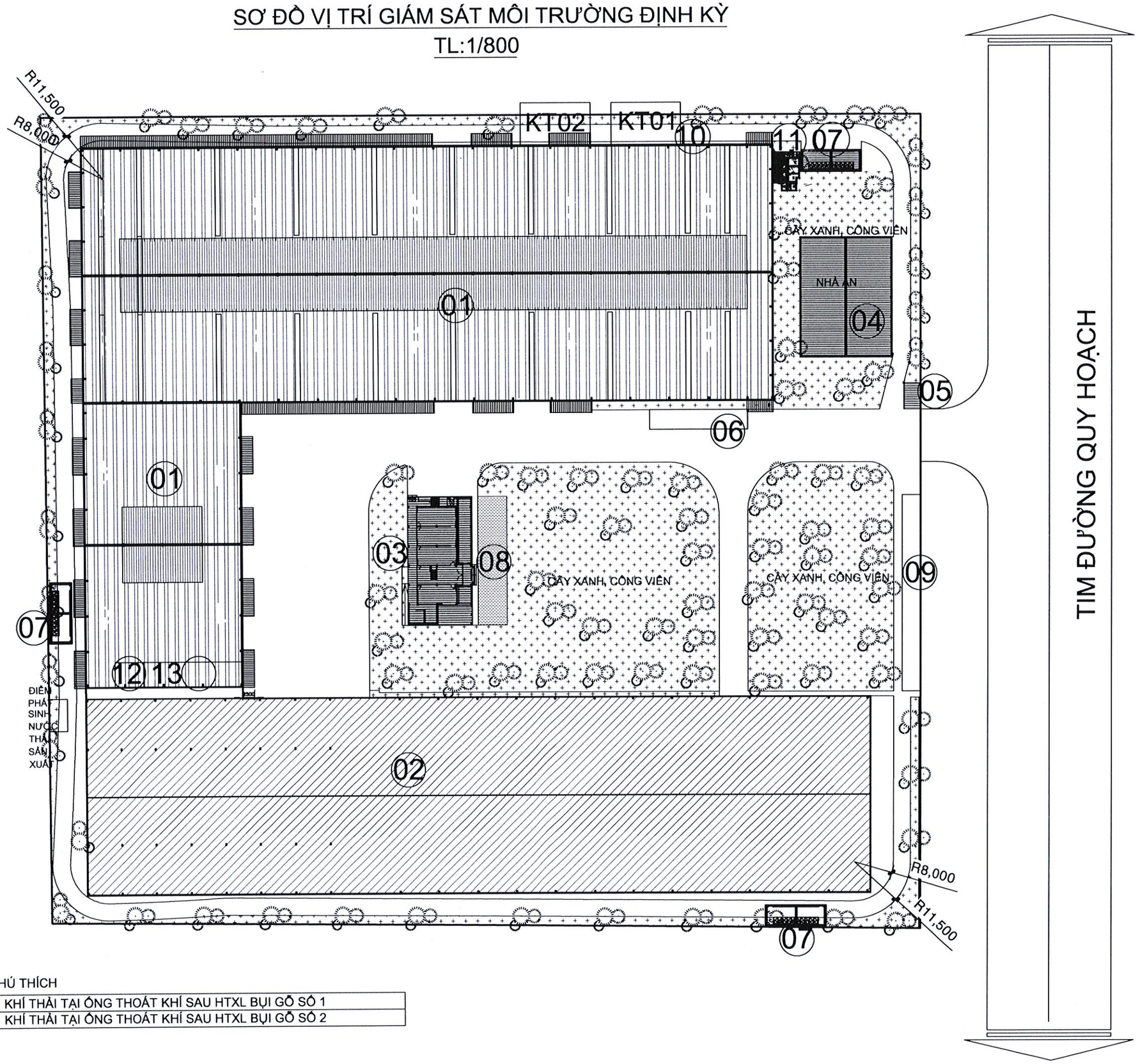

BẢNG CHÚ THÍCH

KT01	KHÍ THẢI TẠI ỐNG THOÁT KHÍ SAU HTXL BỤI GỖ SỐ 1
KT02	KHÍ THẢI TẠI ỐNG THOÁT KHÍ SAU HTXL BỤI GỖ SỐ 2

SỬA ĐỔI	NGÀY	MÔ TẢ

CHỦ ĐẦU TƯ - Owner

CÔNG TY CỔ PHẦN SẢN XUẤT DỊCH VỤ VÀ THƯƠNG MẠI PHÚC THỊNH

ĐỊA CHỈ: KHU CÔNG NGHIỆP ĐỒNG XOÀI I, XÃ TÂN THÀNH, THÀNH PHỐ ĐỒNG XOÀI, TỈNH BÌNH PHƯỚC

CHỦ TỊCH HỘI ĐỒNG QUẢN TRỊ - Owner

Lương Văn Hiển

ĐƠN VỊ TƯ VẤN THIẾT KẾ - Consultants

CÔNG TY TNHH TV ĐTXD HSDC

ĐĐXD: P. TÂN BÌNH, THÀNH PHỐ ĐỒNG XOÀI. TỈNH BÌNH PHƯỚC

GIÁM ĐỐC - Director

TRẦN NGỌC SƠN

CHỦ TRÌ THIẾT KẾ - Principal Architect

TRẦN NGỌC SƠN

THIẾT KẾ - Designed by

TRẦN NGỌC SƠN

QUẢN LÝ KỸ THUẬT - Technical Manager

TRẦN NGỌC SƠN

CÔNG TRÌNH - Project

NHÀ MÁY SẢN XUẤT TẤM GỖ GHÉP

HẠNG MỤC

MẶT BẰNG TỔNG THỂ

TÊN BẢN VẼ - Drawing Name

SƠ ĐỒ VỊ TRÍ GIÁM SÁT MÔI TRƯỜNG ĐỊNH KỲ

SƠ ĐỒ CÔNG NGHỆ

TỶ LỆ: 1/100

CÔNG TY CỔ PHẦN ĐẦU TƯ PHÁT TRIỂN MÔI TRƯỜNG ĐẠI VIỆT

BẢN VẼ HOÀN CÔNG

Ngày 08 tháng 12 năm 2022

NGƯỜI LẬP	NHÀ THẦU THI CÔNG	TƯ VẤN GIÁM SÁT	CHỦ ĐẦU TƯ

Tổng Giám Đốc

ThS. Phan Thanh Quí

Lương Văn Hiển

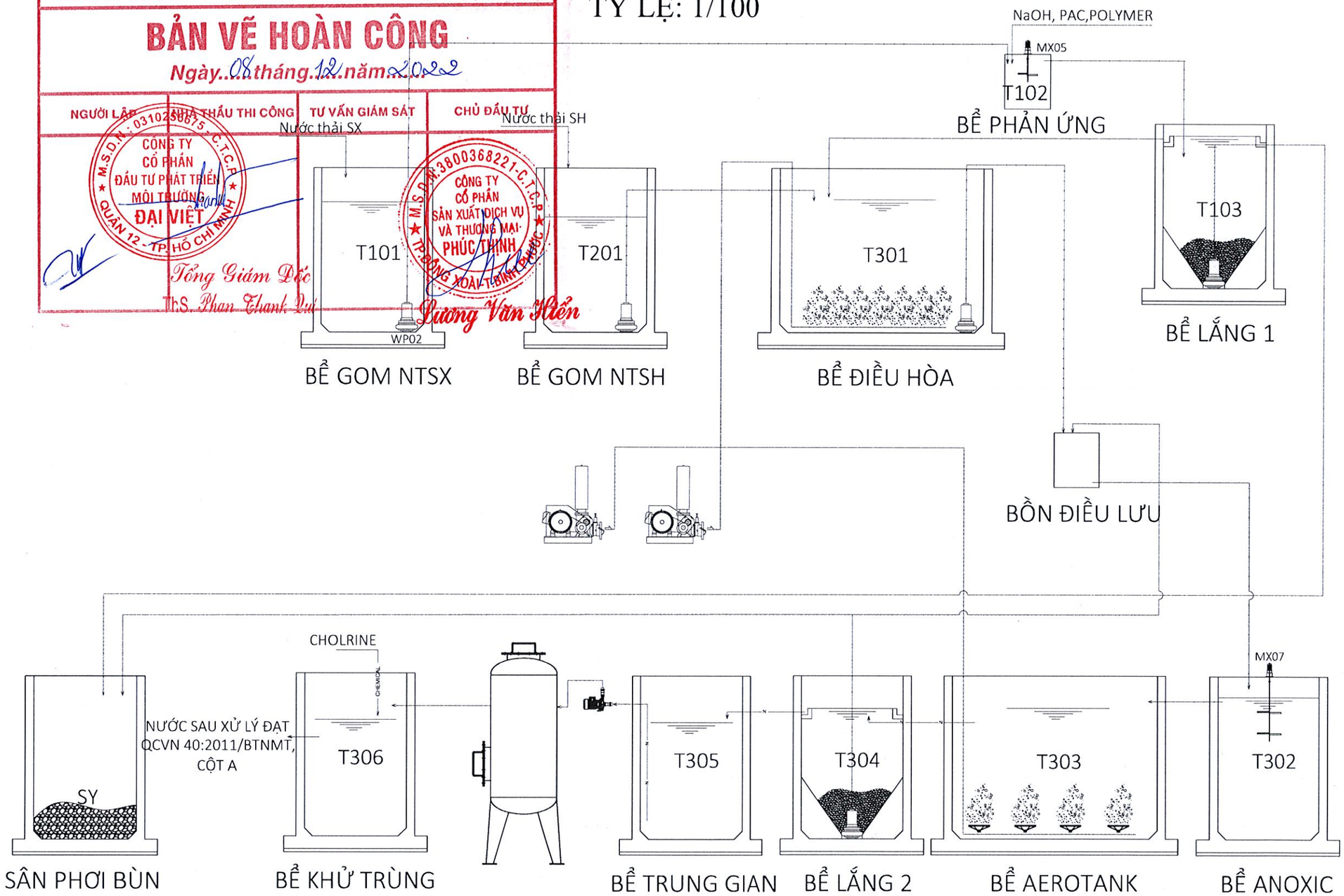

GHI CHÚ:

- ĐƯỜNG NƯỚC
- ĐƯỜNG KHÍ
- ĐƯỜNG BÙN
- ĐƯỜNG HÓA CHẤT

GHI CHÚ

MỤC ĐÍCH PHÁT HÀNH

- ☐ BÁO GIÁ
- ☐ THI CÔNG
- ☐ TRÌNH DUYỆT
- ☒ HOÀN CÔNG

CHỦ ĐẦU TƯ

CÔNG TY CP - SX - TM - DV PHÚC THỊNH

GIÁM ĐỐC

Lương Văn Hiển

ĐƠN VỊ THIẾT KẾ

CÔNG TY CP ĐẦU TƯ PHÁT TRIỂN MÔI TRƯỜNG ĐẠI VIỆT

ĐC: 4C1 KDC Nam Long, Hà Huy Giáp, P. Thạnh Lộc, Q. 12, Tp. Hồ Chí Minh

ĐT: 08. 37010199 Fax: 08. 37010198

TỔNG GIÁM ĐỐC ThS. PHAN THANH QUÍ	
THIẾT KẾ ThS. PHẠM DUY TÂN	
VẼ KS. TẠ TIẾN LẬP	
KIỂM TRA ThS. PHẠM DUY TÂN	

CÔNG TRÌNH

NHÀ MÁY CHẾ BIẾN GỖ

ĐỊA ĐIỂM

ĐC: KCN ĐỒNG XOÀI I, TÂN THÀNH, ĐỒNG XOÀI, BÌNH PHƯỚC

HẠNG MỤC

HỆ THỐNG XỬ LÝ NƯỚC THẢI

TÊN BẢN VẼ

SƠ ĐỒ CÔNG NGHỆ

BẢN VẼ SỐ	NT-XD-01	NGÀY HOÀN THÀNH	07/2022

MẶT BẰNG TỔNG THỂ

TỶ LỆ: 1/30

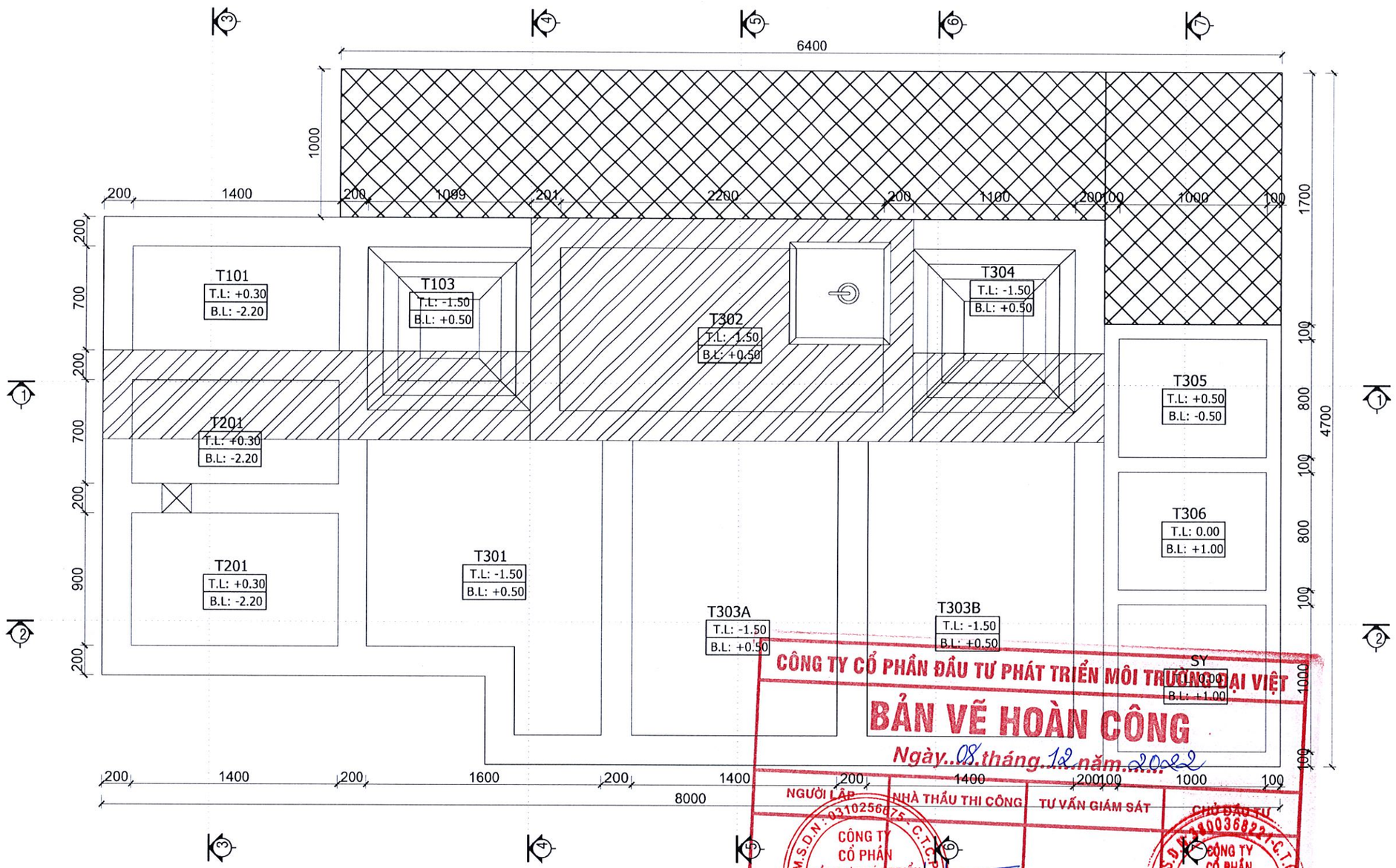

STT	KÝ HIỆU	TÊN BỂ	STT	KÝ HIỆU	TÊN BỂ
01	T101	BỂ GOM NTSX	07	T303	BỂ AROTANK
02	T102	BỂ KEO TỤ, TẠO BÔNG	08	T304	BỂ LẮNG SINH HỌC
03	T103	BỂ LẮNG HÓA LY	09	T305	BỂ TRUNG GIAN
04	T201	BỂ GOM NTSH	10	T306	BỂ KHỬ TRÙNG
05	T301	BỂ ĐIỀU HOÀ	11	SY	SÂN PHƠI BÙN
06	T302	BỂ ANOXIC			

CÔNG TY CỔ PHẦN ĐẦU TƯ PHÁT TRIỂN MÔI TRƯỜNG ĐẠI VIỆT

BẢN VẼ HOÀN CÔNG

Ngày 08 tháng 12 năm 2022

NGƯỜI LẬP	NHÀ THẦU THI CÔNG	TƯ VẤN GIÁM SÁT	CHỦ ĐẦU TƯ
CÔNG TY CỔ PHẦN ĐẦU TƯ PHÁT TRIỂN MÔI TRƯỜNG ĐẠI VIỆT	Tổng Giám Đốc ThS. Phan Thanh Quí		CÔNG TY CỔ PHẦN SẢN XUẤT DỊCH VỤ VÀ THƯƠNG MẠI PHÚC THỊNH — Lương Văn Hiển

GHI CHÚ

MỤC ĐÍCH PHÁT HÀNH

- ☐ BÁO GIÁ
- ☐ THI CÔNG
- ☐ TRÌNH DUYỆT
- ☒ HOÀN CÔNG

CHỦ ĐẦU TƯ

CÔNG TY CP - SX - TM - DV PHÚC THỊNH

GIÁM ĐỐC: Lương Văn Hiển

ĐƠN VỊ THIẾT KẾ

CÔNG TY CP ĐẦU TƯ PHÁT TRIỂN MÔI TRƯỜNG ĐẠI VIỆT

ĐC: 4C1 KDC Nam Long, Hà Huy Giáp, P. Thạnh Lộc, Q.12, Tp. Hồ Chí Minh
ĐT: 08. 37010198 Fax: 08. 37010198

TỔNG GIÁM ĐỐC ThS. PHAN THANH QUÍ	
THIẾT KẾ ThS. PHẠM DUY TÂN	
VẼ KS. TẠ TIẾN LẬP	
KIỂM TRA ThS. PHẠM DUY TÂN	

CÔNG TRÌNH

NHÀ MÁY CHẾ BIẾN GỖ

ĐỊA ĐIỂM

ĐC: KCN ĐỒNG XOÀI I, TÂN THÀNH, ĐỒNG XOÀI, BÌNH PHƯỚC

HẠNG MỤC

HỆ THỐNG XỬ LÝ NƯỚC THẢI

TÊN BẢN VẼ

MẶT BẰNG TỔNG THỂ

BẢN VẼ SỐ	NT-XD-02	NGÀY HOÀN THÀNH	07/2022

MẶT BẰNG BỐ TRÍ ỐNG CHỜ

TỶ LỆ: 1/30

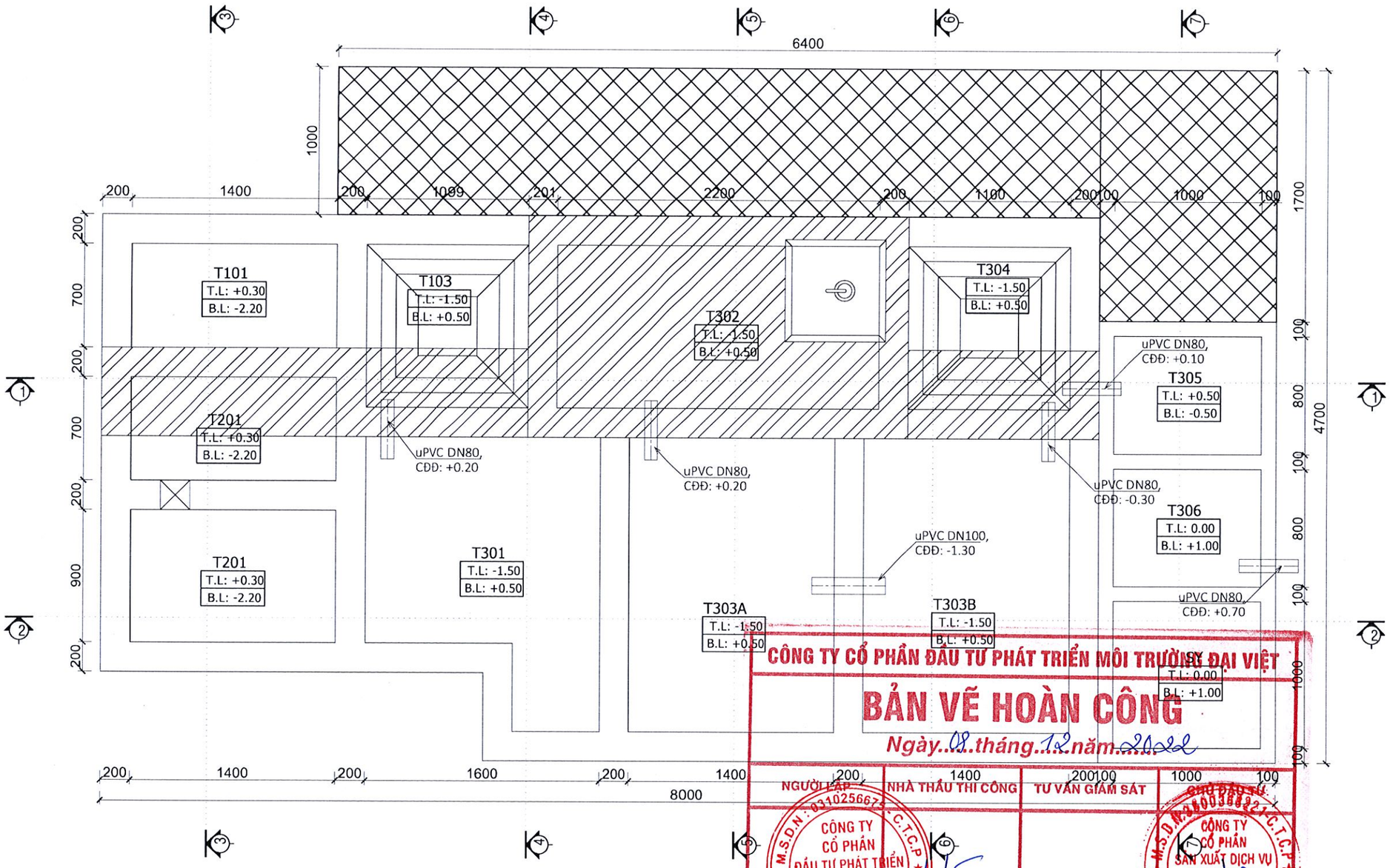

STT	KÝ HIỆU	TÊN BỂ	STT	KÝ HIỆU	TÊN BỂ
01	T101	BỂ GOM NTSX	07	T303	BỂ AROTANK
02	T102	BỂ KEO TỤ, TẠO BÔNG	08	T304	BỂ LẮNG SINH HỌC
03	T103	BỂ LẮNG HÓA LY	09	T305	BỂ TRUNG GIAN
04	T201	BỂ GOM NTSH	10	T306	BỂ KHỬ TRÙNG
05	T301	BỂ ĐIỀU HOÀ	11	SY	SÂN PHƠI BÙN
06	T302	BỂ ANOXIC			

CÔNG TY CỔ PHẦN ĐẦU TƯ PHÁT TRIỂN MÔI TRƯỜNG ĐẠI VIỆT

BẢN VẼ HOÀN CÔNG

Ngày 08 tháng 12 năm 2022

NGƯỜI LẬP	NHÀ THẦU THI CÔNG	TƯ VẤN GIÁM SÁT	CHỦ ĐẦU TƯ
CÔNG TY CỔ PHẦN ĐẦU TƯ PHÁT TRIỂN MÔI TRƯỜNG ĐẠI VIỆT			CÔNG TY CỔ PHẦN SẢN XUẤT DỊCH VỤ VÀ THƯƠNG MẠI PHÚC THỊNH
Tổng Giám Đốc ThS. Phan Thanh Quí			Lương Văn Hiển

GHI CHÚ

MỤC ĐÍCH PHÁT HÀNH

☐ BÁO GIÁ ☐ THI CÔNG

☐ TRÌNH DUYỆT ☒ HOÀN CÔNG

CHỦ ĐẦU TƯ

CÔNG TY CP - SX - TM - DV PHÚC THỊNH

GIÁM ĐỐC

Lương Văn Hiển

ĐƠN VỊ THIẾT KẾ

CÔNG TY CP ĐẦU TƯ PHÁT TRIỂN MÔI TRƯỜNG ĐẠI VIỆT

ĐC: 4C1, KDC Nam Long, Hà Huy Giáp, P. Thạnh Lộc, Q. 12, Tp. Hồ Chí Minh
ĐT: 08. 37010199 Fax: 08. 37010198

TỔNG GIÁM ĐỐC ThS. PHAN THANH QUÍ	
THIẾT KẾ ThS. PHẠM DUY TÂN	
VẼ KS. TẠ TIẾN LẬP	
KIỂM TRA ThS. PHẠM DUY TÂN	

CÔNG TRÌNH

NHÀ MÁY CHẾ BIẾN GỖ

ĐỊA ĐIỂM

ĐC: KCN ĐỒNG XOÀI I, TÂN THÀNH, ĐỒNG XOÀI, BÌNH PHƯỚC

HẠNG MỤC

HỆ THỐNG XỬ LÝ NƯỚC THẢI

TÊN BẢN VẼ

MẶT BẰNG BỐ TRÍ ỐNG CHỜ

BẢN VẼ SỐ	NT-XD-03	NGÀY HOÀN THÀNH	07/2022

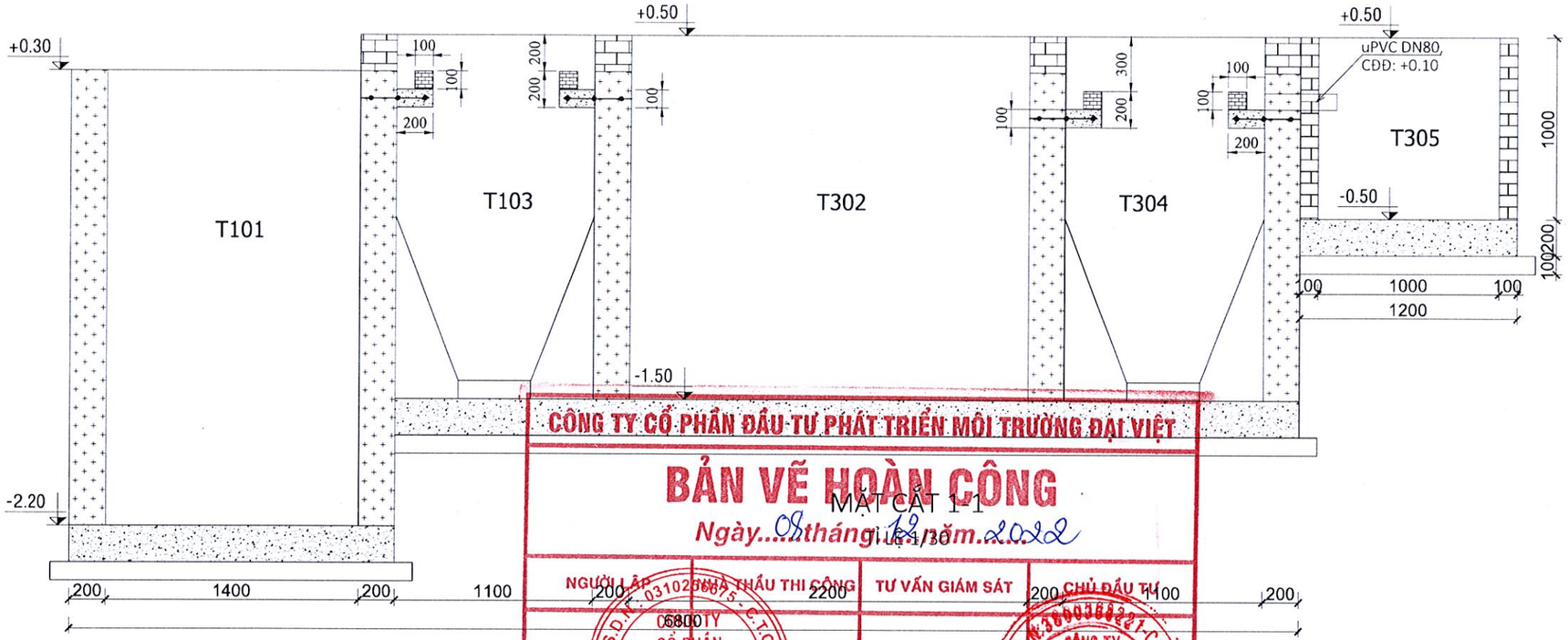

MẶT CẮT 1-1

TỈ LỆ 1/30

CÔNG TY CỔ PHẦN ĐẦU TƯ PHÁT TRIỂN MÔI TRƯỜNG ĐẠI VIỆT

BẢN VẼ HOÀN CÔNG

Ngày 08 tháng 12 năm 2022

NGƯỜI LẬP	NHÀ THẦU THI CÔNG	TƯ VẤN GIÁM SÁT	CHỦ ĐẦU TƯ
	CÔNG TY CỔ PHẦN ĐẦU TƯ PHÁT TRIỂN MÔI TRƯỜNG ĐẠI VIỆT Tổng Giám Đốc ThS. Phan Thanh Quí		CÔNG TY CỔ PHẦN SẢN XUẤT DỊCH VỤ VÀ THƯƠNG MẠI PHÚC THỊNH Lương Văn Hiển

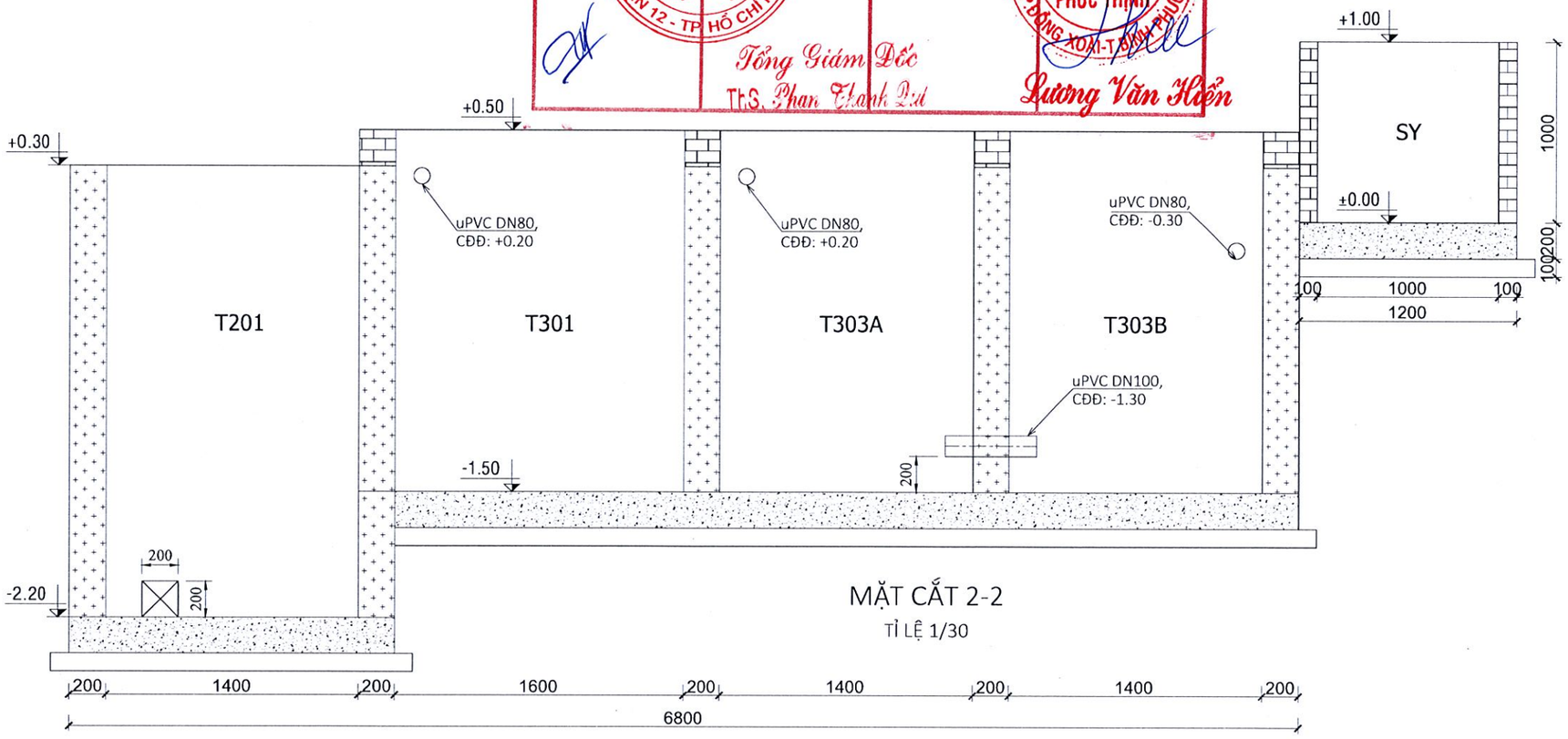

MẶT CẮT 2-2

TỈ LỆ 1/30

GHI CHÚ

MỤC ĐÍCH PHÁT HÀNH

- ☐ BÁO GIÁ
- ☐ THI CÔNG
- ☐ TRÌNH DUYỆT
- ☒ HOÀN CÔNG

CHỦ ĐẦU TƯ

CÔNG TY CP - SX - TM - DV PHÚC THỊNH

GIÁM ĐỐC: Lương Văn Hiển

ĐƠN VỊ THIẾT KẾ

CÔNG TY CP ĐẦU TƯ PHÁT TRIỂN MÔI TRƯỜNG ĐẠI VIỆT

ĐC: 8C1 KDC Nam Long, Hà Huy Giáp, P. Thạnh Lộc, Q.12, Tp. Hồ Chí Minh
ĐT: 08. 37010199 - Fax: 08. 37010198

TỔNG GIÁM ĐỐC ThS. PHAN THANH QUÍ	
THIẾT KẾ ThS. PHẠM DUY TÂN	
VẼ KS. TẠ TIẾN LẬP	
KIỂM TRA ThS. PHẠM DUY TÂN	

CÔNG TRÌNH

NHÀ MÁY CHẾ BIẾN GỖ

ĐỊA ĐIỂM

ĐC: KCN ĐỒNG XOÀI I, TÂN THÀNH, ĐỒNG XOÀI, BÌNH PHƯỚC

HẠNG MỤC

HỆ THỐNG XỬ LÝ NƯỚC THẢI

TÊN BẢN VẼ

MẶT CẮT 1-1; 2-2

BẢN VẼ SỐ	NT-XD-04	NGÀY HOÀN THÀNH	07/2022

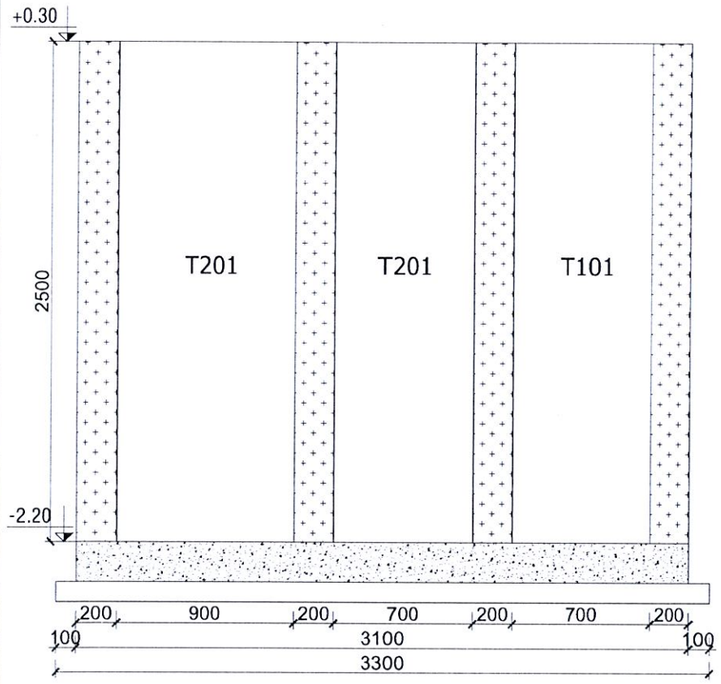

MẶT CẮT 3-3

TỈ LỆ 1/30

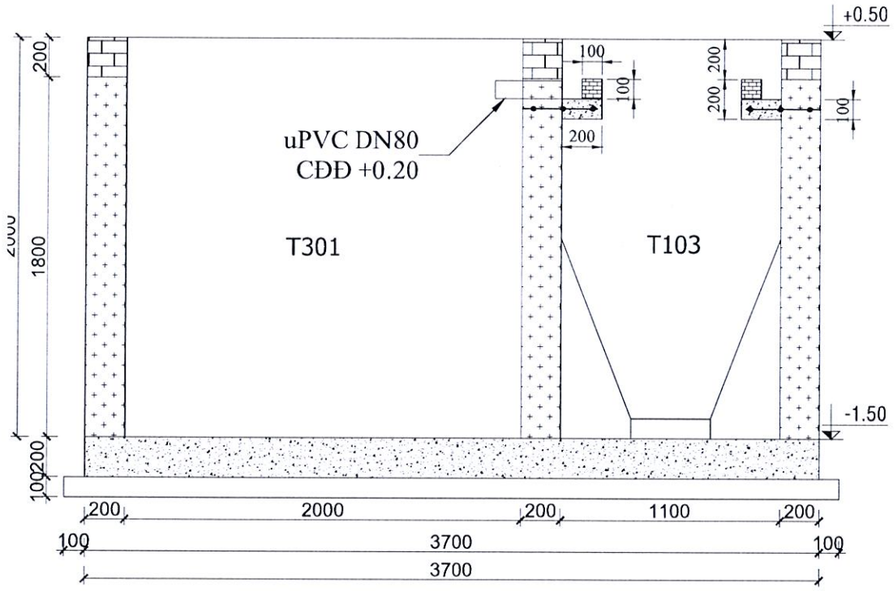

MẶT CẮT 4-4

TỈ LỆ 1/30

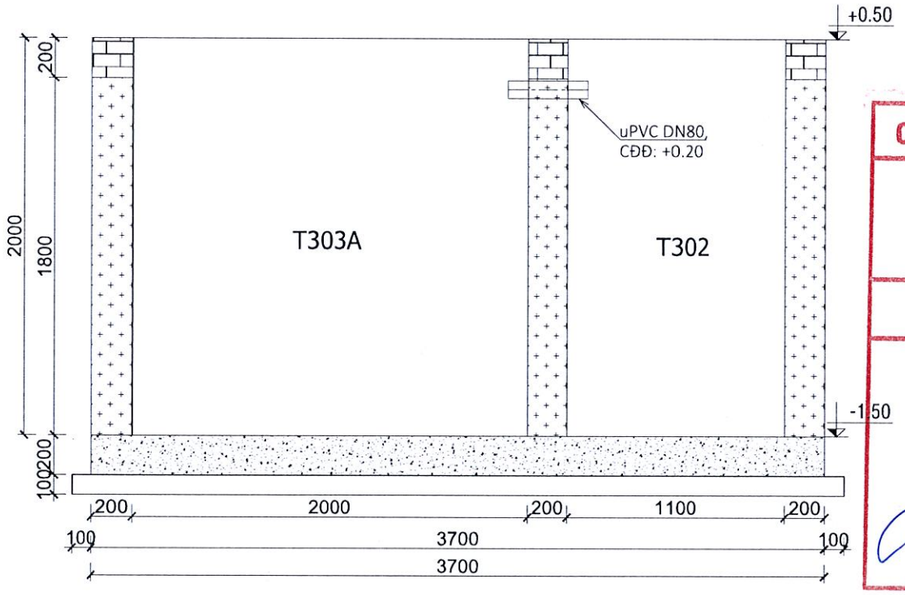

MẶT CẮT 5-5

TỈ LỆ 1/30

CÔNG TY CỔ PHẦN ĐẦU TƯ PHÁT TRIỂN MÔI TRƯỜNG ĐẠI VIỆT

BẢN VẼ HOÀN CÔNG

Ngày 08 tháng 12 năm 2022

NGƯỜI LẬP	NHÀ THẦU THI CÔNG	TƯ VẤN GIÁM SÁT	CHỦ ĐẦU TƯ
	Tổng Giám Đốc ThS. Phan Thanh Quí		Lương Văn Hiển

HIỆN HỮU

CẢI TẠO

GHI CHÚ

MỤC ĐÍCH PHÁT HÀNH

☐ BÁO GIÁ ☐ THI CÔNG

☐ TRÌNH DUYỆT ☒ HOÀN CÔNG

CHỦ ĐẦU TƯ

CÔNG TY CP - SX - TM - DV PHÚC THỊNH

GIÁM ĐỐC

Lương Văn Hiển

ĐƠN VỊ THIẾT KẾ

CÔNG TY CP ĐẦU TƯ PHÁT TRIỂN MÔI TRƯỜNG ĐẠI VIỆT

ĐC: 4C1 KDC Nam Long, Hà Huy Giáp, P. Thạnh Lộc, Q. 12, Tp. Hồ Chí Minh
ĐT: 08. 37010199 Fax: 08. 37010198

TỔNG GIÁM ĐỐC ThS. PHAN THANH QUÍ	
THIẾT KẾ ThS. PHẠM DUY TÂN	
VẼ KS. TẠ TIẾN LẬP	
KIỂM TRA ThS. PHẠM DUY TÂN	

CÔNG TRÌNH

NHÀ MÁY CHẾ BIẾN GỖ

ĐỊA ĐIỂM

ĐC: KCN ĐỒNG XOÀI I, TÂN THÀNH, ĐỒNG XOÀI, BÌNH PHƯỚC

HẠNG MỤC

HỆ THỐNG XỬ LÝ NƯỚC THẢI

TÊN BẢN VẼ

MẶT CẮT 3-3; 4-4; 5-5

BẢN VẼ SỐ	NT-XD-05	NGÀY HOÀN THÀNH	07/2022

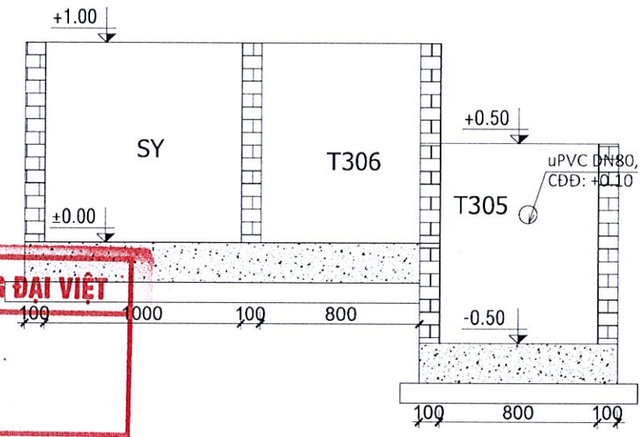

MẶT CẮT 7-7

TỈ LỆ 1/30

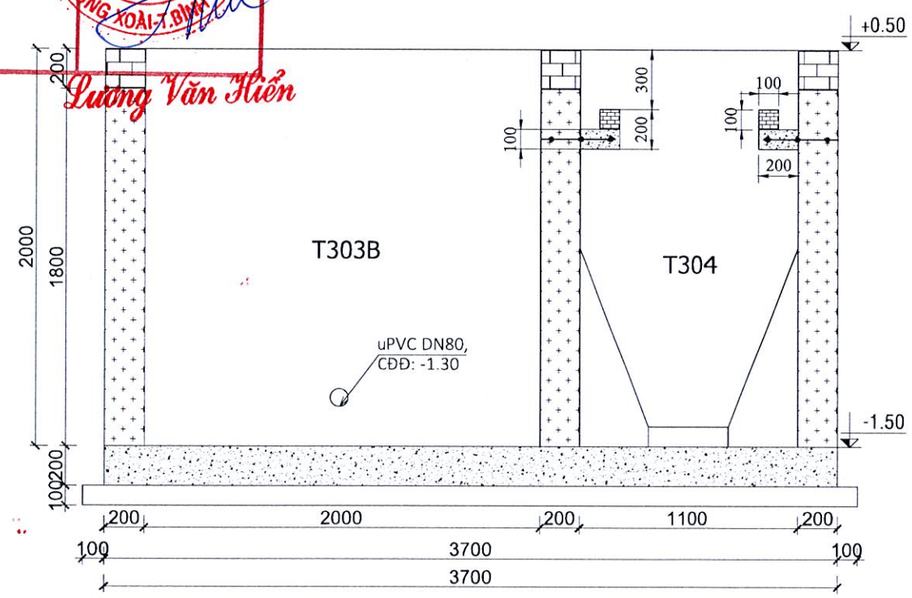

MẶT CẮT 6-6

TỈ LỆ 1/30

CÔNG TY CỔ PHẦN ĐẦU TƯ PHÁT TRIỂN MÔI TRƯỜNG ĐẠI VIỆT

BẢN VẼ HOÀN CÔNG

Ngày 08 tháng 12 năm 2022

NGƯỜI LẬP	NHÀ THẦU THI CÔNG	TƯ VẤN GIÁM SÁT	CHỦ ĐẦU TƯ
CÔNG TY CỔ PHẦN ĐẦU TƯ PHÁT TRIỂN MÔI TRƯỜNG ĐẠI VIỆT			CÔNG TY CỔ PHẦN SẢN XUẤT DỊCH VỤ VÀ THƯƠNG MẠI PHÚC THỊNH

Tổng Giám Đốc

ThS. Phan Thanh Quí

Lương Văn Hiển

GHI CHÚ

MỤC ĐÍCH PHÁT HÀNH

☐ BÁO GIÁ ☐ THI CÔNG

☐ TRÌNH DUYỆT ☒ HOÀN CÔNG

CHỦ ĐẦU TƯ

CÔNG TY CP - SX - TM - DV PHÚC THỊNH

GIÁM ĐỐC

Lương Văn Hiển

ĐƠN VỊ THIẾT KẾ

CÔNG TY CP ĐẦU TƯ PHÁT TRIỂN MÔI TRƯỜNG ĐẠI VIỆT

ĐC: AC1-KDC Nam Long, Hà Huy Giáp, P. Thạnh Lộc, Q. 12, Tp. Hồ Chí Minh

ĐT: 08. 37010199 Fax: 08. 37010198

TỔNG GIÁM ĐỐC ThS. PHAN THANH QUÍ	
THIẾT KẾ ThS. PHẠM DUY TÂN	
VẼ KS. TẠ TIẾN LẬP	
KIỂM TRA ThS. PHẠM DUY TÂN	

CÔNG TRÌNH

NHÀ MÁY CHẾ BIẾN GỖ

ĐỊA ĐIỂM

ĐC: KCN ĐỒNG XOÀI I, TÂN THÀNH, ĐỒNG XOÀI, BÌNH PHƯỚC

HẠNG MỤC

HỆ THỐNG XỬ LÝ NƯỚC THẢI

TÊN BẢN VẼ

MẶT CẮT 6-6; 7-7

BẢN VẼ SỐ	NT-XD-06	NGÀY HOÀN THÀNH	07/2022

MẶT BẰNG TỔNG THỂ BỐ TRÍ THIẾT BỊ

TỶ LỆ: 1/30

CÔNG TY CỔ PHẦN ĐẦU TƯ PHÁT TRIỂN MÔI TRƯỜNG ĐẠI VIỆT

BẢN VẼ HOÀN CÔNG

Ngày 08 tháng 12 năm 2022

NGƯỜI LẬP	NHÀ THẦU THI CÔNG	TƯ VẤN GIÁM SÁT	CHỦ ĐẦU TƯ

Tổng Giám Đốc

Th.S. Phan Thanh Quí

Lương Văn Hiền

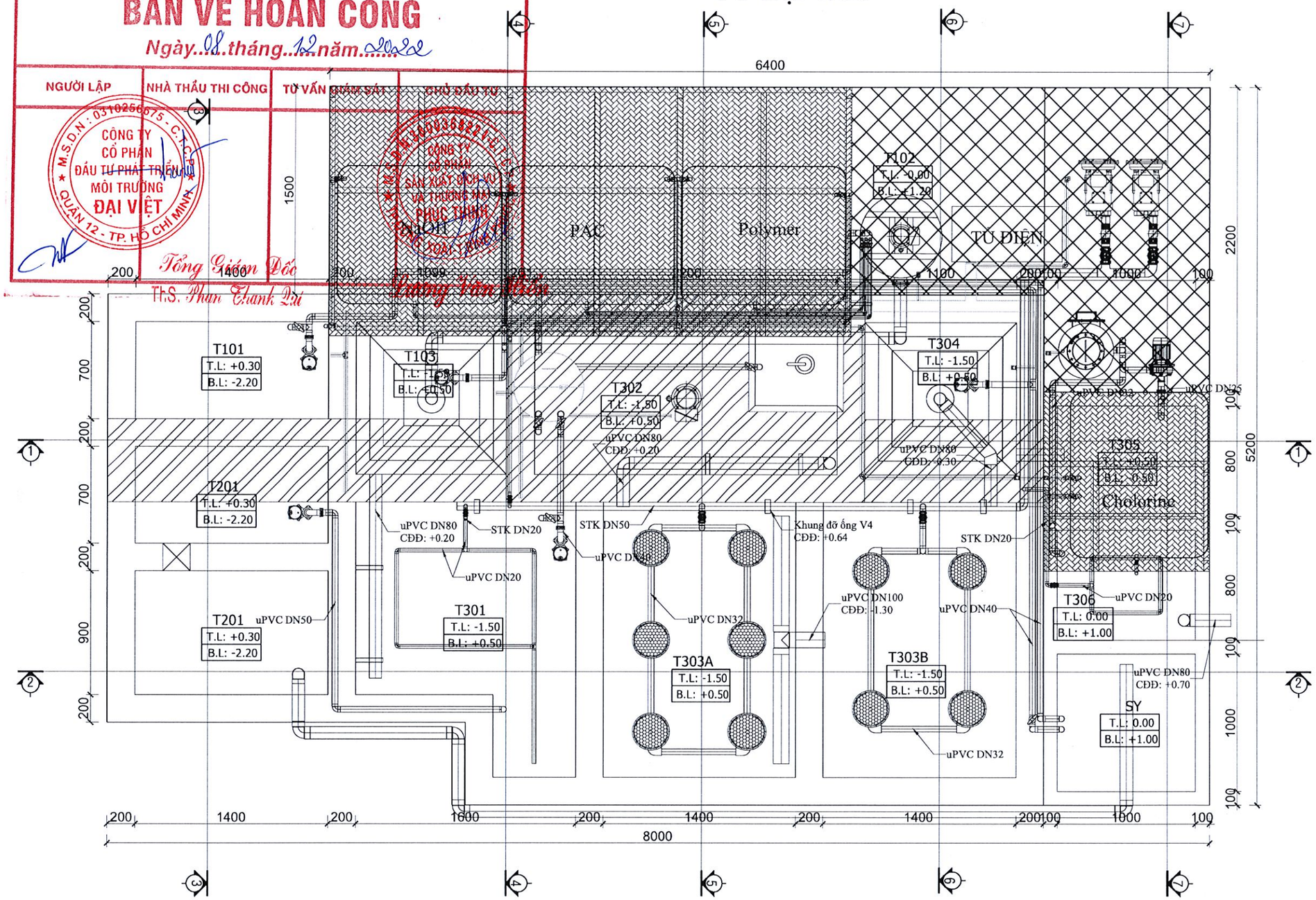

STT	KÝ HIỆU	TÊN BỂ	STT	KÝ HIỆU	TÊN BỂ
01	T101	BỂ GOM NTSX	07	T303	BỂ AROTANK
02	T102	BỂ KEO TỤ, TẠO BÔNG	08	T304	BỂ LẮNG SINH HỌC
03	T103	BỂ LẮNG HÓA LÝ	09	T305	BỂ TRUNG GIAN
04	T201	BỂ GOM NTSH	10	T306	BỂ KHỬ TRÙNG
05	T301	BỂ ĐIỀU HOÀ	11	SY	SÂN PHƠI BÙN
06	T302	BỂ ANOXIC			

GHI CHÚ

MỤC ĐÍCH PHÁT HÀNH

☐ BÁO GIÁ ☐ THI CÔNG

☐ TRÌNH DUYỆT ☒ HOÀN CÔNG

CHỦ ĐẦU TƯ

CÔNG TY CP - SX - TM - DV PHÚC THỊNH

GIÁM ĐỐC: Lương Văn Hiền

ĐƠN VỊ THIẾT KẾ

CÔNG TY CP ĐẦU TƯ PHÁT TRIỂN MÔI TRƯỜNG ĐẠI VIỆT

DC: 4C1 KDC Nam Long, Hà Huy Giáp, P. Thạnh Lộc, Q.12, Tp. Hồ Chí Minh

ĐT: 08. 37010199 Fax: 08. 37010198

TỔNG GIÁM ĐỐC: ThS. PHAN THANH QUÍ	
THIẾT KẾ: ThS. PHẠM DUY TÂN	
VẼ: KS. TẠ TIẾN LẬP	
KIỂM TRA: ThS. PHẠM DUY TÂN	

CÔNG TRÌNH

NHÀ MÁY CHẾ BIẾN GỖ

ĐỊA ĐIỂM

ĐC: KCN ĐỒNG XOÀI I, TÂN THÀNH, ĐỒNG XOÀI, BÌNH PHƯỚC

HẠNG MỤC

HỆ THỐNG XỬ LÝ NƯỚC THẢI

TÊN BẢN VẼ

MẶT BẰNG TỔNG THỂ BỐ TRÍ THIẾT BỊ

BẢN VẼ SỐ	NT-TB-02	NGÀY HOÀN THÀNH	07/2022

MẶT BẰNG BỐ TRÍ ĐƯỜNG NƯỚC THẢI

TỶ LỆ: 1/30

CÔNG TY CỔ PHẦN ĐẦU TƯ PHÁT TRIỂN MÔI TRƯỜNG ĐẠI VIỆT

BẢN VẼ HOÀN CÔNG

Ngày 08 tháng 12 năm 2022

NGƯỜI LẬP	NHÀ THẦU THI CÔNG	TƯ VẤN GIÁM SÁT	CHỦ ĐẦU TƯ

CÔNG TY CỔ PHẦN ĐẦU TƯ PHÁT TRIỂN MÔI TRƯỜNG ĐẠI VIỆT

Tổng Giám Đốc

ThS. Phan Thanh Quí

Lương Văn Hiển

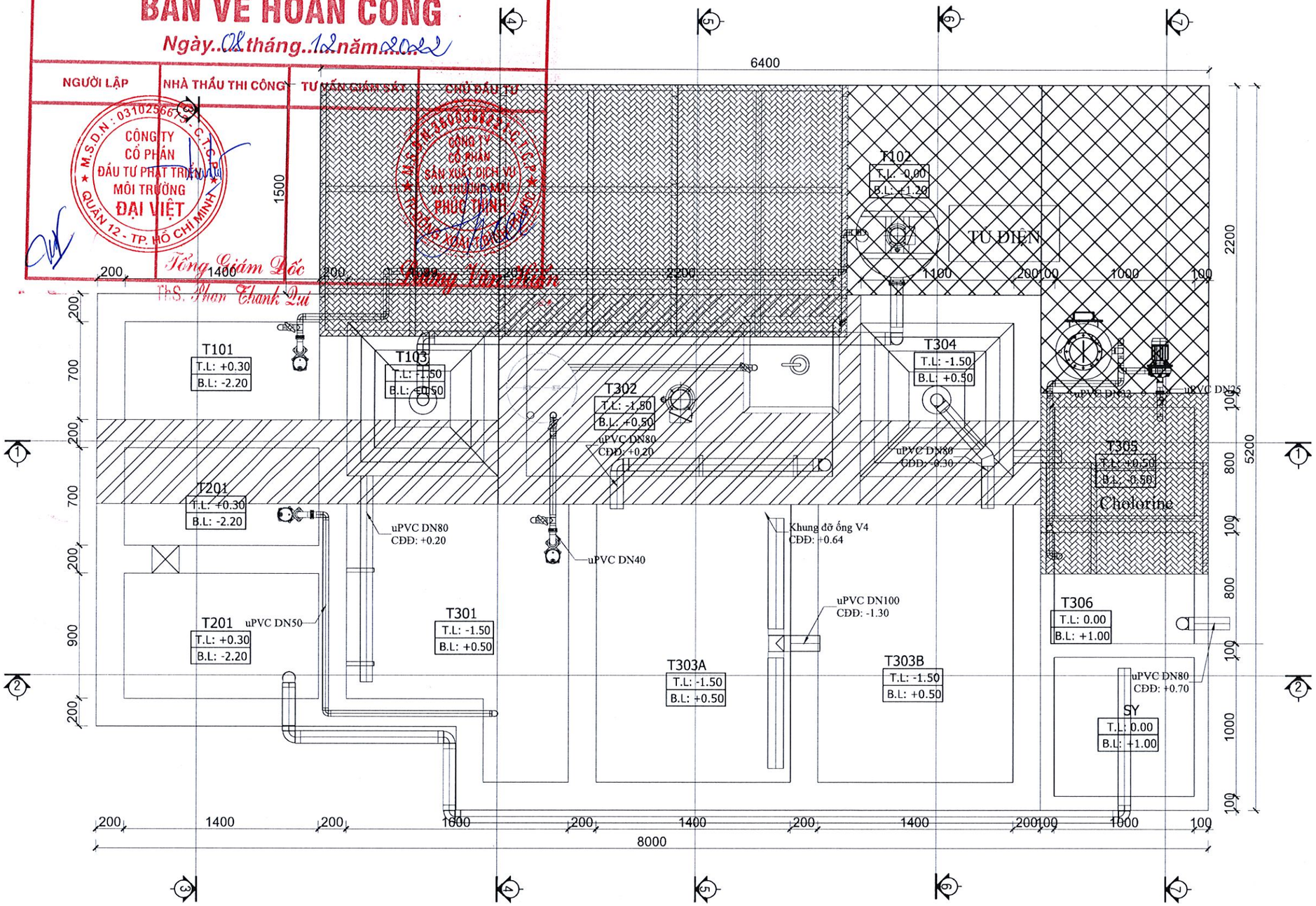

STT	KÝ HIỆU	TÊN BỂ	STT	KÝ HIỆU	TÊN BỂ
01	T101	BỂ GOM NTSX	07	T303	BỂ AROTANK
02	T102	BỂ KEO TỤ, TẠO BÔNG	08	T304	BỂ LẮNG SINH HỌC
03	T103	BỂ LẮNG HÓA LY	09	T305	BỂ TRUNG GIAN
04	T201	BỂ GOM NTSH	10	T306	BỂ KHỬ TRÙNG
05	T301	BỂ ĐIỀU HOÀ	11	SY	SÂN PHƠI BÙN
06	T302	BỂ ANOXIC			

GHI CHÚ

MỤC ĐÍCH PHÁT HÀNH

- ☐ BÁO GIÁ
- ☐ THI CÔNG
- ☐ TRÌNH DUYỆT
- ☒ HOÀN CÔNG

CHỦ ĐẦU TƯ

CÔNG TY CP - SX - TM - DV PHÚC THỊNH

GIÁM ĐỐC

Lương Văn Hiển

ĐƠN VỊ THIẾT KẾ

CÔNG TY CP ĐẦU TƯ PHÁT TRIỂN MÔI TRƯỜNG ĐẠI VIỆT

ĐC: 401 KDC Nam Long, Hà Huy Giáp, Thạnh Lộc, Q. 12, Tp. Hồ Chí Minh

ĐT: 08. 37010199 Fax: 08. 37010198

TỔNG GIÁM ĐỐC	ThS. PHAN THANH QUÍ
THIẾT KẾ	ThS. PHẠM DUY TÂN
VẼ	KS. TẠ TIẾN LẬP
KIỂM TRA	ThS. PHẠM DUY TÂN

CÔNG TRÌNH

NHÀ MÁY CHẾ BIẾN GỖ

ĐỊA ĐIỂM

ĐC: KCN ĐỒNG XOÀI I, TÂN THÀNH, ĐỒNG XOÀI, BÌNH PHƯỚC

HẠNG MỤC

HỆ THỐNG XỬ LÝ NƯỚC THẢI

TÊN BẢN VẼ

MẶT BẰNG BỐ TRÍ ĐƯỜNG NƯỚC THẢI

BẢN VẼ SỐ	NT-TB-03	NGÀY HOÀN THÀNH	07/2022

MẶT BẰNG BỐ TRÍ ĐƯỜNG KHÍ

TỶ LỆ: 1/30

CÔNG TY CỔ PHẦN ĐẦU TƯ PHÁT TRIỂN MÔI TRƯỜNG ĐẠI VIỆT

BẢN VẼ HOÀN CÔNG

Ngày 01 tháng 12 năm 2022

NGƯỜI LẬP | NHÀ THẦU THI CÔNG | TƯ VẤN GIÁM SÁT | CHỦ ĐẦU TƯ

Tổng Giám Đốc

Ths. Phan Thanh Quí

Lương Văn Hiển

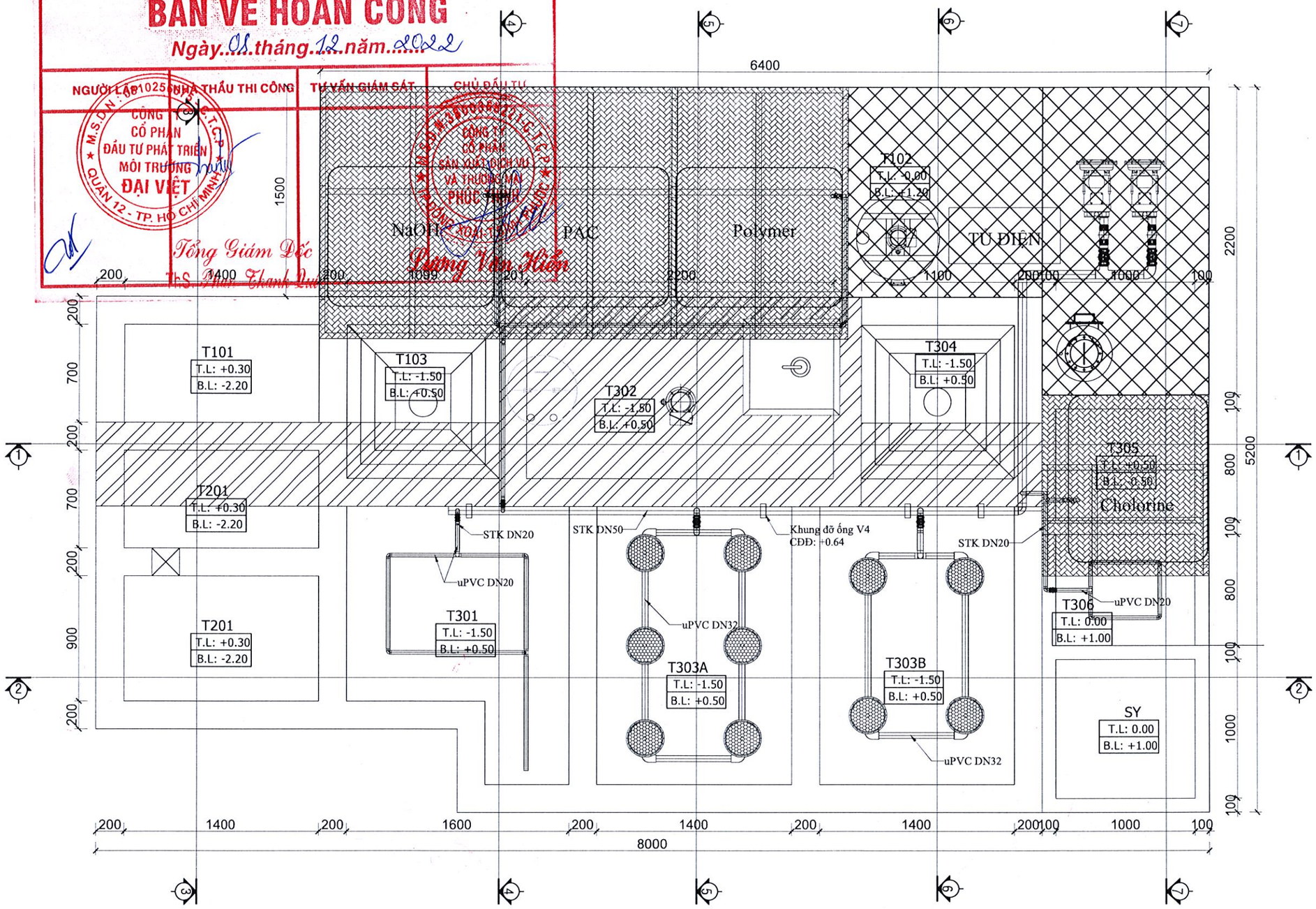

STT	KÝ HIỆU	TÊN BỂ	STT	KÝ HIỆU	TÊN BỂ
01	T101	BỂ GOM NTSX	07	T303	BỂ AROTANK
02	T102	BỂ KEO TỤ, TẠO BÔNG	08	T304	BỂ LẮNG SINH HỌC
03	T103	BỂ LẮNG HÓA LY	09	T305	BỂ TRUNG GIAN
04	T201	BỂ GOM NTSH	10	T306	BỂ KHỬ TRÙNG
05	T301	BỂ ĐIỀU HOÀ	11	SY	SÂN PHƠI BÙN
06	T302	BỂ ANOXIC			

GHI CHÚ

MỤC ĐÍCH PHÁT HÀNH

☐ BÁO GIÁ ☐ THI CÔNG

☐ TRÌNH DUYỆT ☒ HOÀN CÔNG

CHỦ ĐẦU TƯ

CÔNG TY CP - SX - TM - DV PHÚC THỊNH

GIÁM ĐỐC

Lương Văn Hiển

ĐƠN VỊ THIẾT KẾ

CÔNG TY CP ĐẦU TƯ PHÁT TRIỂN MÔI TRƯỜNG ĐẠI VIỆT

ĐC: 4C1 KDC Nam Long, Hà Huy Giáp, P. Thạnh Lộc, Q. 12, Tp. Hồ Chí Minh

ĐT: 08. 37010199 Fax: 08. 37010198

TỔNG GIÁM ĐỐC ThS. PHAN THANH QUÍ	
THIẾT KẾ ThS. PHẠM DUY TÂN	
VẼ KS. TẠ TIẾN LẬP	
KIỂM TRA ThS. PHẠM DUY TÂN	

CÔNG TRÌNH

NHÀ MÁY CHẾ BIẾN GỖ

ĐỊA ĐIỂM

ĐC: KCN ĐỒNG XOÀI I, TÂN THÀNH, ĐỒNG XOÀI, BÌNH PHƯỚC

HẠNG MỤC

HỆ THỐNG XỬ LÝ NƯỚC THẢI

TÊN BẢN VẼ

MẶT BẰNG BỐ TRÍ ĐƯỜNG KHÍ

BẢN VẼ SỐ	NGÀY HOÀN THÀNH
NT-TB-04	07/2022

MẶT BẰNG BỐ TRÍ ĐƯỜNG BÙN

TỶ LỆ: 1/30

CÔNG TY CỔ PHẦN ĐẦU TƯ PHÁT TRIỂN MÔI TRƯỜNG ĐẠI VIỆT

BẢN VẼ HOÀN CÔNG

Ngày 08 tháng 12 năm 2022

NGƯỜI LẬP	NHÀ THẦU THI CÔNG	TƯ VẤN GIÁM SÁT	CHỦ ĐẦU TƯ

Tổng Giám Đốc

ThS. Phan Thanh Quí

Lương Văn Hiển

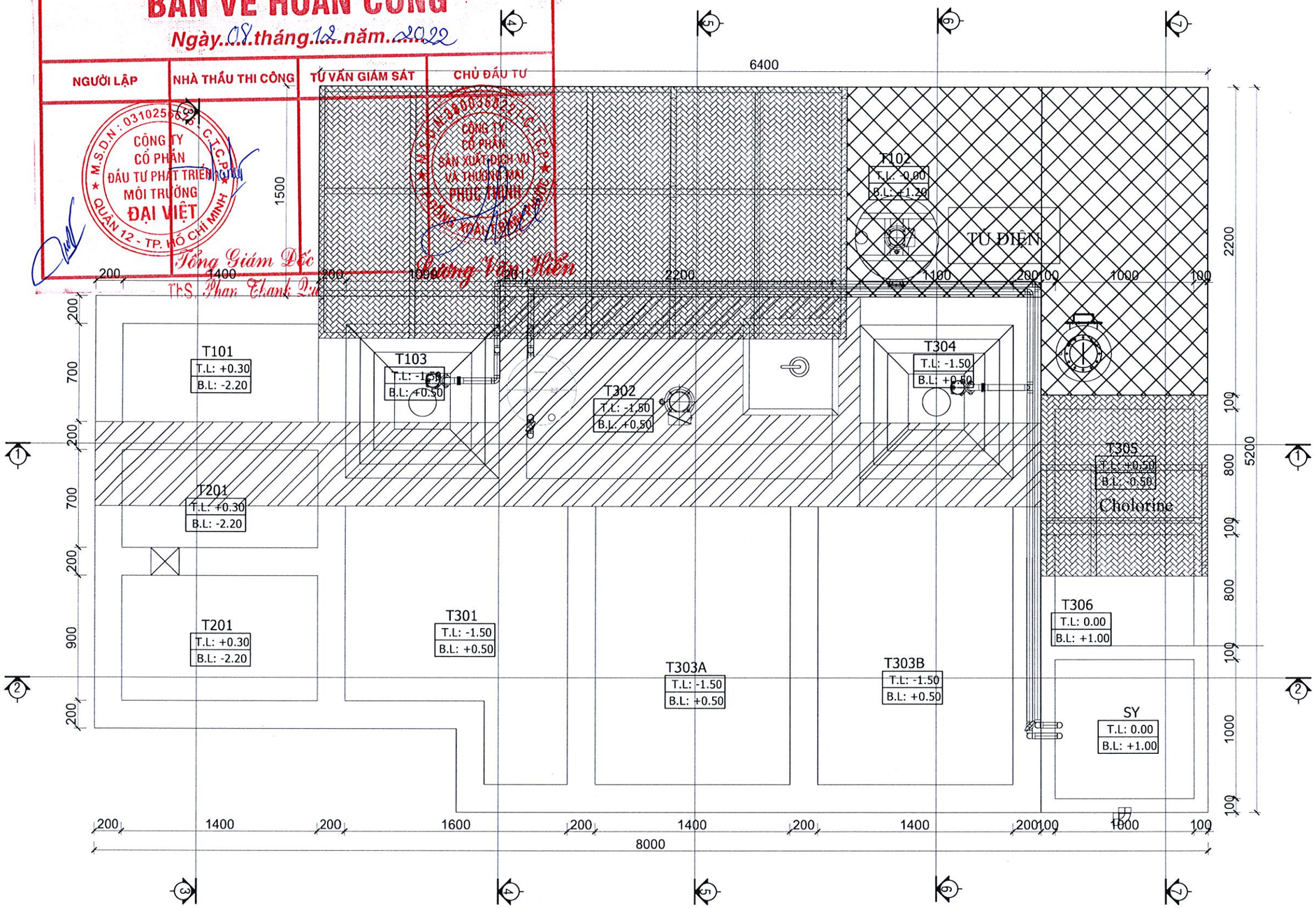

STT	KÝ HIỆU	TÊN BỂ	STT	KÝ HIỆU	TÊN BỂ
01	T101	BỂ GOM NTSX	07	T303	BỂ AROTANK
02	T102	BỂ KEO TỤ, TẠO BÔNG	08	T304	BỂ LẮNG SINH HỌC
03	T103	BỂ LẮNG HÓA LY	09	T305	BỂ TRUNG GIAN
04	T201	BỂ GOM NTSH	10	T306	BỂ KHỬ TRÙNG
05	T301	BỂ ĐIỀU HOÀ	11	SY	SÂN PHƠI BÙN
06	T302	BỂ ANOXIC			

GHI CHÚ

MỤC ĐÍCH PHÁT HÀNH

☐ BÁO GIÁ ☐ THI CÔNG

☐ TRÌNH DUYỆT ☒ HOÀN CÔNG

CHỦ ĐẦU TƯ

CÔNG TY CP - SX - TM - DV PHUC THINH

GIÁM ĐỐC

Lương Văn Hiển

ĐƠN VỊ THIẾT KẾ

CÔNG TY CP ĐẦU TƯ PHÁT TRIỂN MÔI TRƯỜNG ĐẠI VIỆT

ĐC: 4C1 KDC Nam Long, Hà Huy Giáp, Thạnh Lộc, Q. 12, Tp. Hồ Chí Minh

ĐT: 08. 37010199 Fax: 08. 37010198

TỔNG GIÁM ĐỐC ThS. PHAN THANH QUÍ	
THIẾT KẾ ThS. PHẠM DUY TÂN	
VẼ KS. TẠ TIẾN LẬP	
KIỂM TRA ThS. PHẠM DUY TÂN	

CÔNG TRÌNH

NHÀ MÁY CHẾ BIẾN GỖ

ĐỊA ĐIỂM

ĐC: KCN ĐỒNG XOÀI I, TÂN THÀNH, ĐỒNG XOÀI, BÌNH PHƯỚC

HẠNG MỤC

HỆ THỐNG XỬ LÝ NƯỚC THẢI

TÊN BẢN VẼ

MẶT BẰNG BỐ TRÍ ĐƯỜNG BÙN

BẢN VẼ SỐ	NT-TB-05	NGÀY HOÀN THÀNH	07/2022

MẶT BẰNG BỐ TRÍ ĐƯỜNG HÓA CHẤT

TỶ LỆ: 1/30

CÔNG TY CỔ PHẦN ĐẦU TƯ PHÁT TRIỂN MÔI TRƯỜNG ĐẠI VIỆT

BẢN VẼ HOÀN CÔNG

Ngày 08 tháng 12 năm 2022

NGƯỜI LẬP	NHÀ THẦU THI CÔNG	TƯ VẤN GIÁM SÁT	CHỦ ĐẦU TƯ
		Tổng Giám Đốc ThS. Phan Thanh Quí	Lương Văn Hiền

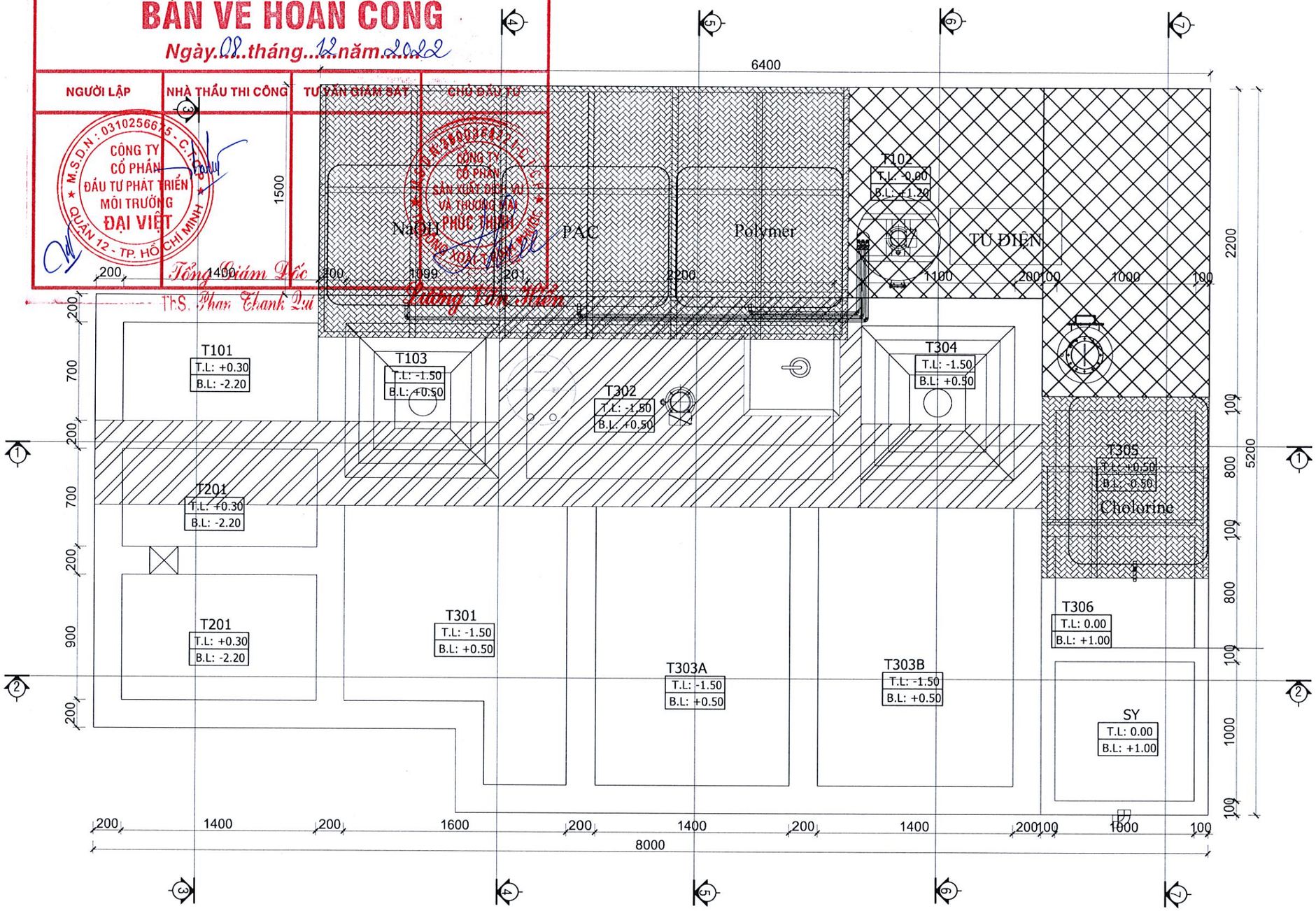

STT	KÝ HIỆU	TÊN BỂ	STT	KÝ HIỆU	TÊN BỂ
01	T101	BỂ GOM NTSX	07	T303	BỂ AROTANK
02	T102	BỂ KEO TỤ, TẠO BÔNG	08	T304	BỂ LẮNG SINH HỌC
03	T103	BỂ LẮNG HÓA LY	09	T305	BỂ TRUNG GIAN
04	T201	BỂ GOM NTSH	10	T306	BỂ KHỬ TRÙNG
05	T301	BỂ ĐIỀU HOÀ	11	SY	SÂN PHƠI BÙN
06	T302	BỂ ANOXIC			

GHI CHÚ

MỤC ĐÍCH PHÁT HÀNH

☐ BÁO GIÁ ☐ THI CÔNG

☐ TRÌNH DUYỆT ☒ HOÀN CÔNG

CHỦ ĐẦU TƯ

CÔNG TY CP - SX - TM - DV PHÚC THỊNH

GIÁM ĐỐC

Lương Văn Hiền

ĐƠN VỊ THIẾT KẾ

CÔNG TY CP ĐẦU TƯ PHÁT TRIỂN MÔI TRƯỜNG ĐẠI VIỆT

ĐC: 4C1 KDC Nam Long, Hà Huy Giáp, P.Thạnh Lộc, Q. 12, Tp. Hồ Chí Minh
ĐT: 08. 37010199 Fax: 08. 37010198

TỔNG GIÁM ĐỐC ThS. PHAN THANH QUÍ	
THIẾT KẾ ThS. PHẠM DUY TÂN	
VẼ KS. TẠ TIẾN LẬP	
KIỂM TRA ThS. PHẠM DUY TÂN	

CÔNG TRÌNH

NHÀ MÁY CHẾ BIẾN GỖ

ĐỊA ĐIỂM

ĐC: KCN ĐỒNG XOÀI I, TÂN THÀNH, ĐỒNG XOÀI, BÌNH PHƯỚC

HẠNG MỤC

HỆ THỐNG XỬ LÝ NƯỚC THẢI

TÊN BẢN VẼ

MẶT BẰNG BỐ TRÍ ĐƯỜNG HÓA CHẤT

BẢN VẼ SỐ	NT-TB-06	NGÀY HOÀN THÀNH	07/2022

MẶT BẰNG BỐ TRÍ ĐƯỜNG ĐIỆN

TỶ LỆ: 1/30

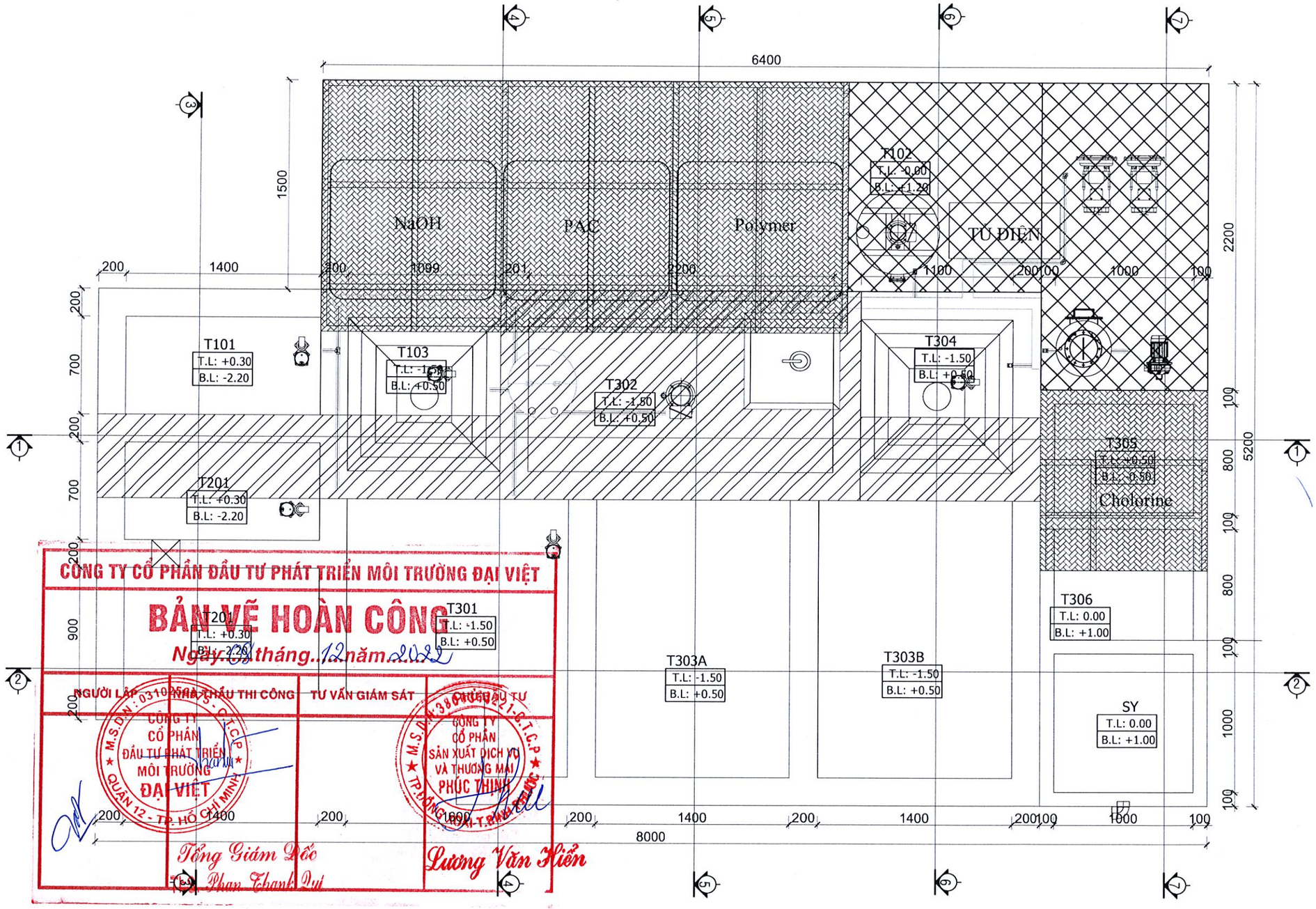

CÔNG TY CỔ PHẦN ĐẦU TƯ PHÁT TRIỂN MÔI TRƯỜNG ĐẠI VIỆT

BẢN VẼ HOÀN CÔNG

Ngày 05 tháng 12 năm 2022

NGƯỜI LẬP	NHÀ THẦU THI CÔNG	TƯ VẤN GIÁM SÁT	CHỦ ĐẦU TƯ
			Tổng Giám Đốc Phan Thanh Quí

STT	KÝ HIỆU	TÊN BỂ	STT	KÝ HIỆU	TÊN BỂ
01	T101	BỂ GOM NTSX	07	T303	BỂ AROTANK
02	T102	BỂ KEO TỤ, TẠO BÔNG	08	T304	BỂ LẮNG SINH HỌC
03	T103	BỂ LẮNG HÓA LY	09	T305	BỂ TRUNG GIAN
04	T201	BỂ GOM NTSH	10	T306	BỂ KHỬ TRÙNG
05	T301	BỂ ĐIỀU HOÀ	11	SY	SÂN PHƠI BÙN
06	T302	BỂ ANOXIC			

GHI CHÚ

MỤC ĐÍCH PHÁT HÀNH

☐ BÁO GIÁ ☐ THI CÔNG

☐ TRÌNH DUYỆT ☒ HOÀN CÔNG

CHỦ ĐẦU TƯ

CÔNG TY CP SX - TM - DV PHÚC THỊNH

GIÁM ĐỐC

Lương Văn Hiển

ĐƠN VỊ THIẾT KẾ

CÔNG TY CP ĐẦU TƯ PHÁT TRIỂN MÔI TRƯỜNG ĐẠI VIỆT

ĐC: 4C1 KDC Nam Long, Hà Huy Giáp, Q. Thạnh Lộc, Q. 12, Tp. Hồ Chí Minh
ĐT: 08. 37010199 Fax: 08. 37010198

TỔNG GIÁM ĐỐC ThS. PHAN THANH QUÍ	
THIẾT KẾ ThS. PHẠM DUY TÂN	
VẼ KS. TẠ TIẾN LẬP	
KIỂM TRA ThS. PHẠM DUY TÂN	

CÔNG TRÌNH

NHÀ MÁY CHẾ BIẾN GỖ

ĐỊA ĐIỂM

ĐC: KCN ĐỒNG XOÀI I, TÂN THÀNH, ĐỒNG XOÀI, BÌNH PHƯỚC

HẠNG MỤC

HỆ THỐNG XỬ LÝ NƯỚC THẢI

TÊN BẢN VẼ

MẶT BẰNG BỐ TRÍ ĐƯỜNG ĐIỆN

BẢN VẼ SỐ	NT-TB-07	NGÀY HOÀN THÀNH	07/2022

MẶT BẰNG BỐ TRÍ ĐƯỜNG NƯỚC SẠCH

TỶ LỆ: 1/30

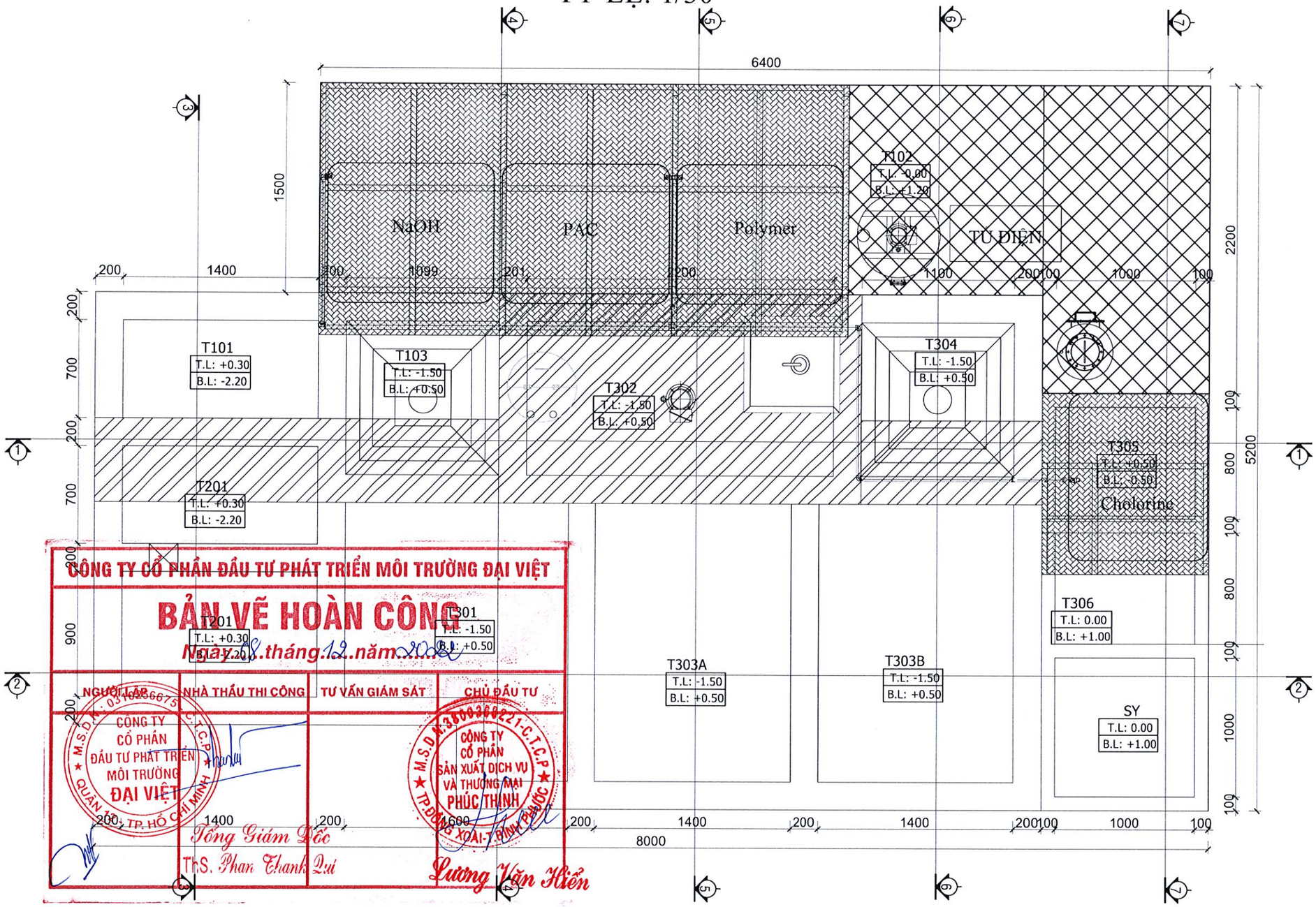

CÔNG TY CỔ PHẦN ĐẦU TƯ PHÁT TRIỂN MÔI TRƯỜNG ĐẠI VIỆT

BẢN VẼ HOÀN CÔNG

Ngày 28 tháng 12 năm 2022

NGƯỜI LẬP	NHÀ THẦU THI CÔNG	TƯ VẤN GIÁM SÁT	CHỦ ĐẦU TƯ
CÔNG TY CỔ PHẦN ĐẦU TƯ PHÁT TRIỂN MÔI TRƯỜNG ĐẠI VIỆT			CÔNG TY CỔ PHẦN SẢN XUẤT DỊCH VỤ VÀ THƯƠNG MẠI PHÚC THỊNH
	Tổng Giám Đốc ThS. Phan Thanh Quí		Lương Văn Hiển

STT	KÝ HIỆU	TÊN BỂ	STT	KÝ HIỆU	TÊN BỂ
01	T101	BỂ GOM NTSX	07	T303	BỂ AROTANK
02	T102	BỂ KEO TỤ, TẠO BÔNG	08	T304	BỂ LẮNG SINH HỌC
03	T103	BỂ LẮNG HÓA LY	09	T305	BỂ TRUNG GIAN
04	T201	BỂ GOM NTSH	10	T306	BỂ KHỬ TRÙNG
05	T301	BỂ ĐIỀU HOÀ	11	SY	SÂN PHƠI BÙN
06	T302	BỂ ANOXIC			

GHI CHÚ

MỤC ĐÍCH PHÁT HÀNH

☐ BÁO GIÁ ☐ THI CÔNG

☐ TRÌNH DUYỆT ☒ HOÀN CÔNG

CHỦ ĐẦU TƯ

CÔNG TY CP SX - TM - DV PHÚC THỊNH

GIÁM ĐỐC

Lương Văn Hiển

ĐƠN VỊ THIẾT KẾ

CÔNG TY CP ĐẦU TƯ PHÁT TRIỂN MÔI TRƯỜNG ĐẠI VIỆT

ĐC: 4C1 KDC Nam Long, Hà Huy Giáp, P. Thạnh Lộc, Q. 12, Tp. Hồ Chí Minh
ĐT: 08. 37010199 Fax: 08. 37010198

TỔNG GIÁM ĐỐC ThS. PHAN THANH QUÍ	
THIẾT KẾ ThS. PHẠM DUY TÂN	
VẼ KS. TẠ TIẾN LẬP	
KIỂM TRA ThS. PHẠM DUY TÂN	

CÔNG TRÌNH

NHÀ MÁY CHẾ BIẾN GỖ

ĐỊA ĐIỂM

ĐC: KCN ĐỒNG XOÀI I, TÂN THÀNH, ĐỒNG XOÀI, BÌNH PHƯỚC

HẠNG MỤC

HỆ THỐNG XỬ LÝ NƯỚC THẢI

TÊN BẢN VẼ

MẶT BẰNG BỐ TRÍ ĐƯỜNG NƯỚC SẠCH

BẢN VẼ SỐ	NT-TB-08	NGÀY HOÀN THÀNH	07/2022

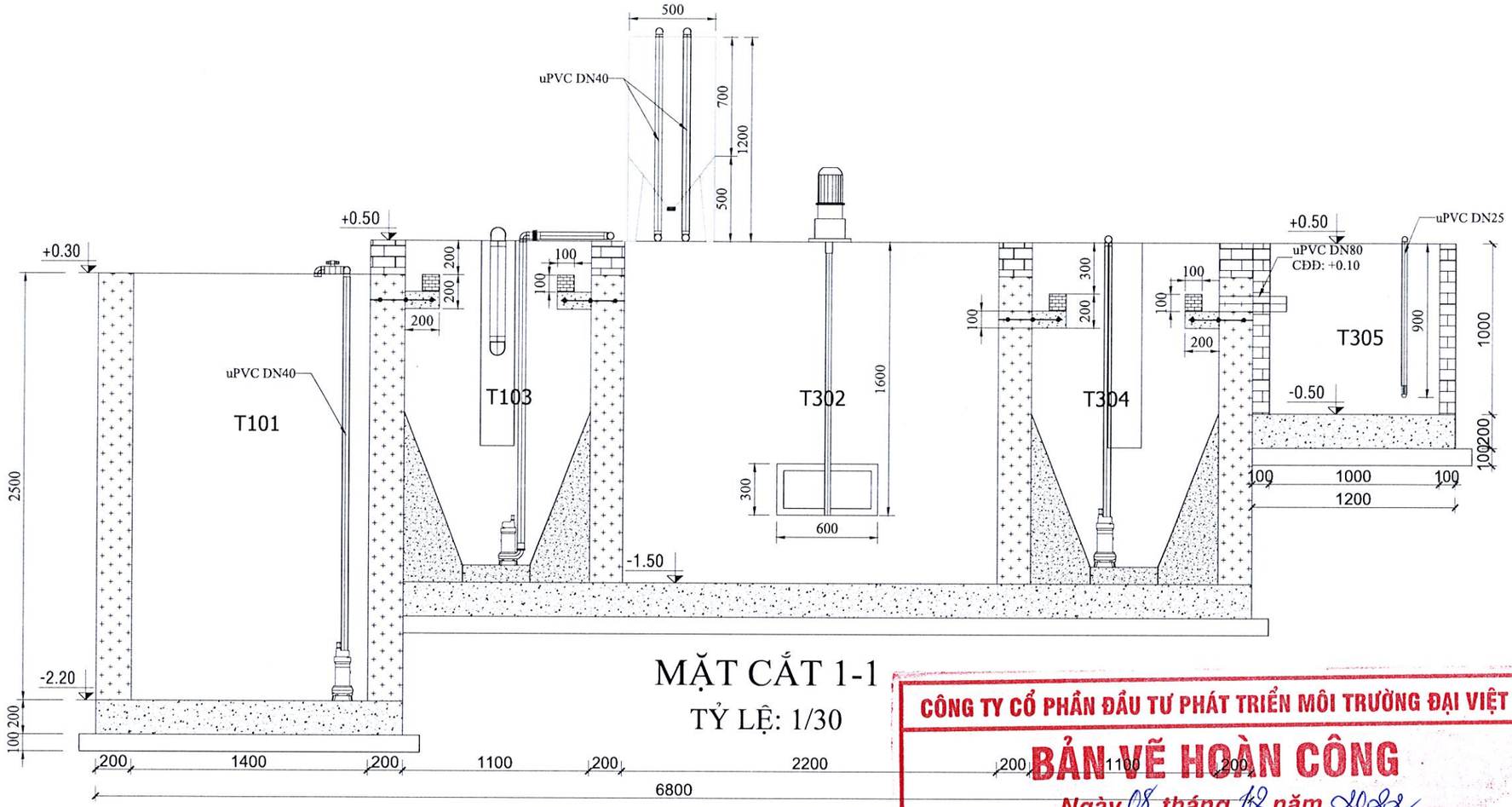

MẶT CẮT 1-1

TỶ LỆ: 1/30

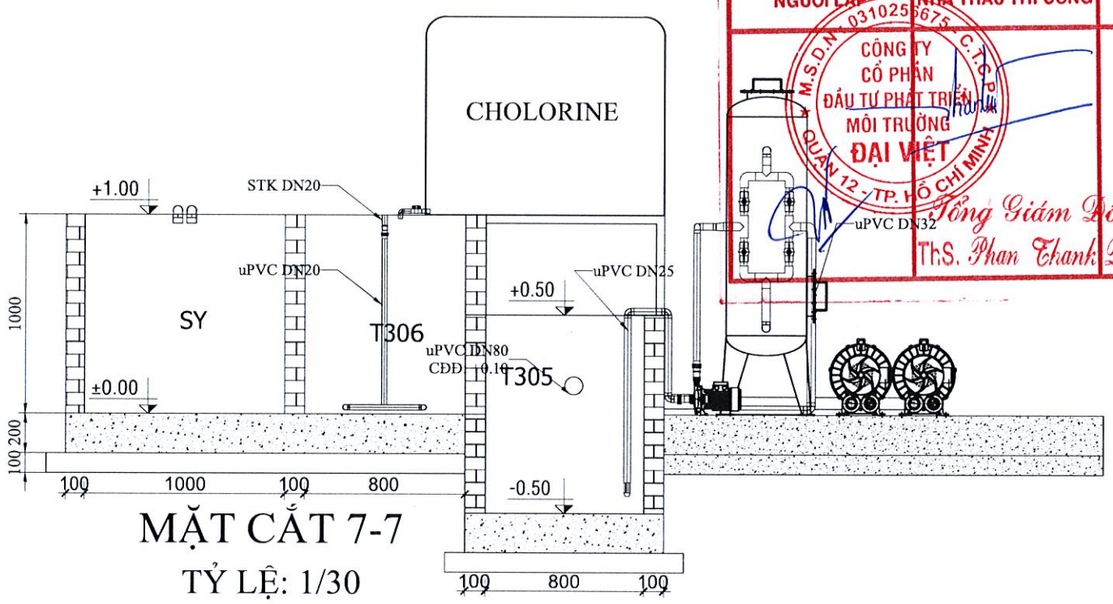

MẶT CẮT 7-7

TỶ LỆ: 1/30

CÔNG TY CỔ PHẦN ĐẦU TƯ PHÁT TRIỂN MÔI TRƯỜNG ĐẠI VIỆT

BẢN VẼ HOÀN CÔNG

Ngày 08 tháng 12 năm 2022

NGƯỜI LẬP	NHÀ THẦU THI CÔNG	TƯ VẤN GIÁM SÁT	CHỦ ĐẦU TƯ
	Tổng Giám Đốc ThS. Phan Thanh Quí		Lương Văn Hiển

GHI CHÚ

MỤC ĐÍCH PHÁT HÀNH

- ☐ BÁO GIÁ
- ☐ THI CÔNG
- ☐ TRÌNH DUYỆT
- ☒ HOÀN CÔNG

CHỦ ĐẦU TƯ

CÔNG TY CP - SX - TM - DV PHÚC THỊNH

GIÁM ĐỐC: Lương Văn Hiển

ĐƠN VỊ THIẾT KẾ

CÔNG TY CP ĐẦU TƯ PHÁT TRIỂN MÔI TRƯỜNG ĐẠI VIỆT

ĐC: 4C1 KDC Nam Long, Hà Huy Giáp, P. Thạnh Lộc, Q. 12, Tp. Hồ Chí Minh
ĐT: 08. 37010199 Fax: 08. 37010198

TỔNG GIÁM ĐỐC ThS. PHAN THANH QUÍ	
THIẾT KẾ ThS. PHẠM DUY TÂN	
VẼ KS. TẠ TIẾN LẬP	
KIỂM TRA ThS. PHẠM DUY TÂN	

CÔNG TRÌNH

NHÀ MÁY CHẾ BIẾN GỖ

ĐỊA ĐIỂM

ĐC: KCN ĐỒNG XOÀI I, TÂN THÀNH, ĐỒNG XOÀI, BÌNH PHƯỚC

HẠNG MỤC

HỆ THỐNG XỬ LÝ NƯỚC THẢI

TÊN BẢN VẼ

MẶT CẮT: 1-1, 7-7

BẢN VẼ SỐ	NGÀY HOÀN THÀNH
NT-TB-09	07/2022

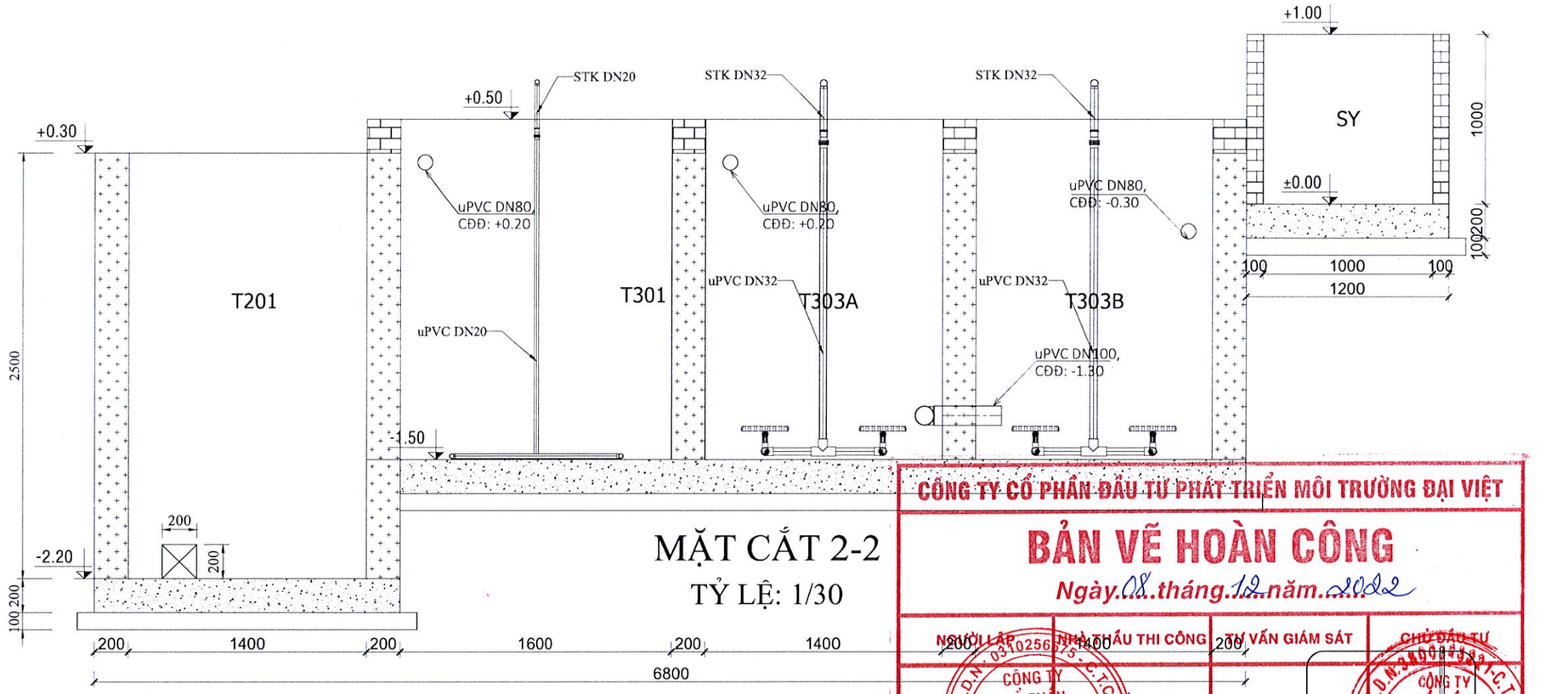

MẶT CẮT 2-2

TỶ LỆ: 1/30

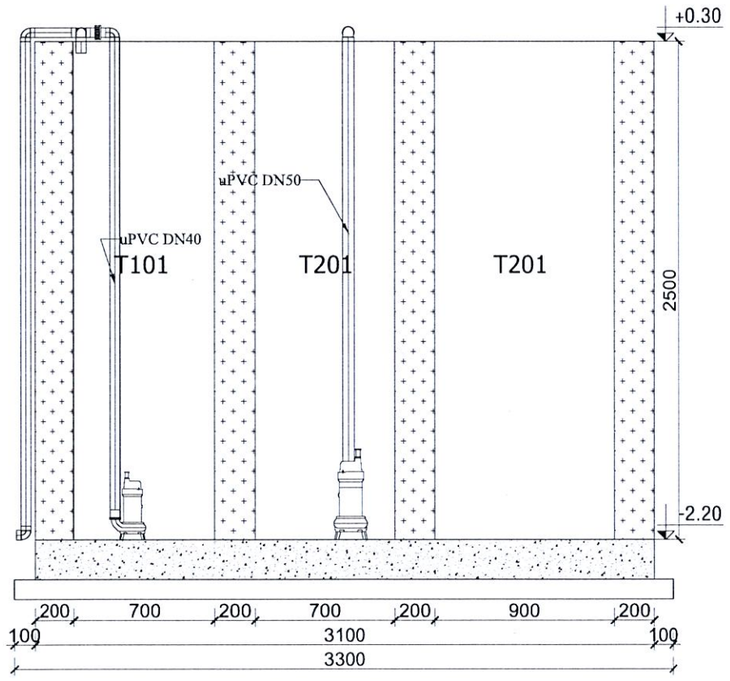

MẶT CẮT 3-3

TỶ LỆ: 1/30

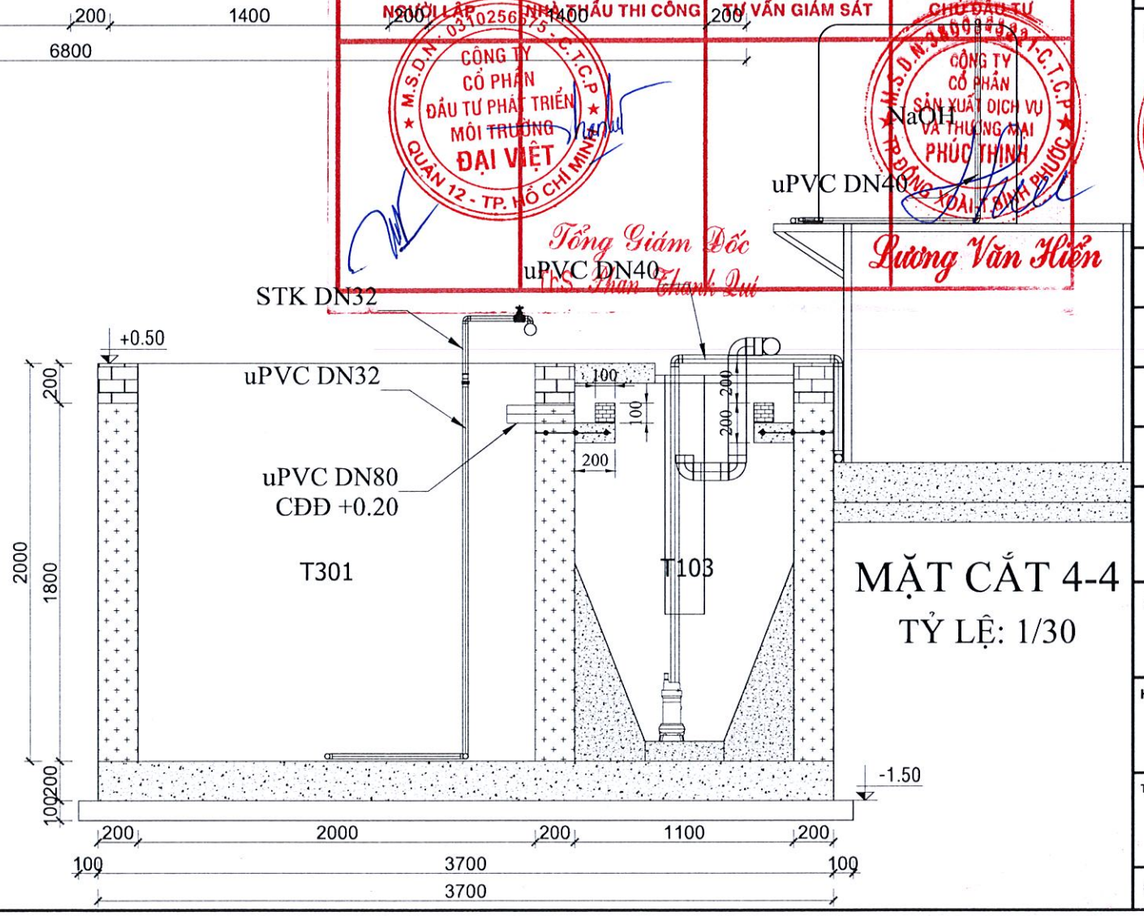

MẶT CẮT 4-4

TỶ LỆ: 1/30

CÔNG TY CỔ PHẦN ĐẦU TƯ PHÁT TRIỂN MÔI TRƯỜNG ĐẠI VIỆT

BẢN VẼ HOÀN CÔNG

Ngày 08 tháng 12 năm 2022

NGƯỜI LẬP	NHÀ THẦU THI CÔNG	TƯ VẤN GIÁM SÁT	CHỦ ĐẦU TƯ
CÔNG TY CỔ PHẦN ĐẦU TƯ PHÁT TRIỂN MÔI TRƯỜNG ĐẠI VIỆT			CÔNG TY CỔ PHẦN SẢN XUẤT DỊCH VỤ VÀ THƯƠNG MẠI PHÚC THỊNH
Tổng Giám Đốc			Lương Văn Hiển
ThS. Phan Thanh Quí			

GHI CHÚ

MỤC ĐÍCH PHÁT HÀNH

- ☐ BÁO GIÁ
- ☐ THI CÔNG
- ☐ TRÌNH DUYỆT
- ☒ HOÀN CÔNG

CHỦ ĐẦU TƯ

CÔNG TY CP - SX - TM - DV PHÚC THỊNH

GIÁM ĐỐC

Lương Văn Hiển

ĐƠN VỊ THIẾT KẾ

CÔNG TY CP ĐẦU TƯ PHÁT TRIỂN MÔI TRƯỜNG ĐẠI VIỆT

ĐC: KCN KDC Nam Long, Hà Huy Giáp, P. Thạnh Lộc, Q. 12, Tp. Hồ Chí Minh
ĐT: 08. 37010199 Fax: 08. 37010198

TỔNG GIÁM ĐỐC	ThS. PHAN THANH QUÍ
THIẾT KẾ	ThS. PHẠM DUY TÂN
VẼ	KS. TẠ TIẾN LẬP
KIỂM TRA	ThS. PHẠM DUY TÂN

CÔNG TRÌNH

NHÀ MÁY CHẾ BIẾN GỖ

ĐỊA ĐIỂM

ĐC: KCN ĐỒNG XOÀI I, TÂN THÀNH, ĐỒNG XOÀI, BÌNH PHƯỚC

HẠNG MỤC

HỆ THỐNG XỬ LÝ NƯỚC THẢI

TÊN BẢN VẼ

MẶT CẮT: 2-2, 3-3, 4-4

BẢN VẼ SỐ	NT-TB-10	NGÀY HOÀN THÀNH	07/2022

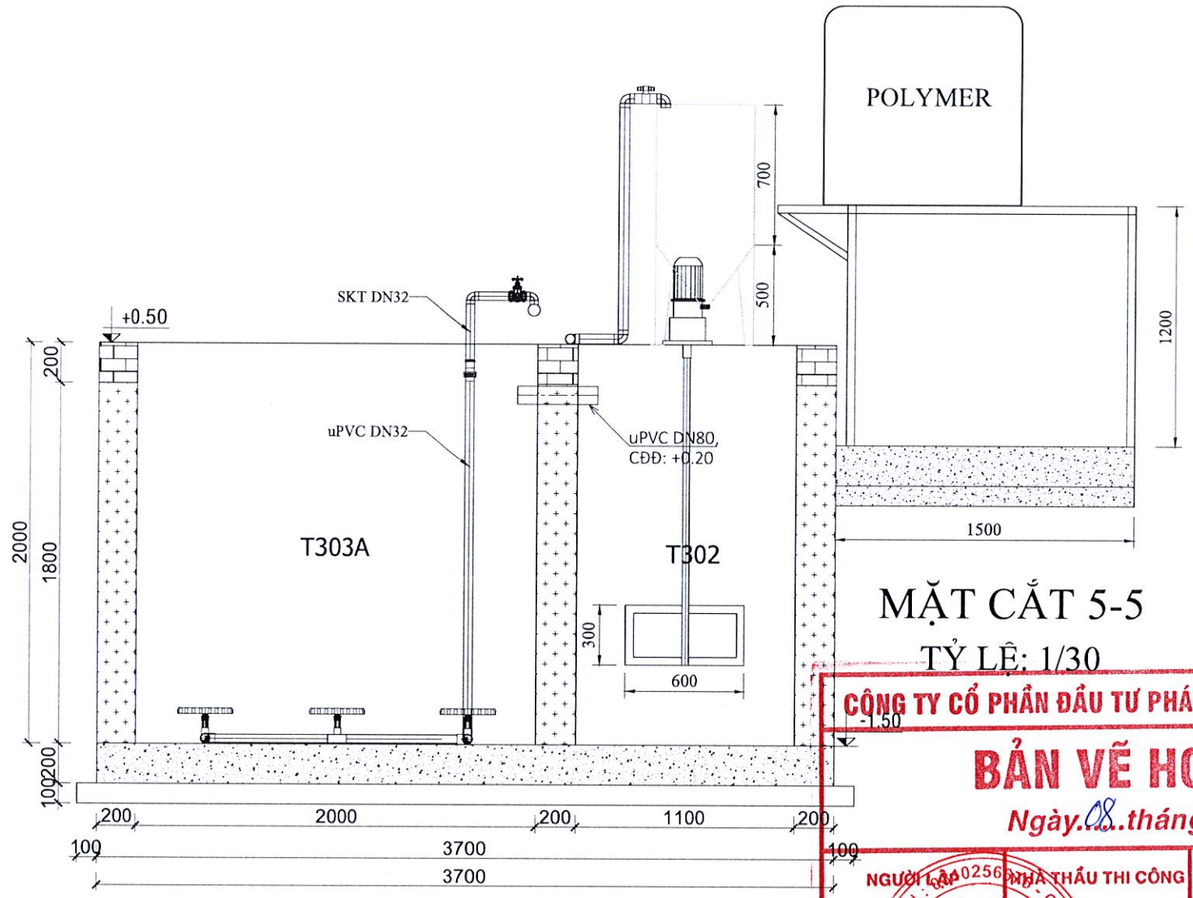

MẶT CẮT 5-5

TỶ LỆ: 1/30

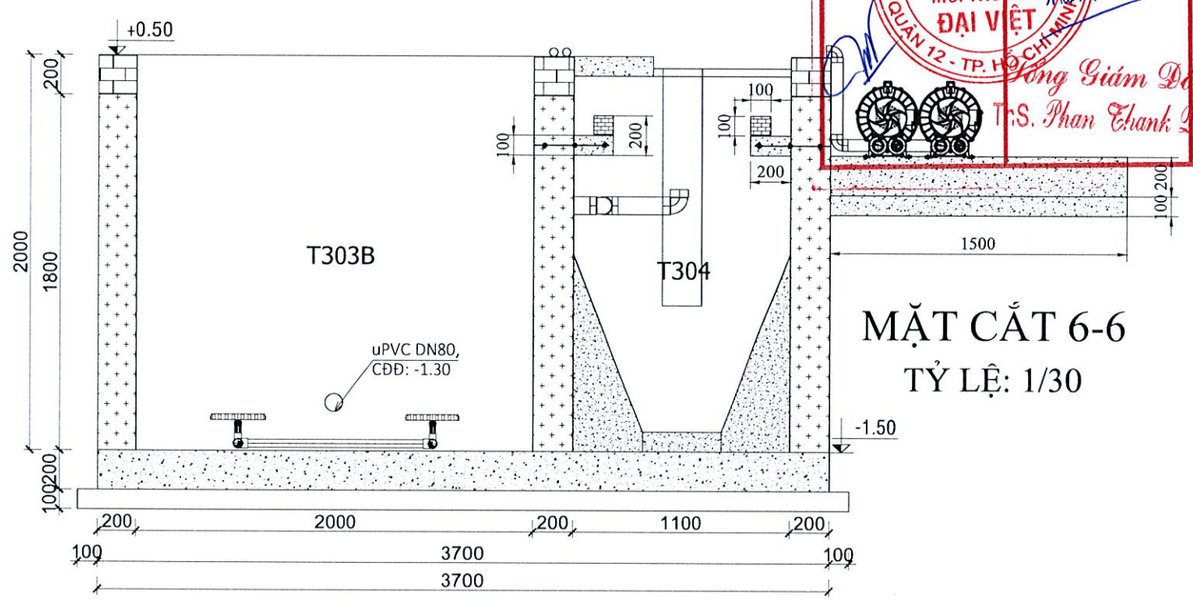

MẶT CẮT 6-6

TỶ LỆ: 1/30

CÔNG TY CỔ PHẦN ĐẦU TƯ PHÁT TRIỂN MÔI TRƯỜNG ĐẠI VIỆT

BẢN VẼ HOÀN CÔNG

Ngày 08 tháng 12 năm 2022

NGƯỜI LẬP	NHÀ THẦU THI CÔNG	TƯ VẤN GIÁM SÁT	CHỦ ĐẦU TƯ
	Tổng Giám Đốc ThS. Phan Thanh Quí		Dương Văn Hiển

GHI CHÚ

MỤC ĐÍCH PHÁT HÀNH

- ☐ BÁO GIÁ
- ☐ THI CÔNG
- ☐ TRÌNH DUYỆT
- ☒ HOÀN CÔNG

CHỦ ĐẦU TƯ

CÔNG TY CP - SX - TM - DV PHÚC THỊNH

GIÁM ĐỐC: Dương Văn Hiển

ĐƠN VỊ THIẾT KẾ

CÔNG TY CP ĐẦU TƯ PHÁT TRIỂN MÔI TRƯỜNG ĐẠI VIỆT

ĐC: 4C1, KDC Nam Long, Hà Huy Giáp, P. Thạnh Lộc, Q.12, Tp. Hồ Chí Minh
ĐT: 08. 37010199, Fax: 08. 37010198

TỔNG GIÁM ĐỐC ThS. PHAN THANH QUÍ	
THIẾT KẾ ThS. PHẠM DUY TÂN	
VẼ KS. TẠ TIẾN LẬP	
KIỂM TRA ThS. PHẠM DUY TÂN	

CÔNG TRÌNH

NHÀ MÁY CHẾ BIẾN GỖ

ĐỊA ĐIỂM

ĐC: KCN ĐỒNG XOÀI I, TÂN THÀNH, ĐỒNG XOÀI, BÌNH PHƯỚC

HẠNG MỤC

HỆ THỐNG XỬ LÝ NƯỚC THẢI

TÊN BẢN VẼ

MẶT CẮT: 5-5, 6-6

BẢN VẼ SỐ	NT-TB-11	NGÀY HOÀN THÀNH	07/2022

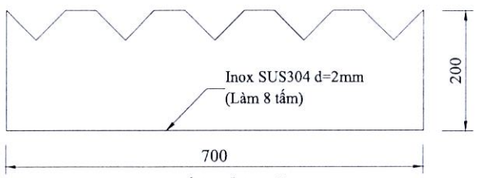

MÁNG RĂNG CƯA
TỶ LỆ: 1/10

CÁNH KHUẤY
TỶ LỆ: 1/10

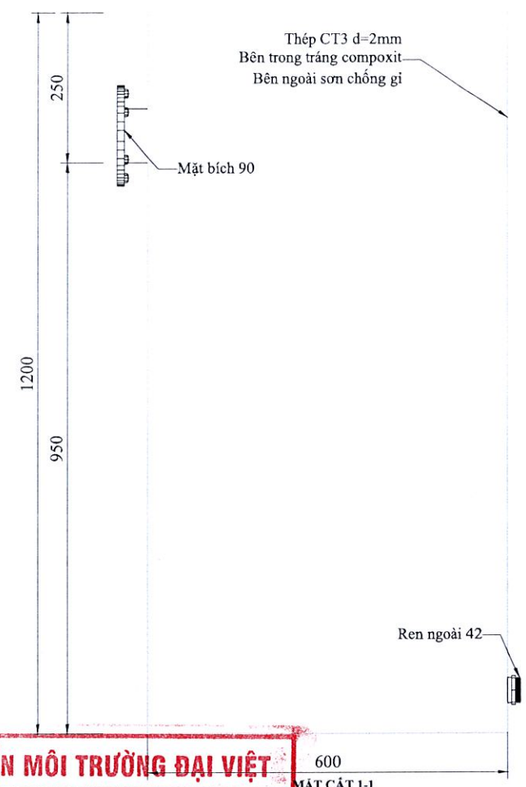

MẶT CẮT 1-1
TỶ LỆ: 1/10

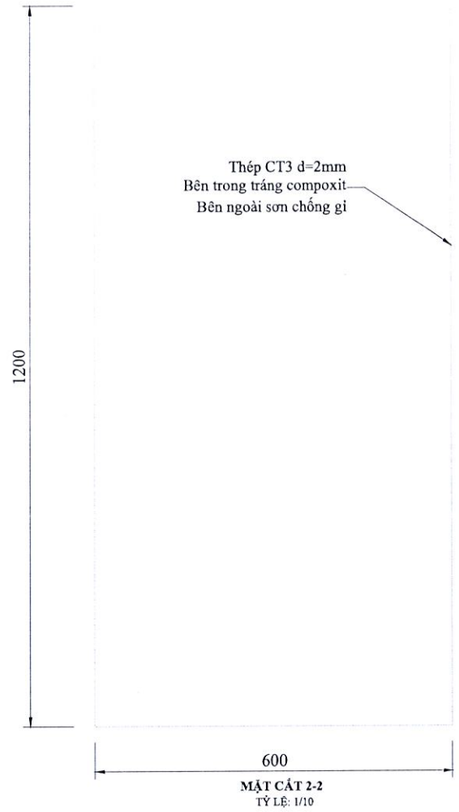

MẶT CẮT 2-2
TỶ LỆ: 1/10

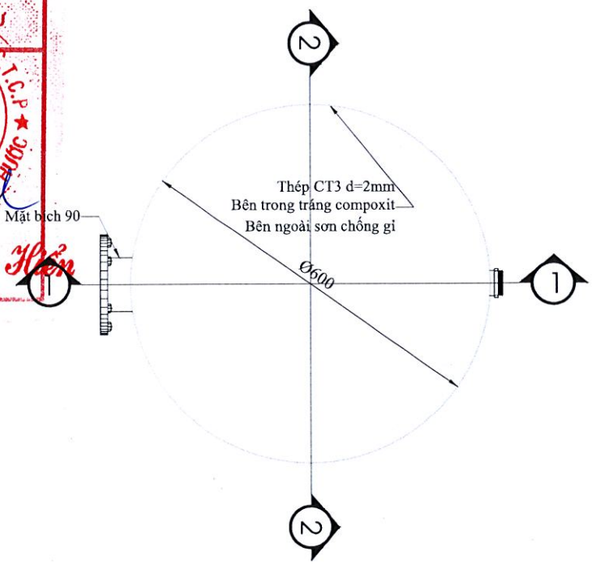

MẶT BẰNG BÈ KEO TỤ, TẠO BÔNG
TỶ LỆ: 1/10

CÔNG TY CỔ PHẦN ĐẦU TƯ PHÁT TRIỂN MÔI TRƯỜNG ĐẠI VIỆT

BẢN VẼ HOÀN CÔNG

Ngày 08 tháng 12 năm 2022

NGƯỜI LẬP	NHÀ THẦU THI CÔNG	TƯ VẤN GIÁM SÁT	CHỦ ĐẦU TƯ
CÔNG TY CỔ PHẦN ĐẦU TƯ PHÁT TRIỂN MÔI TRƯỜNG ĐẠI VIỆT			CÔNG TY CỔ PHẦN SẢN XUẤT DỊCH VỤ VÀ THƯƠNG MẠI PHÚC THỊNH
Tổng Giám Đốc ThS. Phan Thanh Quí			Lương Văn Hiển

GHI CHÚ

MỤC ĐÍCH PHÁT HÀNH

- ☐ BÁO GIÁ
- ☐ THI CÔNG
- ☐ TRÌNH DUYỆT
- ☒ HOÀN CÔNG

CHỦ ĐẦU TƯ

CÔNG TY CP - SX - TM - DV PHÚC THỊNH

GIÁM ĐỐC: Lương Văn Hiển

ĐƠN VỊ THIẾT KẾ

CÔNG TY CP ĐẦU TƯ PHÁT TRIỂN MÔI TRƯỜNG ĐẠI VIỆT

ĐC: 4C1 KDC Nam Long, Hà Huy Giáp, P. Thạnh Lộc, Q. 12, Tp. Hồ Chí Minh
ĐT: 08. 37010199 Fax: 08. 37010198

TỔNG GIÁM ĐỐC ThS. PHAN THANH QUÍ	
THIẾT KẾ ThS. PHẠM DUY TÂN	
VẼ KS. TẠ TIẾN LẬP	
KIỂM TRA ThS. PHẠM DUY TÂN	

CÔNG TRÌNH

NHÀ MÁY CHẾ BIẾN GỖ

ĐỊA ĐIỂM

ĐC: KCN ĐỒNG XOÀI I, TÂN THÀNH, ĐỒNG XOÀI, BÌNH PHƯỚC

HẠNG MỤC

HỆ THỐNG XỬ LÝ NƯỚC THẢI

TÊN BẢN VẼ

BẢN VẼ SỐ		NGÀY HOÀN THÀNH	07/2022

CÔNG TY CỔ PHẦN ĐẦU TƯ PHÁT TRIỂN MÔI TRƯỜNG ĐẠI VIỆT

BẢN VẼ HOÀN CÔNG

Ngày 08 tháng 12 năm 2022

NGƯỜI LẬP	NHÀ THẦU THI CÔNG	TƯ VẤN GIÁM SÁT	CHỦ ĐẦU TƯ
CÔNG TY CỔ PHẦN ĐẦU TƯ PHÁT TRIỂN MÔI TRƯỜNG ĐẠI VIỆT	Tổng Giám Đốc ThS. Phan Thanh Quí		CÔNG TY CỔ PHẦN SẢN XUẤT DỊCH VỤ VÀ THƯƠNG MẠI PHÚC THỊNH Lương Văn Hiển

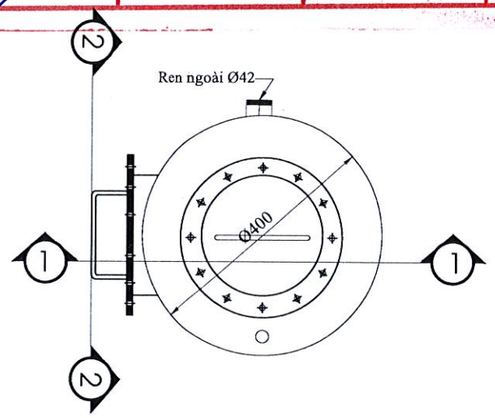

MẶT BẰNG BỒN LỌC ÁP LỰC
TỶ LỆ: 1/10

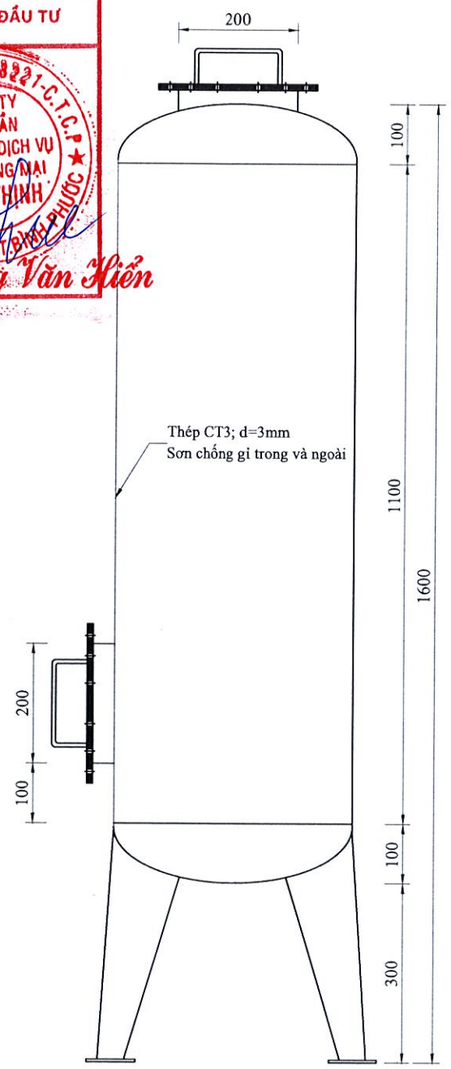

MẶT CẮT 1-1
TỶ LỆ: 1/10

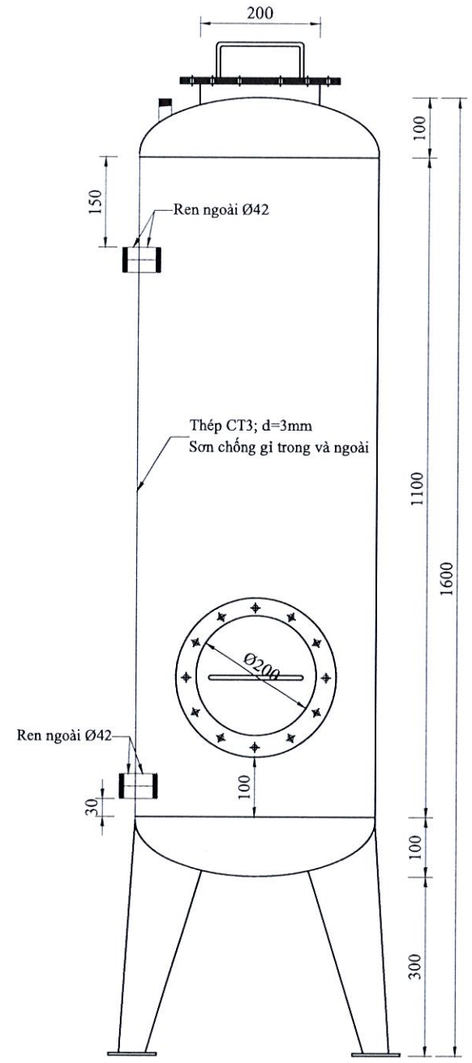

MẶT CẮT 2-2
TỶ LỆ: 1/10

GHI CHÚ

MỤC ĐÍCH PHÁT HÀNH

- ☐ BÁO GIÁ
- ☐ THI CÔNG
- ☐ TRÌNH DUYỆT
- ☒ HOÀN CÔNG

CHỦ ĐẦU TƯ
CÔNG TY CP - SX - TM - DV PHÚC THỊNH

GIÁM ĐỐC
Lương Văn Hiển

ĐƠN VỊ THIẾT KẾ
CÔNG TY CP ĐẦU TƯ PHÁT TRIỂN MÔI TRƯỜNG ĐẠI VIỆT
ĐC: 4C1, KDC Nam Long, Hà Huy Giáp, P. Thạnh Lộc, Q. 12, Tp. Hồ Chí Minh
ĐT: 08. 37010199 Fax: 08. 37010198

TỔNG GIÁM ĐỐC ThS. PHAN THANH QUÍ	
THIẾT KẾ ThS. PHẠM DUY TÂN	
VẼ KS. TẠ TIẾN LẬP	
KIỂM TRA ThS. PHẠM DUY TÂN	

CÔNG TRÌNH
NHÀ MÁY CHẾ BIẾN GỖ

ĐỊA ĐIỂM
ĐC: KCN ĐỒNG XOÀI I, TÂN THÀNH, ĐỒNG XOÀI, BÌNH PHƯỚC

HẠNG MỤC
HỆ THỐNG XỬ LÝ NƯỚC THẢI

TÊN BẢN VẼ

BẢN VẼ SỐ		NGÀY HOÀN THÀNH	07/2022

SƠ ĐỒ CÔNG NGHỆ HỆ THỐNG XỬ LÝ BỤI GỖ KHU VỰC BÀO (KHU VỰC BỐ TRÍ MÁY BÀO KHÁC) - HTXL BỤI GỖ SỐ 1
CÔNG SUẤT 50.000 M3/GIỜ

TỈ LỆ 1/50

CÔNG TY CỔ PHẦN ĐẦU TƯ PHÁT TRIỂN MÔI TRƯỜNG ĐẠI VIỆT

BẢN VẼ HOÀN CÔNG

Ngày 15 tháng 12 năm 2022

...I LẬP	NHÀ THẦU THI CÔNG	TƯ VẤN GIÁM SÁT	CHỦ ĐẦU TƯ
	Tổng Giám Đốc ThS. Phan Thanh Quí		Lương Văn Hiển

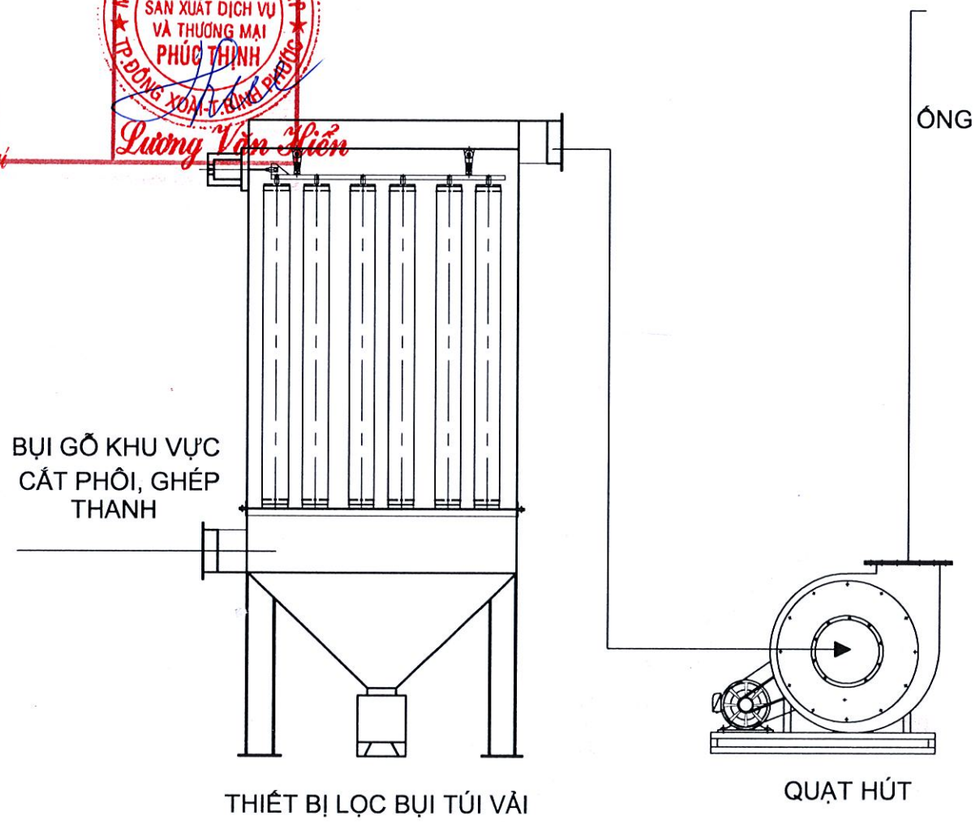

GHI CHÚ

MỤC ĐÍCH PHÁT HÀNH

- ☐ BÁO GIÁ
- ☐ THI CÔNG
- ☐ TRÌNH DUYỆT
- ☒ HOÀN CÔNG

CHỦ ĐẦU TƯ

CÔNG TY CỔ PHẦN SẢN XUẤT DỊCH VỤ VÀ THƯƠNG MẠI PHÚC THỊNH

ĐC: KHU CÔNG NGHIỆP ĐỒNG XOÀI I, XÃ TÂN THÀNH, THÀNH PHỐ ĐỒNG XOÀI, TỈNH BÌNH PHƯỚC

CHỦ TỊCH HỘI ĐỒNG QUẢN TRỊ: Lương Văn Hiển

ĐƠN VỊ THI CÔNG

CÔNG TY CP ĐẦU TƯ PHÁT TRIỂN MÔI TRƯỜNG ĐẠI VIỆT

DVE

ĐC: KCN KDC Nam Long, Hà Huy Giáp, P. Thạnh Lộc, Q. 12, Tp. Hồ Chí Minh

ĐT: 08. 37010199 Fax: 08. 37010198

TỔNG GIÁM ĐỐC ThS. PHAN THANH QUÍ	
THIẾT KẾ ThS. PHẠM DUY TÂN	
VẼ KS. TẠ TIẾN LẬP	
KIỂM TRA ThS. PHẠM DUY TÂN	

DỰ ÁN:

NHÀ MÁY SẢN XUẤT TẤM GỖ GHÉP

ĐỊA ĐIỂM

KHU CÔNG NGHIỆP ĐỒNG XOÀI I, XÃ TÂN THÀNH, THÀNH PHỐ ĐỒNG XOÀI, TỈNH BÌNH PHƯỚC

HẠNG MỤC

HỆ THỐNG XỬ LÝ BỤI GỖ SỐ 1

TÊN BẢN VẼ

SƠ ĐỒ CÔNG NGHỆ

BẢN VẼ SỐ	KT01	NGÀY HOÀN THÀNH	

MẶT BẰNG TỔNG THỂ HỆ THỐNG XỬ LÝ BỤI GỖ KHU VỰC BÀO (KHU VỰC BỐ TRÍ MÁY BÀO KHÁC) - HTXL BỤI GỖ SỐ 1
CÔNG SUẤT 50.000 M3/GIỜ
TỈ LỆ 1/50

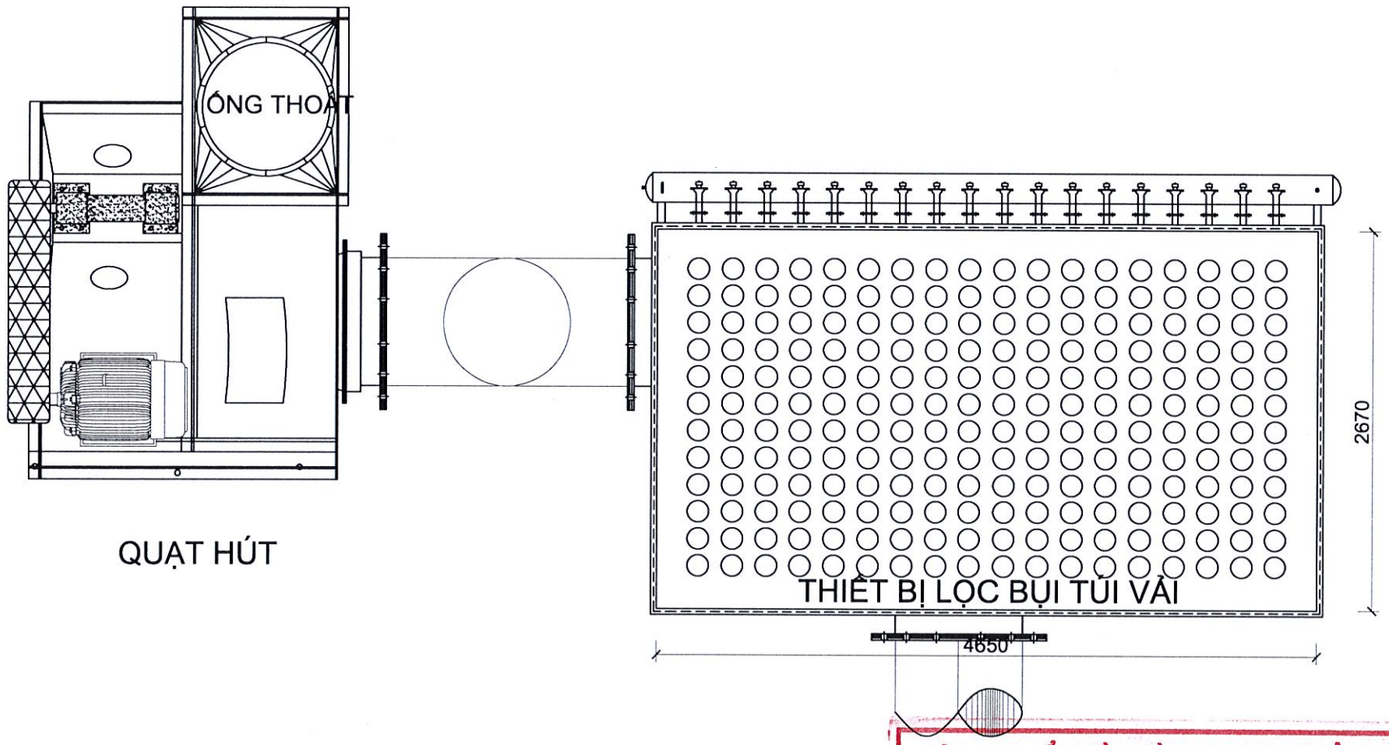

CÔNG TY CỔ PHẦN ĐẦU TƯ PHÁT TRIỂN MÔI TRƯỜNG ĐẠI VIỆT

BẢN VẼ HOÀN CÔNG

Ngày 15 tháng 12 năm 2022

NGƯỜI ĐẠI DIỆN NHÀ THẦU THI CÔNG	TƯ VẤN GIÁM SÁT	CHỦ ĐẦU TƯ
Tổng Giám Đốc ThS. Phan Thanh Quí		Lương Văn Hiển

GHI CHÚ

MỤC ĐÍCH PHÁT HÀNH

- ☐ BÁO GIÁ
- ☐ THI CÔNG
- ☐ TRÌNH DUYỆT
- ☒ HOÀN CÔNG

CHỦ ĐẦU TƯ

CÔNG TY CỔ PHẦN SẢN XUẤT DỊCH VỤ VÀ THƯƠNG MẠI PHÚC THỊNH

ĐC: KHU CÔNG NGHIỆP ĐỒNG XOÀI I, XÃ TÂN THÀNH, THÀNH PHỐ ĐỒNG XOÀI, TỈNH BÌNH PHƯỚC

CHỦ TỊCH HỘI ĐỒNG QUẢN TRỊ: Lương Văn Hiển

ĐƠN VỊ THI CÔNG

CÔNG TY CP ĐẦU TƯ PHÁT TRIỂN MÔI TRƯỜNG ĐẠI VIỆT

ĐC: 4C1 KDC Nam Long, Hà Huy Giáp, P. Thạnh Lộc, Q. 12, Tp. Hồ Chí Minh
ĐT: 08. 37010199 Fax: 08. 37010198

TỔNG GIÁM ĐỐC ThS. PHAN THANH QUÍ	
THIẾT KẾ ThS. PHẠM DUY TÂN	
VẼ KS. TẠ TIẾN LẬP	
KIỂM TRA ThS. PHẠM DUY TÂN	

DỰ ÁN:

NHÀ MÁY SẢN XUẤT TẤM GỖ GHÉP

ĐỊA ĐIỂM

KHU CÔNG NGHIỆP ĐỒNG XOÀI I, XÃ TÂN THÀNH, THÀNH PHỐ ĐỒNG XOÀI, TỈNH BÌNH PHƯỚC

HẠNG MỤC

HỆ THỐNG XỬ LÝ BỤI GỖ SỐ 1

TÊN BẢN VẼ

MẶT BẰNG TỔNG THỂ

BẢN VẼ SỐ	KT02	NGÀY HOÀN THÀNH	

MẶT CẮT - HTXL BỤI GỖ SỐ 1

TỈ LỆ 1/50

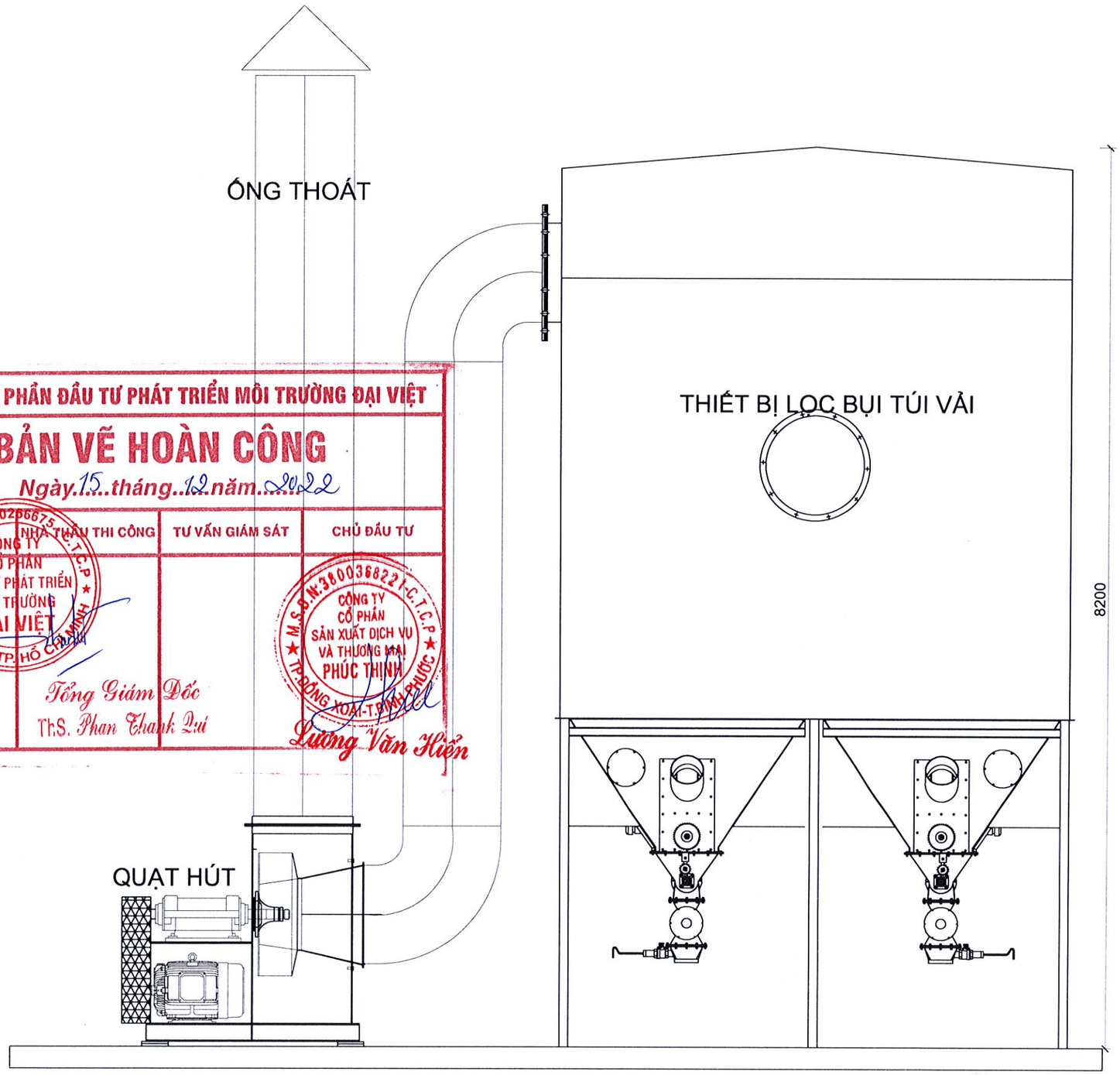

CÔNG TY CỔ PHẦN ĐẦU TƯ PHÁT TRIỂN MÔI TRƯỜNG ĐẠI VIỆT

BẢN VẼ HOÀN CÔNG

Ngày 15 tháng 12 năm 2022

NGƯỜI LẬP	NHÀ THẦU THI CÔNG	TƯ VẤN GIÁM SÁT	CHỦ ĐẦU TƯ
	Tổng Giám Đốc ThS. Phan Thanh Quí		Lương Văn Hiển

GHI CHÚ

MỤC ĐÍCH PHÁT HÀNH

- ☐ BÁO GIÁ
- ☐ THI CÔNG
- ☐ TRÌNH DUYỆT
- ☒ HOÀN CÔNG

CHỦ ĐẦU TƯ

CÔNG TY CỔ PHẦN SẢN XUẤT DỊCH VỤ VÀ THƯƠNG MẠI PHÚC THỊNH

ĐC: KHU CÔNG NGHIỆP ĐỒNG XOÀI I, XÃ TÂN THÀNH, THÀNH PHỐ ĐỒNG XOÀI, TỈNH BÌNH PHƯỚC

CHỦ TỊCH HỘI ĐỒNG QUẢN TRỊ: Lương Văn Hiển

ĐƠN VỊ THI CÔNG

CÔNG TY CP ĐẦU TƯ PHÁT TRIỂN MÔI TRƯỜNG ĐẠI VIỆT

DVEC

ĐC: 4C1 KDC Nam Long, Hà Huy Giáp, P. Thạnh Lộc, Q. 12, Tp. Hồ Chí Minh
ĐT: 08. 37010199 Fax: 08. 37010198

TỔNG GIÁM ĐỐC ThS. PHAN THANH QUÍ	
THIẾT KẾ ThS. PHẠM DUY TÂN	
VẼ KS. TẠ TIẾN LẬP	
KIỂM TRA ThS. PHẠM DUY TÂN	

DỰ ÁN:

NHÀ MÁY SẢN XUẤT TẤM GỖ GHÉP

ĐỊA ĐIỂM

KHU CÔNG NGHIỆP ĐỒNG XOÀI I, XÃ TÂN THÀNH, THÀNH PHỐ ĐỒNG XOÀI, TỈNH BÌNH PHƯỚC

HẠNG MỤC

HỆ THỐNG XỬ LÝ BỤI GỖ SỐ 1

TÊN BẢN VẼ

MẶT CẮT

BẢN VẼ SỐ	KT03	NGÀY HOÀN THÀNH	

SƠ ĐỒ CÔNG NGHỆ HỆ THỐNG XỬ LÝ BỤI GỖ KHU VỰC CẮT PHÔI, MÁY GHÉP THANH (GẦN KHU VỰC CẮT PHÔI) - HTXL BỤI GỖ SỐ 2
CÔNG SUẤT 50.000 M3/GIỜ

TỈ LỆ 1/50

CÔNG TY CỔ PHẦN ĐẦU TƯ PHÁT TRIỂN MÔI TRƯỜNG ĐẠI VIỆT

BẢN VẼ HOÀN CÔNG

Ngày 15 tháng 12 năm 2022

NGƯỜI LẬP	NHÀ THẦU THI CÔNG	TƯ VẤN GIÁM SÁT	CHỦ ĐẦU TƯ
	Tổng Giám Đốc Ths. Phan Thanh Quí		Lương Văn Hiển

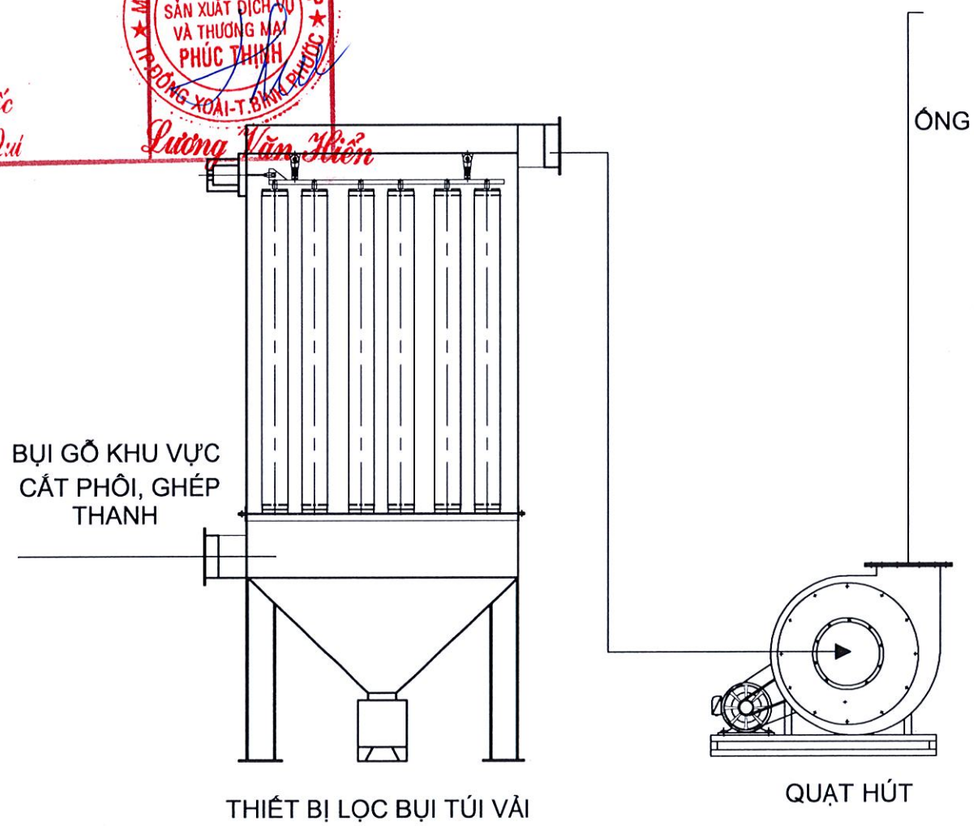

GHI CHÚ

MỤC ĐÍCH PHÁT HÀNH

☐ BÁO GIÁ ☐ THI CÔNG

☐ TRÌNH DUYỆT ☒ HOÀN CÔNG

CHỦ ĐẦU TƯ

CÔNG TY CỔ PHẦN SẢN XUẤT DỊCH VỤ VÀ THƯƠNG MẠI PHÚC THỊNH

ĐC: KHU CÔNG NGHIỆP ĐỒNG XOÀI I, XÃ TÂN THÀNH, THÀNH PHỐ ĐỒNG XOÀI, TỈNH BÌNH PHƯỚC

CHỦ TỊCH HỘI ĐỒNG QUẢN TRỊ

Lương Văn Hiển

ĐƠN VỊ THI CÔNG

CÔNG TY CP ĐẦU TƯ PHÁT TRIỂN MÔI TRƯỜNG ĐẠI VIỆT

DVE

ĐC: 4C1 KDC Nam Long, Hà Huy Giáp, P. Thạnh Lộc, Q. 12, Tp. Hồ Chí Minh

ĐT: 08. 37010199 Fax: 08. 37010198

TỔNG GIÁM ĐỐC ThS. PHAN THANH QUÍ	
THIẾT KẾ ThS. PHẠM DUY TÂN	
VẼ KS. TẠ TIẾN LẬP	
KIỂM TRA ThS. PHẠM DUY TÂN	

DỰ ÁN:

NHÀ MÁY SẢN XUẤT TẤM GỖ GHÉP

ĐỊA ĐIỂM

KHU CÔNG NGHIỆP ĐỒNG XOÀI I, XÃ TÂN THÀNH, THÀNH PHỐ ĐỒNG XOÀI, TỈNH BÌNH PHƯỚC

HẠNG MỤC

HỆ THỐNG XỬ LÝ BỤI GỖ SỐ 2

TÊN BẢN VẼ

SƠ ĐỒ CÔNG NGHỆ

BẢN VẼ SỐ	KT01	NGÀY HOÀN THÀNH	

MẶT BẰNG TỔNG THỂ HỆ THỐNG XỬ LÝ BỤI GỖ KHU VỰC CẮT PHÔI, MÁY GHÉP THANH (GẦN KHU VỰC CẮT PHÔI) - HTXL BỤI GỖ SỐ 2 CÔNG SUẤT 50.000 M3/GIỜ

TỈ LỆ 1/50

CÔNG TY CỔ PHẦN ĐẦU TƯ PHÁT TRIỂN MÔI TRƯỜNG ĐẠI VIỆT

BẢN VẼ HOÀN CÔNG

Ngày 15 tháng 12 năm 2022

NGƯỜI LẬP	NHÀ THẦU THI CÔNG	TƯ VẤN GIÁM SÁT	CHỦ ĐẦU TƯ
	Tổng Giám Đốc Th.S. Phan Thanh Quí		Lương Văn Hiển

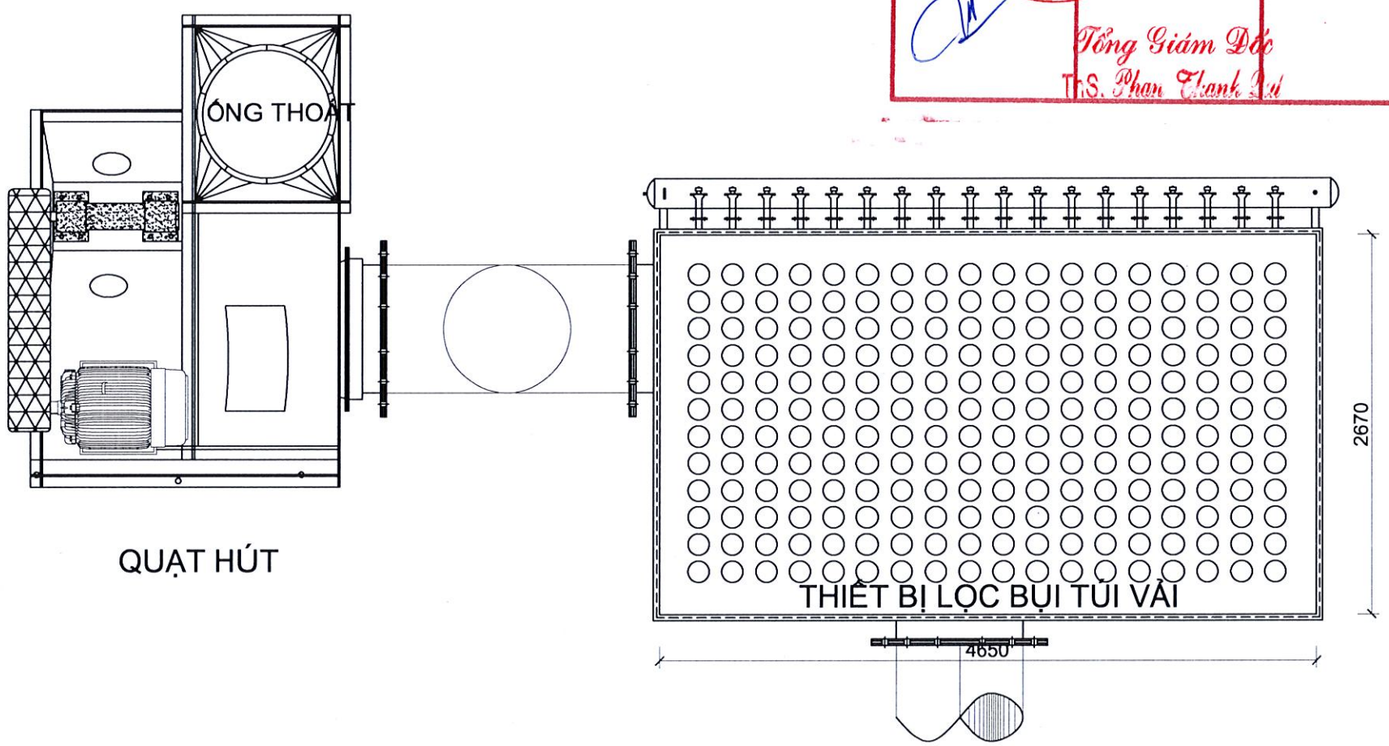

GHI CHÚ

MỤC ĐÍCH PHÁT HÀNH

- ☐ BÁO GIÁ
- ☐ THI CÔNG
- ☐ TRÌNH DUYỆT
- ☒ HOÀN CÔNG

CHỦ ĐẦU TƯ

CÔNG TY CỔ PHẦN SẢN XUẤT DỊCH VỤ VÀ THƯƠNG MẠI PHÚC THỊNH

ĐC: KHU CÔNG NGHIỆP ĐỒNG XOÀI I, XÃ TÂN THÀNH, THÀNH PHỐ ĐỒNG XOÀI, TỈNH BÌNH PHƯỚC

CHỦ TỊCH HỘI ĐỒNG QUẢN TRỊ: Lương Văn Hiển

ĐƠN VỊ THI CÔNG

CÔNG TY CP ĐẦU TƯ PHÁT TRIỂN MÔI TRƯỜNG ĐẠI VIỆT

ĐC: 4C1 KDC Nam Long, Hà Huy Giáp, P. Thạnh Lộc, Q. 12, Tp. Hồ Chí Minh
ĐT: 08. 37010199 Fax: 08. 37010198

TỔNG GIÁM ĐỐC ThS. PHAN THANH QUÍ	
THIẾT KẾ ThS. PHẠM DUY TÂN	
VẼ KS. TẠ TIẾN LẬP	
KIỂM TRA ThS. PHẠM DUY TÂN	

DỰ ÁN:

NHÀ MÁY SẢN XUẤT TẤM GỖ GHÉP

ĐỊA ĐIỂM

KHU CÔNG NGHIỆP ĐỒNG XOÀI I, XÃ TÂN THÀNH, THÀNH PHỐ ĐỒNG XOÀI, TỈNH BÌNH PHƯỚC

HẠNG MỤC

HỆ THỐNG XỬ LÝ BỤI GỖ SỐ 2

TÊN BẢN VẼ

MẶT BẰNG TỔNG THỂ

BẢN VẼ SỐ	KT02	NGÀY HOÀN THÀNH	

MẶT CẮT - HTXL BỤI GỖ SỐ 2

TỈ LỆ 1/50

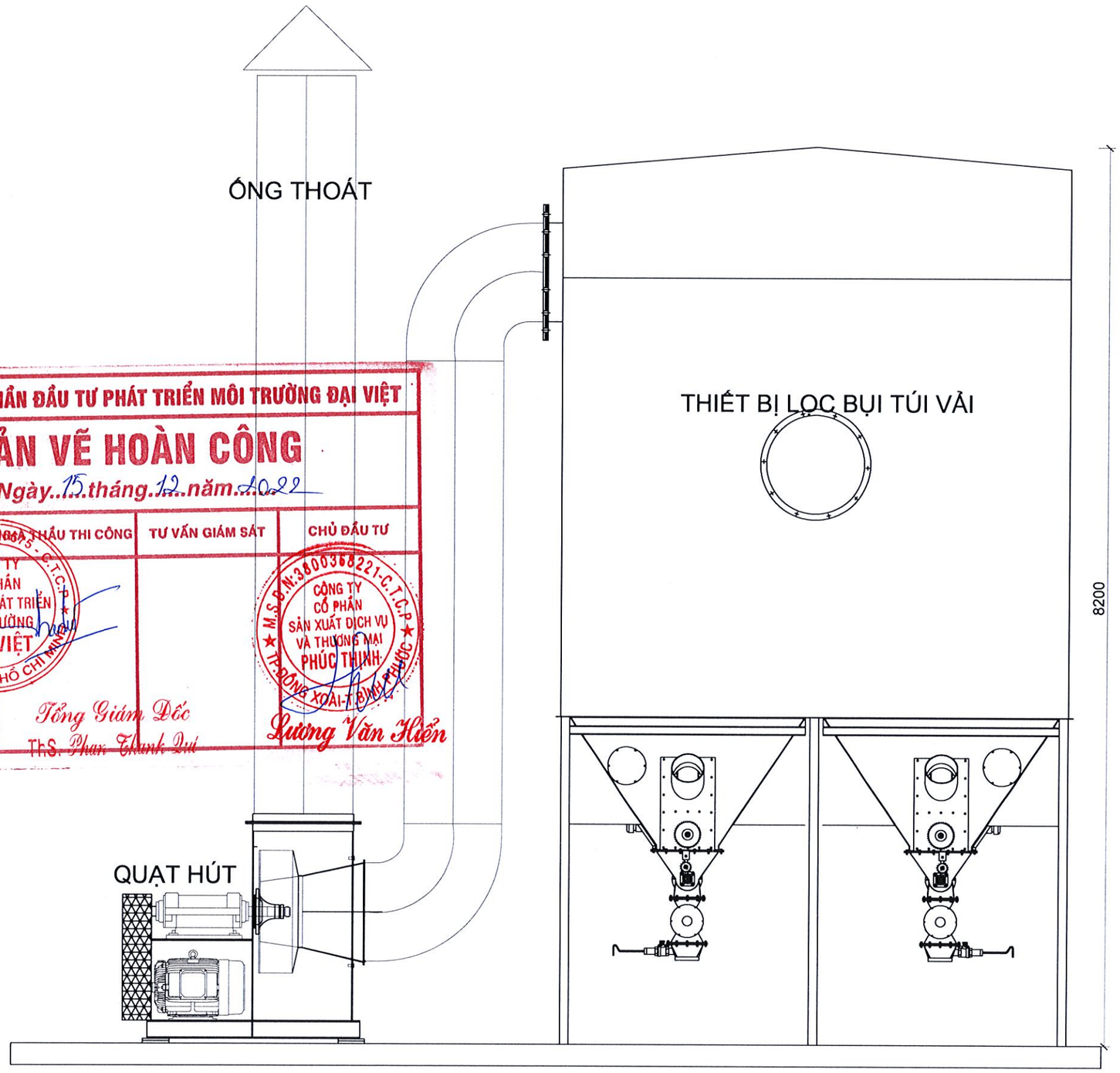

CÔNG TY CỔ PHẦN ĐẦU TƯ PHÁT TRIỂN MÔI TRƯỜNG ĐẠI VIỆT

BẢN VẼ HOÀN CÔNG

Ngày 15 tháng 12 năm 2022

NGƯỜI LẬP	NHÀ THẦU THI CÔNG	TƯ VẤN GIÁM SÁT	CHỦ ĐẦU TƯ
CÔNG TY CỔ PHẦN ĐẦU TƯ PHÁT TRIỂN MÔI TRƯỜNG ĐẠI VIỆT	Tổng Giám Đốc ThS. Phan Thanh Quí		CÔNG TY CỔ PHẦN SẢN XUẤT DỊCH VỤ VÀ THƯƠNG MẠI PHÚC THỊNH Lương Văn Hiển

GHI CHÚ

MỤC ĐÍCH PHÁT HÀNH

- ☐ BÁO GIÁ
- ☐ THI CÔNG
- ☐ TRÌNH DUYỆT
- ☒ HOÀN CÔNG

CHỦ ĐẦU TƯ

CÔNG TY CỔ PHẦN SẢN XUẤT DỊCH VỤ VÀ THƯƠNG MẠI PHÚC THỊNH

ĐC: KHU CÔNG NGHIỆP ĐỒNG XOÀI I, XÃ TÂN THÀNH, THÀNH PHỐ ĐỒNG XOÀI, TỈNH BÌNH PHƯỚC

CHỦ TỊCH HỘI ĐỒNG QUẢN TRỊ: Lương Văn Hiển

ĐƠN VỊ THI CÔNG

CÔNG TY CP ĐẦU TƯ PHÁT TRIỂN MÔI TRƯỜNG ĐẠI VIỆT

DVE

ĐC: 4C1 KDC Nam Long, Hà Huy Giáp, P. Thạnh Lộc, Q. 12, Tp. Hồ Chí Minh

ĐT: 08. 37010199 Fax: 08. 37010198

TỔNG GIÁM ĐỐC ThS. PHAN THANH QUÍ	
THIẾT KẾ ThS. PHẠM DUY TÂN	
VẼ KS. TẠ TIẾN LẬP	
KIỂM TRA ThS. PHẠM DUY TÂN	

DỰ ÁN:

NHÀ MÁY SẢN XUẤT TẤM GỖ GHÉP

ĐỊA ĐIỂM

KHU CÔNG NGHIỆP ĐỒNG XOÀI I, XÃ TÂN THÀNH, THÀNH PHỐ ĐỒNG XOÀI, TỈNH BÌNH PHƯỚC

HẠNG MỤC

HỆ THỐNG XỬ LÝ BỤI GỖ SỐ 2

TÊN BẢN VẼ

MẶT CẮT

BẢN VẼ SỐ	KT03	NGÀY HOÀN THÀNH	

SƠ ĐỒ CÔNG NGHỆ HỆ THỐNG XỬ LÝ BỤI GỖ KHU VỰC MÁY GHÉP THANH (GẦN KHU VỰC MÁY BÀO 4 MẶT, MÁY GHÉP CẢO QUAY), MÁY BÀO 4 MẶT, MÁY GHÉP CẢO QUAY - HTXL BỤI GỖ SỐ 3

CÔNG SUẤT 40.000 M3/GIỜ

TỈ LỆ 1/50

CÔNG TY CỔ PHẦN ĐẦU TƯ PHÁT TRIỂN MÔI TRƯỜNG ĐẠI VIỆT

BẢN VẼ HOÀN CÔNG

Ngày 15 tháng 12 năm 2022

NGƯỜI LẬP	NHÀ THẦU THI CÔNG	TƯ VẤN GIÁM SÁT	CHỦ ĐẦU TƯ
	Tổng Giám Đốc ThS. Phan Thanh Quí		Lương Văn Hiển

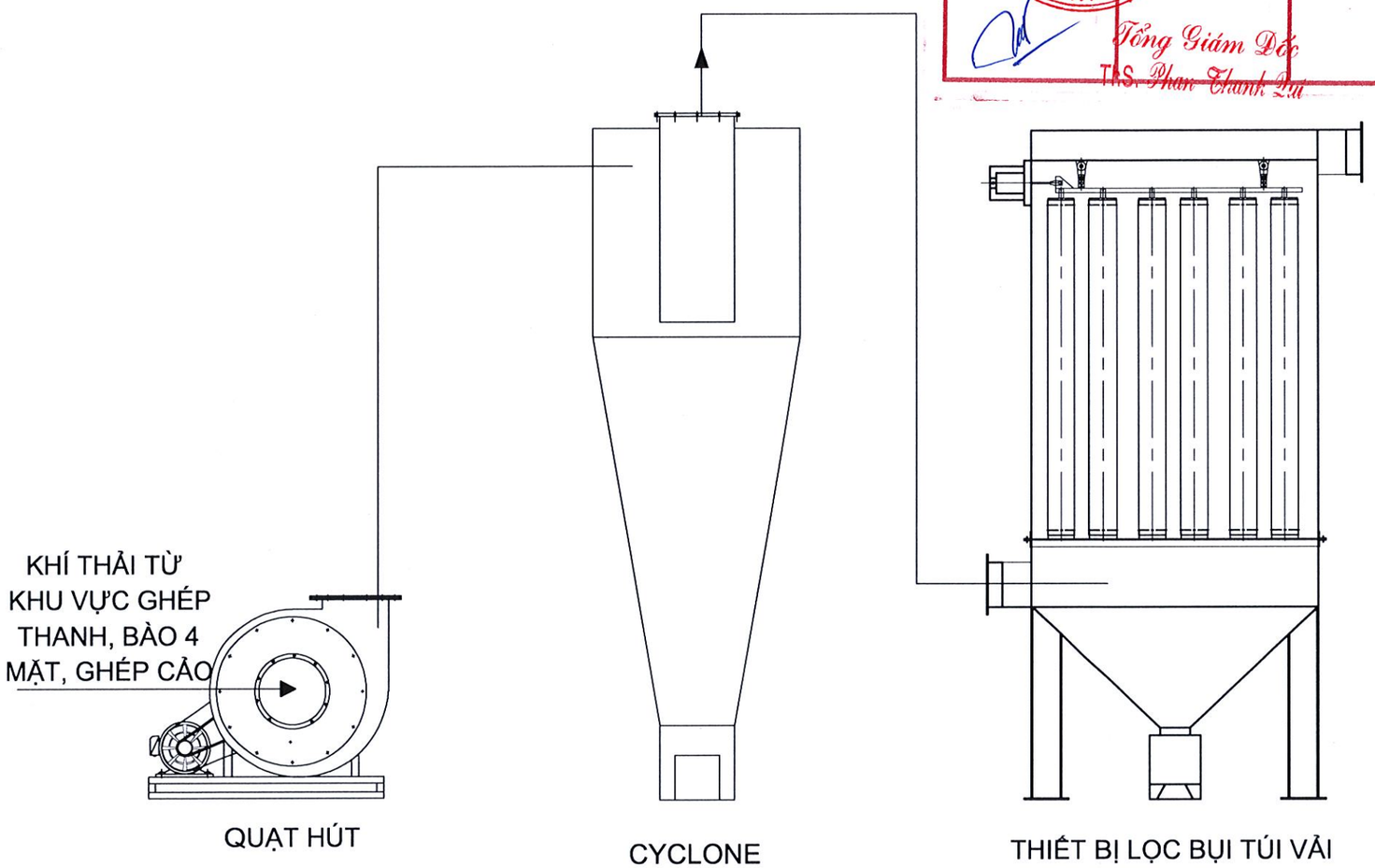

GHI CHÚ

MỤC ĐÍCH PHÁT HÀNH

☐ BÁO GIÁ ☐ THI CÔNG

☐ TRÌNH DUYỆT ☒ HOÀN CÔNG

CHỦ ĐẦU TƯ

CÔNG TY CỔ PHẦN SẢN XUẤT DỊCH VỤ VÀ THƯƠNG MẠI PHÚC THỊNH

ĐC: KHU CÔNG NGHIỆP ĐỒNG XOÀI I, XÃ TÂN THÀNH, THÀNH PHỐ ĐỒNG XOÀI, TỈNH BÌNH PHƯỚC

CHỦ TỊCH HỘI ĐỒNG QUẢN TRỊ: Lương Văn Hiển

ĐƠN VỊ THI CÔNG

CÔNG TY CP ĐẦU TƯ PHÁT TRIỂN MÔI TRƯỜNG ĐẠI VIỆT

ĐC: KC1 KDC Nam Long, Hà Huy Giáp, P. Thạnh Lộc, Q. 12, Tp. Hồ Chí Minh

ĐT: 08. 37010199 Fax: 08. 37010198

TỔNG GIÁM ĐỐC ThS. PHAN THANH QUÍ	
THIẾT KẾ ThS. PHẠM DUY TÂN	
VẼ KS. TẠ TIẾN LẬP	
KIỂM TRA ThS. PHẠM DUY TÂN	

DỰ ÁN:

NHÀ MÁY SẢN XUẤT TẤM GỖ GHÉP

ĐỊA ĐIỂM

KHU CÔNG NGHIỆP ĐỒNG XOÀI I, XÃ TÂN THÀNH, THÀNH PHỐ ĐỒNG XOÀI, TỈNH BÌNH PHƯỚC

HẠNG MỤC

HỆ THỐNG XỬ LÝ BỤI GỖ SỐ 3

TÊN BẢN VẼ

SƠ ĐỒ CÔNG NGHỆ

BẢN VẼ SỐ	KT01	NGÀY HOÀN THÀNH	

MẶT BẰNG TỔNG THỂ HỆ THỐNG XỬ LÝ BỤI GỖ KHU VỰC MÁY GHÉP THANH (GẦN KHU VỰC MÁY BÀO 4 MẶT, MÁY GHÉP CẢO QUAY), MÁY BÀO 4 MẶT, MÁY GHÉP CẢO QUAY - HTXL BỤI GỖ SỐ 3

CÔNG SUẤT 40.000 M3/GIỜ

TỈ LỆ 1/50

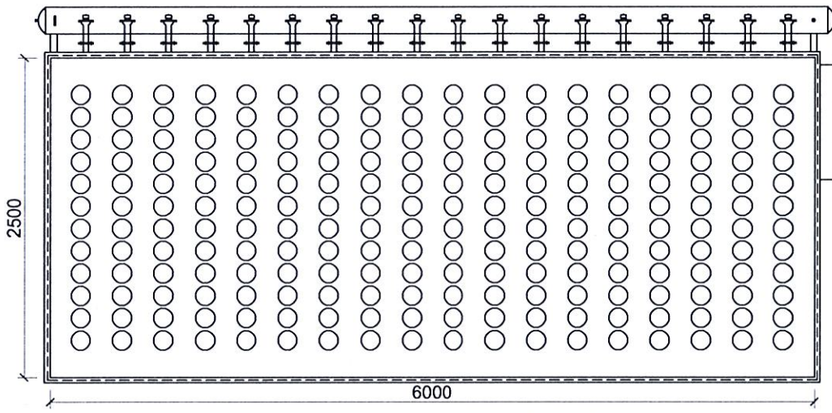

THIẾT BỊ LỌC BỤI TÚI VẢI

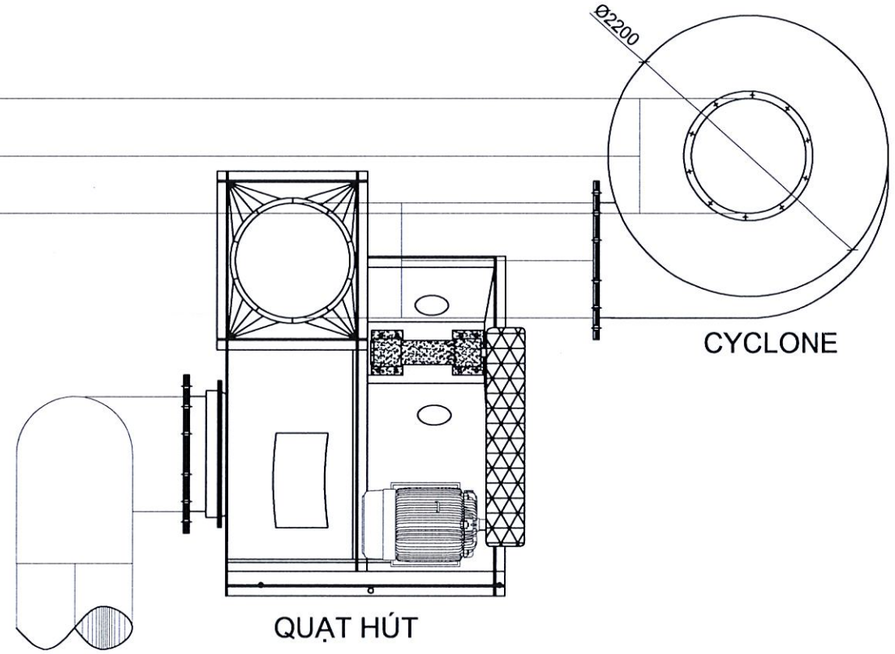

CÔNG TY CỔ PHẦN ĐẦU TƯ PHÁT TRIỂN MÔI TRƯỜNG ĐẠI VIỆT

BẢN VẼ HOÀN CÔNG

Ngày..15..tháng..12..năm..2022

NGƯỜI LẬP	NHÀ THẦU THI CÔNG	TƯ VẤN GIÁM SÁT	CHỦ ĐẦU TƯ
CÔNG TY CỔ PHẦN ĐẦU TƯ PHÁT TRIỂN MÔI TRƯỜNG ĐẠI VIỆT	Tổng Giám Đốc ThS. Phan Thanh Quí		CÔNG TY CỔ PHẦN SẢN XUẤT DỊCH VỤ VÀ THƯƠNG MẠI PHÚC THỊNH Lương Văn Hiển

GHI CHÚ

MỤC ĐÍCH PHÁT HÀNH

- ☐ BÁO GIÁ
- ☐ THI CÔNG
- ☐ TRÌNH DUYỆT
- ☒ HOÀN CÔNG

CHỦ ĐẦU TƯ

CÔNG TY CỔ PHẦN SẢN XUẤT DỊCH VỤ VÀ THƯƠNG MẠI PHÚC THỊNH

ĐC: KHU CÔNG NGHIỆP ĐỒNG XOÀI I, XÃ TÂN THÀNH, THÀNH PHỐ ĐỒNG XOÀI, TỈNH BÌNH PHƯỚC

CHỦ TỊCH HỘI ĐỒNG QUẢN TRỊ
Lương Văn Hiển

ĐƠN VỊ THI CÔNG

CÔNG TY CP ĐẦU TƯ PHÁT TRIỂN MÔI TRƯỜNG ĐẠI VIỆT

ĐC: 4C1 KDC Nam Long, Hà Huy Giáp, P. Thạnh Lộc, Q. 12, Tp. Hồ Chí Minh
ĐT: 08. 37010199 Fax: 08. 37010198

TỔNG GIÁM ĐỐC ThS. PHAN THANH QUÍ	
THIẾT KẾ ThS. PHẠM DUY TÂN	
VẼ KS. TẠ TIẾN LẬP	
KIỂM TRA ThS. PHẠM DUY TÂN	

DỰ ÁN:

NHÀ MÁY SẢN XUẤT TẤM GỖ GHÉP

ĐỊA ĐIỂM

KHU CÔNG NGHIỆP ĐỒNG XOÀI I, XÃ TÂN THÀNH, THÀNH PHỐ ĐỒNG XOÀI, TỈNH BÌNH PHƯỚC

HẠNG MỤC

HỆ THỐNG XỬ LÝ BỤI GỖ SỐ 3

TÊN BẢN VẼ

MẶT BẰNG TỔNG THỂ

BẢN VẼ SỐ	KT02	NGÀY HOÀN THÀNH	

MẶT CẮT - HTXL BỤI GỖ SỐ 3

TỈ LỆ 1/50

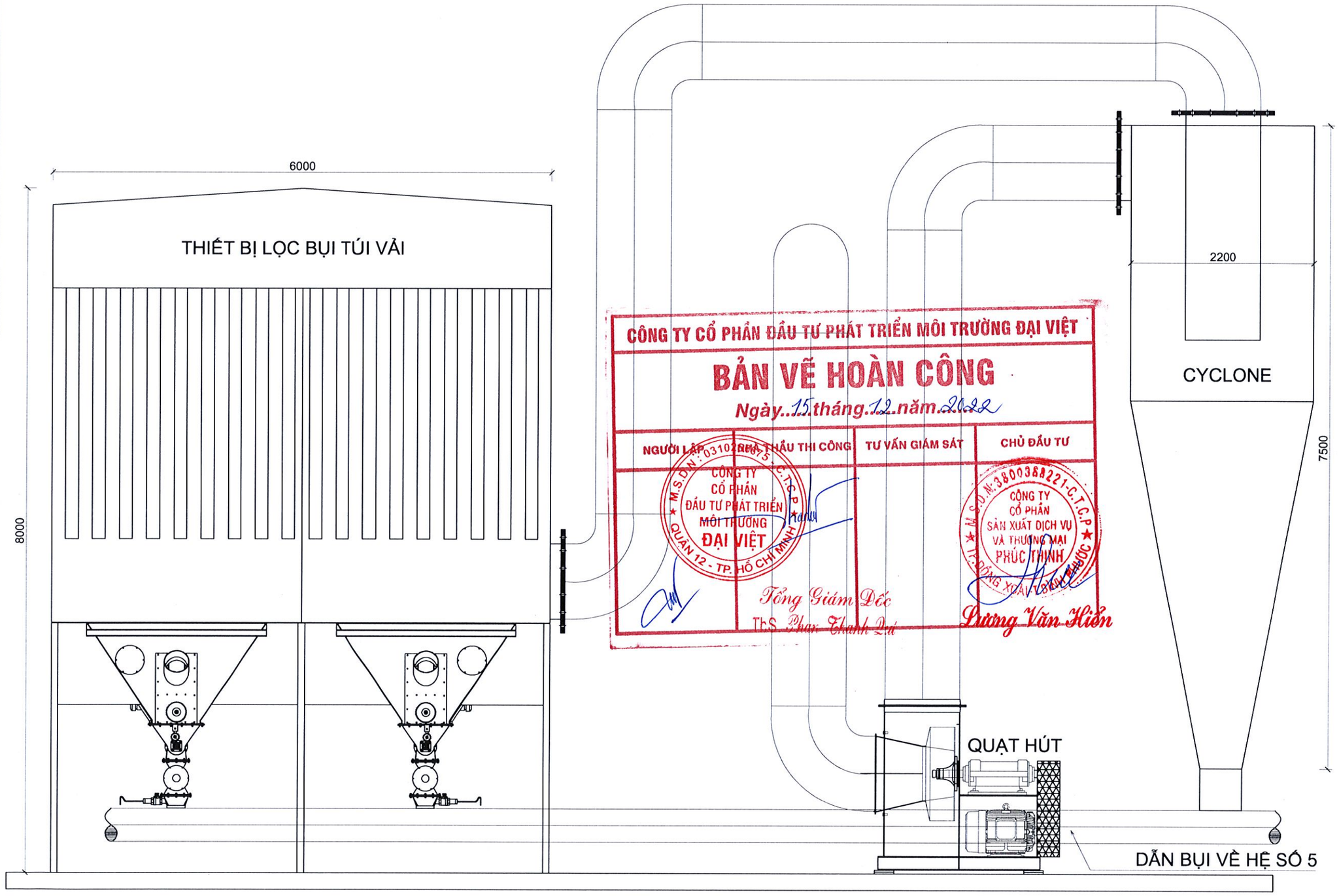

CÔNG TY CỔ PHẦN ĐẦU TƯ PHÁT TRIỂN MÔI TRƯỜNG ĐẠI VIỆT

BẢN VẼ HOÀN CÔNG

Ngày 15 tháng 12 năm 2022

NGƯỜI LẬP	NHÀ THẦU THI CÔNG	TƯ VẤN GIÁM SÁT	CHỦ ĐẦU TƯ
CÔNG TY CỔ PHẦN ĐẦU TƯ PHÁT TRIỂN MÔI TRƯỜNG ĐẠI VIỆT	Tổng Giám Đốc ThS. Phan Thanh Quí		CÔNG TY CỔ PHẦN SẢN XUẤT DỊCH VỤ VÀ THƯƠNG MẠI PHÚC THỊNH Lương Văn Hiển

GHI CHÚ

MỤC ĐÍCH PHÁT HÀNH

- ☐ BÁO GIÁ
- ☐ THI CÔNG
- ☐ TRÌNH DUYỆT
- ☒ HOÀN CÔNG

CHỦ ĐẦU TƯ

CÔNG TY CỔ PHẦN SẢN XUẤT DỊCH VỤ VÀ THƯƠNG MẠI PHÚC THỊNH

ĐC: KHU CÔNG NGHIỆP ĐỒNG XOÀI I, XÃ TÂN THÀNH, THÀNH PHỐ ĐỒNG XOÀI, TỈNH BÌNH PHƯỚC

CHỦ TỊCH HỘI ĐỒNG QUẢN TRỊ
Lương Văn Hiển

ĐƠN VỊ THI CÔNG

CÔNG TY CP ĐẦU TƯ PHÁT TRIỂN MÔI TRƯỜNG ĐẠI VIỆT

DVE

ĐC: 4C1 KDC Nam Long, Hà Huy Giáp, P. Thạnh Lộc, Q. 12, Tp. Hồ Chí Minh
ĐT: 08. 37010199 Fax: 08. 37010198

TỔNG GIÁM ĐỐC ThS. PHAN THANH QUÍ	
THIẾT KẾ ThS. PHẠM DUY TÂN	
VẼ KS. TẠ TIẾN LẬP	
KIỂM TRA ThS. PHẠM DUY TÂN	

DỰ ÁN:

NHÀ MÁY SẢN XUẤT TẤM GỖ GHÉP

ĐỊA ĐIỂM

KHU CÔNG NGHIỆP ĐỒNG XOÀI I, XÃ TÂN THÀNH, THÀNH PHỐ ĐỒNG XOÀI, TỈNH BÌNH PHƯỚC

HẠNG MỤC

HỆ THỐNG XỬ LÝ BỤI GỖ SỐ 3

TÊN BẢN VẼ

MẶT CẮT

BẢN VẼ SỐ	KT03	NGÀY HOÀN THÀNH	

SƠ ĐỒ CÔNG NGHỆ HỆ THỐNG XỬ LÝ BỤI GỖ KHU VỰC CHÀ NHÁM - HTXL BỤI GỖ SỐ 4
CÔNG SUẤT 40.000 M3/GIỜ
TỈ LỆ 1/50

CÔNG TY CỔ PHẦN ĐẦU TƯ PHÁT TRIỂN MÔI TRƯỜNG ĐẠI VIỆT

BẢN VẼ HOÀN CÔNG

Ngày 15 tháng 12 năm 2022

NGƯỜI LẬP	NHÀ THẦU THI CÔNG	TƯ VẤN GIÁM SÁT	CHỦ ĐẦU TƯ
	Tổng Giám Đốc ThS. Phan Thanh Quí		Lương Văn Hiển

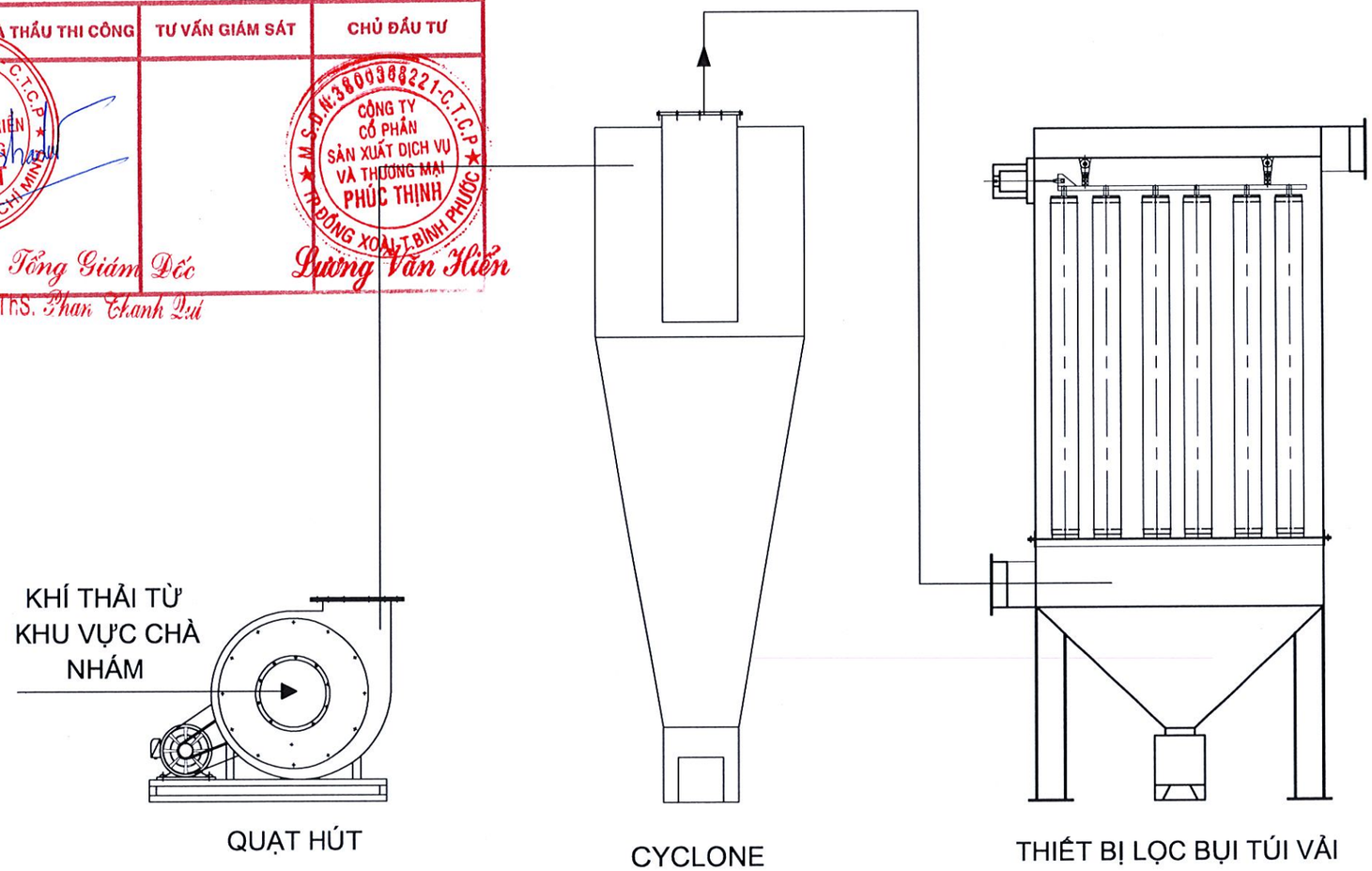

GHI CHÚ

MỤC ĐÍCH PHÁT HÀNH

☐ BÁO GIÁ ☐ THI CÔNG

☐ TRÌNH DUYỆT ☒ HOÀN CÔNG

CHỦ ĐẦU TƯ

CÔNG TY CỔ PHẦN SẢN XUẤT DỊCH VỤ VÀ THƯƠNG MẠI PHÚC THỊNH

ĐC: KHU CÔNG NGHIỆP ĐỒNG XOÀI I, XÃ TÂN THÀNH, THÀNH PHỐ ĐỒNG XOÀI, TỈNH BÌNH PHƯỚC

CHỦ TỊCH HỘI ĐỒNG QUẢN TRỊ

Lương Văn Hiển

ĐƠN VỊ THI CÔNG

CÔNG TY CP ĐẦU TƯ PHÁT TRIỂN MÔI TRƯỜNG ĐẠI VIỆT

DVE

ĐC: 4C1 KDC Nam Long, Hà Huy Giáp, P. Thạnh Lộc, Q. 12, Tp. Hồ Chí Minh

ĐT: 08. 37010199 Fax: 08. 37010198

TỔNG GIÁM ĐỐC ThS. PHAN THANH QUÍ	
THIẾT KẾ ThS. PHẠM DUY TÂN	
VẼ KS. TẠ TIẾN LẬP	
KIỂM TRA ThS. PHẠM DUY TÂN	

DỰ ÁN:

NHÀ MÁY SẢN XUẤT TẤM GỖ GHÉP

ĐỊA ĐIỂM

KHU CÔNG NGHIỆP ĐỒNG XOÀI I, XÃ TÂN THÀNH, THÀNH PHỐ ĐỒNG XOÀI, TỈNH BÌNH PHƯỚC

HẠNG MỤC

HỆ THỐNG XỬ LÝ BỤI GỖ SỐ 4

TÊN BẢN VẼ

SƠ ĐỒ CÔNG NGHỆ

BẢN VẼ SỐ	KT01	NGÀY HOÀN THÀNH	

MẶT BẰNG TỔNG THỂ HỆ THỐNG XỬ LÝ BỤI GỖ KHU VỰC CHÀ NHÁM - HTXL BỤI GỖ SỐ 4
CÔNG SUẤT 40.000 M3/GIỜ
TỈ LỆ 1/50

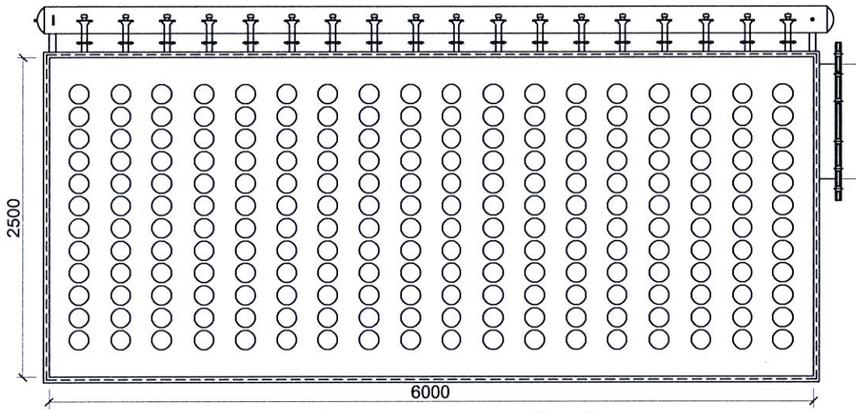

THIẾT BỊ LỌC BỤI TÚI VẢI

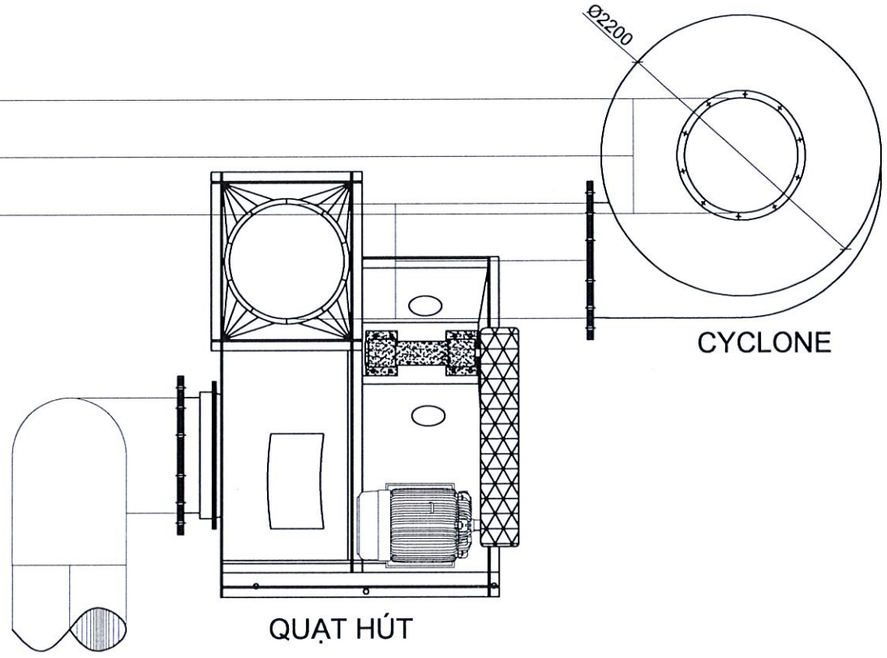

CÔNG TY CỔ PHẦN ĐẦU TƯ PHÁT TRIỂN MÔI TRƯỜNG ĐẠI VIỆT

BẢN VẼ HOÀN CÔNG

Ngày 15 tháng 12 năm 2022

NGƯỜI LẬP	NHÀ THẦU THI CÔNG	TƯ VẤN GIÁM SÁT	CHỦ ĐẦU TƯ
	Tổng Giám Đốc Th.S. Phan Thanh Quí		Lương Văn Hiển

GHI CHÚ

MỤC ĐÍCH PHÁT HÀNH

- ☐ BÁO GIÁ
- ☐ THI CÔNG
- ☐ TRÌNH DUYỆT
- ☒ HOÀN CÔNG

CHỦ ĐẦU TƯ

CÔNG TY CỔ PHẦN SẢN XUẤT DỊCH VỤ VÀ THƯƠNG MẠI PHÚC THỊNH

ĐC: KHU CÔNG NGHIỆP ĐỒNG XOÀI I, XÃ TÂN THÀNH, THÀNH PHỐ ĐỒNG XOÀI, TỈNH BÌNH PHƯỚC

CHỦ TỊCH HỘI ĐỒNG QUẢN TRỊ
Lương Văn Hiển

ĐƠN VỊ THI CÔNG

CÔNG TY CP ĐẦU TƯ PHÁT TRIỂN MÔI TRƯỜNG ĐẠI VIỆT

DVE

ĐC: 4C1 KDC Nam Long, Hà Huy Giáp, P. Thạnh Lộc, Q. 12, Tp. Hồ Chí Minh

ĐT: 08. 37010199 Fax: 08. 37010198

TỔNG GIÁM ĐỐC ThS. PHAN THANH QUÍ	
THIẾT KẾ ThS. PHẠM DUY TÂN	
VẼ KS. TẠ TIẾN LẬP	
KIỂM TRA ThS. PHẠM DUY TÂN	

DỰ ÁN:

NHÀ MÁY SẢN XUẤT TẤM GỖ GHÉP

ĐỊA ĐIỂM

KHU CÔNG NGHIỆP ĐỒNG XOÀI I, XÃ TÂN THÀNH, THÀNH PHỐ ĐỒNG XOÀI, TỈNH BÌNH PHƯỚC

HẠNG MỤC

HỆ THỐNG XỬ LÝ BỤI GỖ SỐ 4

TÊN BẢN VẼ

MẶT BẰNG TỔNG THỂ

BẢN VẼ SỐ	KT02	NGÀY HOÀN THÀNH	

MẶT CẮT - HTXL BỤI GỖ SỐ 4

TỈ LỆ 1/50

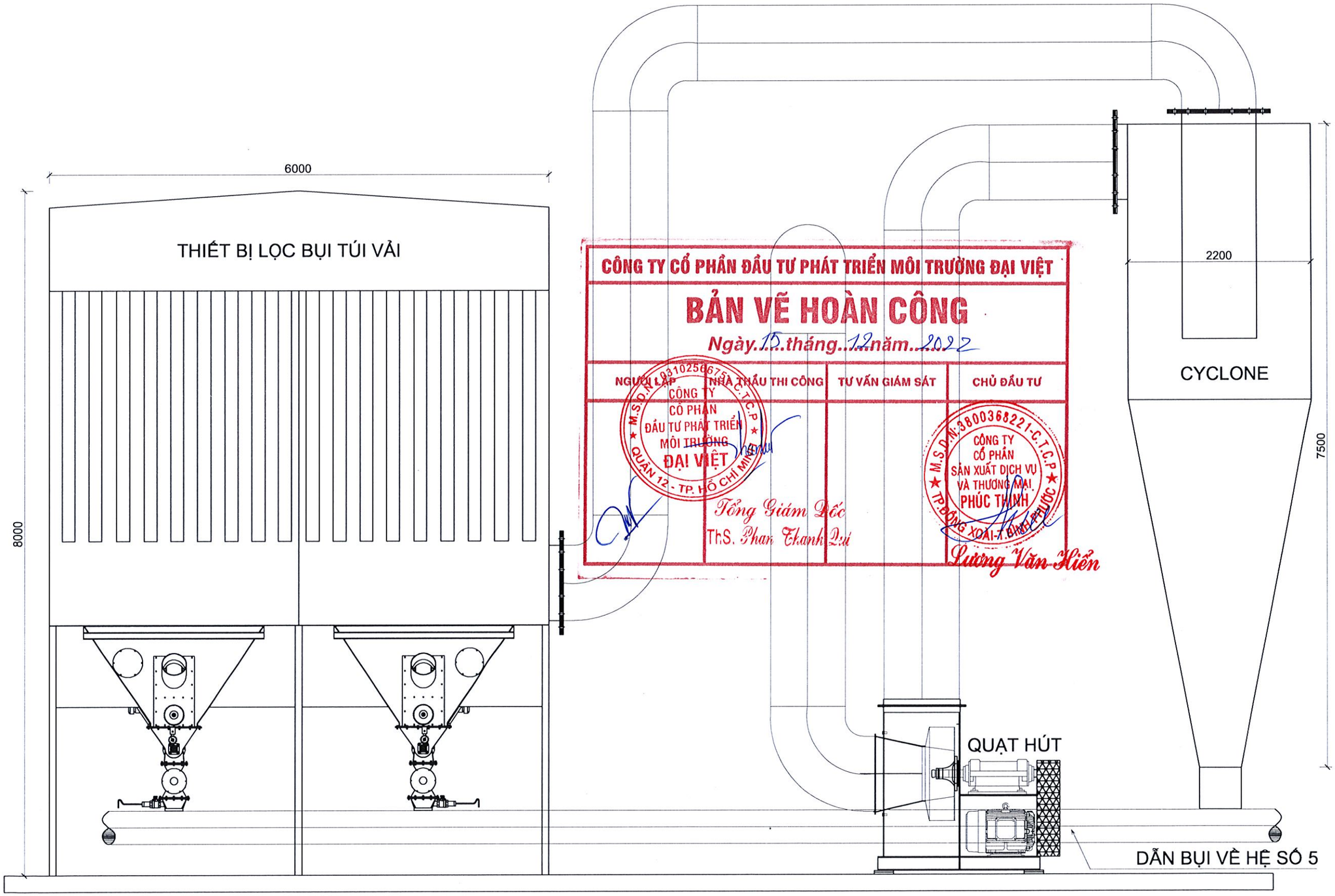

CÔNG TY CỔ PHẦN ĐẦU TƯ PHÁT TRIỂN MÔI TRƯỜNG ĐẠI VIỆT

BẢN VẼ HOÀN CÔNG

Ngày 15 tháng 12 năm 2022

NGƯỜI LẬP	NHÀ THẦU THI CÔNG	TƯ VẤN GIÁM SÁT	CHỦ ĐẦU TƯ
CÔNG TY CỔ PHẦN ĐẦU TƯ PHÁT TRIỂN MÔI TRƯỜNG ĐẠI VIỆT	Tổng Giám Đốc ThS. Phan Thanh Qui		CÔNG TY CỔ PHẦN SẢN XUẤT DỊCH VỤ VÀ THƯƠNG MẠI PHÚC THỊNH Lương Văn Hiển

GHI CHÚ

MỤC ĐÍCH PHÁT HÀNH

- ☐ BÁO GIÁ
- ☐ THI CÔNG
- ☐ TRÌNH DUYỆT
- ☒ HOÀN CÔNG

CHỦ ĐẦU TƯ

CÔNG TY CỔ PHẦN SẢN XUẤT DỊCH VỤ VÀ THƯƠNG MẠI PHÚC THỊNH

ĐC: KHU CÔNG NGHIỆP ĐỒNG XOÀI I, XÃ TÂN THÀNH, THÀNH PHỐ ĐỒNG XOÀI, TỈNH BÌNH PHƯỚC

CHỦ TỊCH HỘI ĐỒNG QUẢN TRỊ
Lương Văn Hiển

ĐƠN VỊ THI CÔNG

CÔNG TY CP ĐẦU TƯ PHÁT TRIỂN MÔI TRƯỜNG ĐẠI VIỆT

ĐC: ACL KDC Nam Long, Hà Huy Giáp, P. Thạnh Lộc, Q. 12, Tp. Hồ Chí Minh
ĐT: 08.37010199 Fax: 08. 37010198

TỔNG GIÁM ĐỐC ThS. PHAN THANH QUÍ	
THIẾT KẾ ThS. PHẠM DUY TÂN	
VẼ KS. TẠ TIẾN LẬP	
KIỂM TRA ThS. PHẠM DUY TÂN	

DỰ ÁN:

NHÀ MÁY SẢN XUẤT TẤM GỖ GHÉP

ĐỊA ĐIỂM

KHU CÔNG NGHIỆP ĐỒNG XOÀI I, XÃ TÂN THÀNH, THÀNH PHỐ ĐỒNG XOÀI, TỈNH BÌNH PHƯỚC

HẠNG MỤC

HỆ THỐNG XỬ LÝ BỤI GỖ SỐ 4

TÊN BẢN VẼ

MẶT CẮT

BẢN VẼ SỐ	KT03	NGÀY HOÀN THÀNH	

SƠ ĐỒ CÔNG NGHỆ HỆ THỐNG XỬ LÝ BỤI GỖ THU GOM TẠI PHỄU THU BỤI CỦA CYCLONE VÀ THIẾT BỊ LỌC BỤI TÚI VẢI CỦA HỆ THỐNG XỬ LÝ BỤI GỖ SỐ 3 VÀ HỆ THỐNG XỬ LÝ BỤI GỖ SỐ 4 - HTXL BỤI GỖ SỐ 5

CÔNG SUẤT 19.000 M3/GIỜ

TỈ LỆ 1/50

CÔNG TY CỔ PHẦN ĐẦU TƯ PHÁT TRIỂN MÔI TRƯỜNG ĐẠI VIỆT

BẢN VẼ HOÀN CÔNG

Ngày 15 tháng 12 năm 2022

NGƯỜI LẬP	NHÀ THẦU THI CÔNG	TƯ VẤN GIÁM SÁT	CHỦ ĐẦU TƯ
	Tổng Giám Đốc ThS. Phan Thanh Quĩ		Lương Văn Hiển

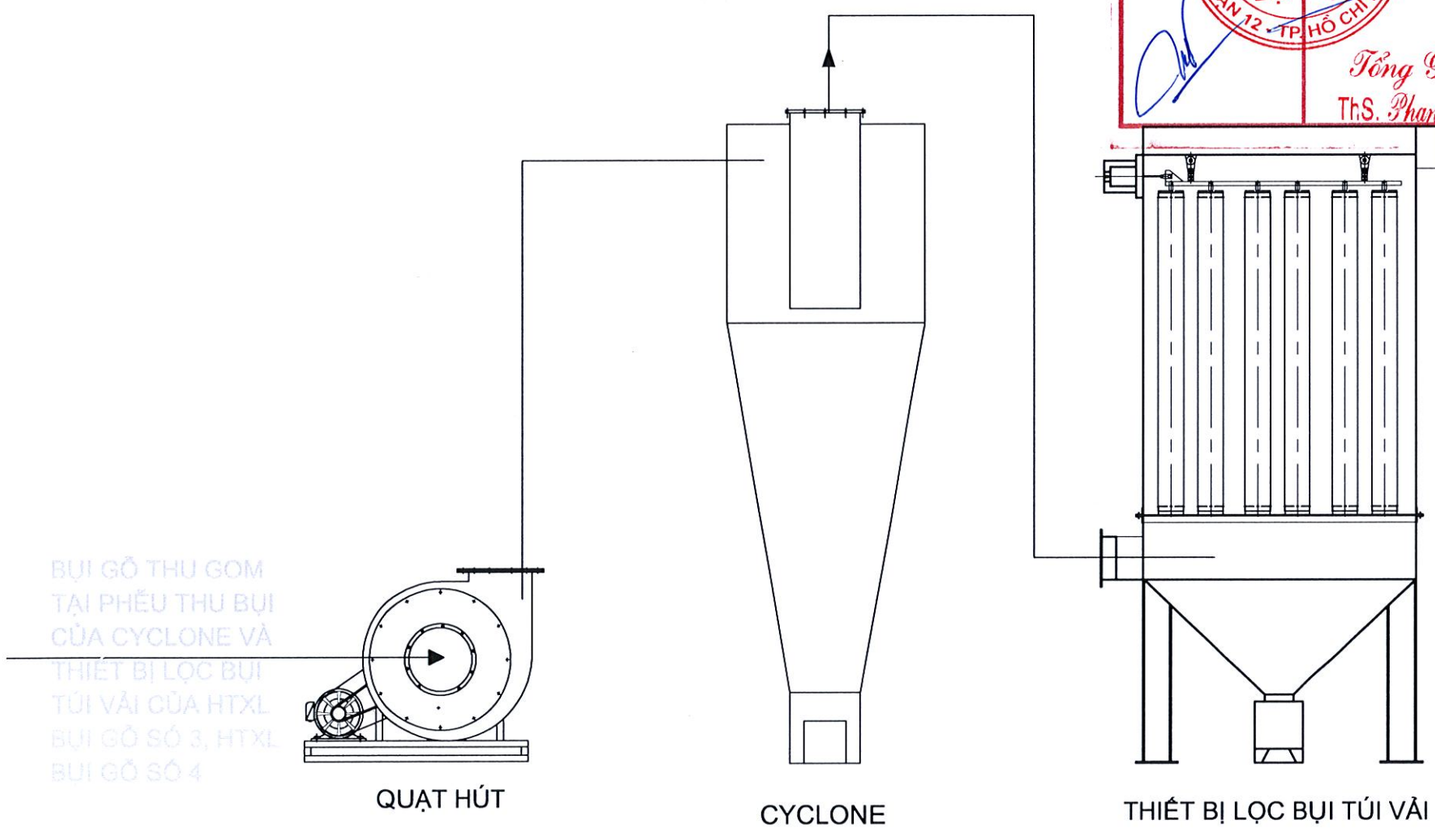

GHI CHÚ

MỤC ĐÍCH PHÁT HÀNH

☐ BÁO GIÁ ☐ THI CÔNG

☐ TRÌNH DUYỆT ☒ HOÀN CÔNG

CHỦ ĐẦU TƯ

CÔNG TY CỔ PHẦN SẢN XUẤT DỊCH VỤ VÀ THƯƠNG MẠI PHÚC THỊNH

ĐC: KHU CÔNG NGHIỆP ĐỒNG XOÀI I, XÃ TÂN THÀNH, THÀNH PHỐ ĐỒNG XOÀI, TỈNH BÌNH PHƯỚC

CHỦ TỊCH HỘI ĐỒNG QUẢN TRỊ

Lương Văn Hiển

ĐƠN VỊ THI CÔNG

CÔNG TY CP ĐẦU TƯ PHÁT TRIỂN MÔI TRƯỜNG ĐẠI VIỆT

ĐC: 4C1-KDC Nam Long, Hà Huy Giáp, P. Thạnh Lộc, Q. 12, Tp. Hồ Chí Minh

ĐT: 08. 37010199 Fax: 08. 37010198

DVE

TỔNG GIÁM ĐỐC ThS. PHAN THANH QUĨ	
THIẾT KẾ ThS. PHẠM DUY TÂN	
VẼ KS. TẠ TIẾN LẬP	
KIỂM TRA ThS. PHẠM DUY TÂN	

DỰ ÁN:

NHÀ MÁY SẢN XUẤT TẤM GỖ GHÉP

ĐỊA ĐIỂM

KHU CÔNG NGHIỆP ĐỒNG XOÀI I, XÃ TÂN THÀNH, THÀNH PHỐ ĐỒNG XOÀI, TỈNH BÌNH PHƯỚC

HẠNG MỤC

HỆ THỐNG XỬ LÝ BỤI GỖ SỐ 5

TÊN BẢN VẼ

SƠ ĐỒ CÔNG NGHỆ

BẢN VẼ SỐ	KT01	NGÀY HOÀN THÀNH	

MẶT BẰNG TỔNG THỂ HỆ THỐNG XỬ LÝ BỤI GỖ THU GOM TẠI PHỄU THU BỤI CỦA CYCLONE VÀ THIẾT BỊ LỌC BỤI TÚI VẢI CỦA HỆ THỐNG XỬ LÝ BỤI GỖ SỐ 3 VÀ HỆ THỐNG XỬ LÝ BỤI GỖ SỐ 4 - HTXL BỤI GỖ SỐ 5

CÔNG SUẤT 19.000 M3/GIỜ

TỈ LỆ 1/50

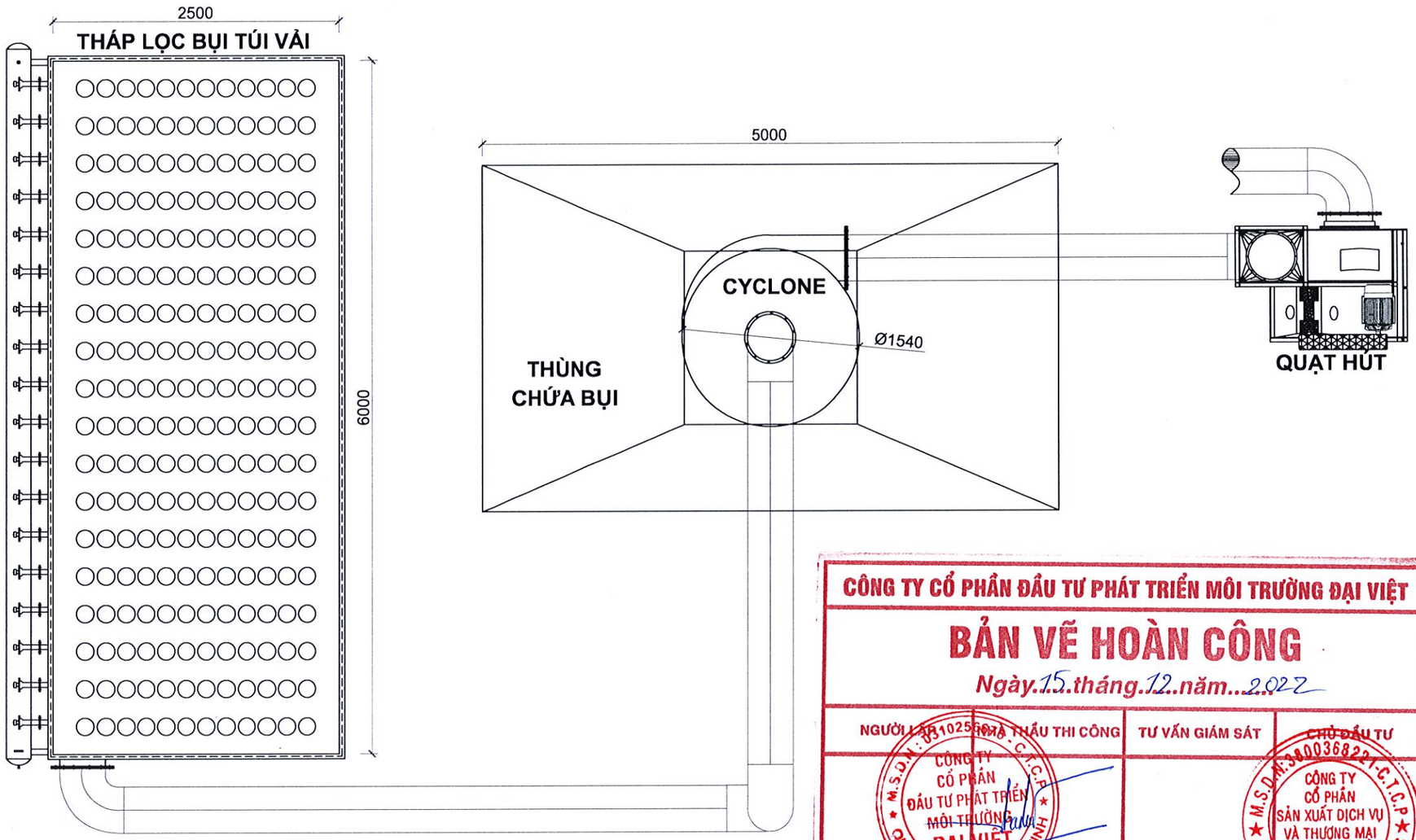

CÔNG TY CỔ PHẦN ĐẦU TƯ PHÁT TRIỂN MÔI TRƯỜNG ĐẠI VIỆT

BẢN VẼ HOÀN CÔNG

Ngày 15 tháng 12 năm 2022

NGƯỜI LẬP	NHÀ THẦU THI CÔNG	TƯ VẤN GIÁM SÁT	CHỦ ĐẦU TƯ
	Tổng Giám Đốc ThS. Phan Thanh Quí		Lương Văn Hiển

GHI CHÚ

MỤC ĐÍCH PHÁT HÀNH

- ☐ BÁO GIÁ
- ☐ THI CÔNG
- ☐ TRÌNH DUYỆT
- ☒ HOÀN CÔNG

CHỦ ĐẦU TƯ

CÔNG TY CỔ PHẦN SẢN XUẤT DỊCH VỤ VÀ THƯƠNG MẠI PHÚC THỊNH

ĐC: KHU CÔNG NGHIỆP ĐỒNG XOÀI I, XÃ TÂN THÀNH, THÀNH PHỐ ĐỒNG XOÀI, TỈNH BÌNH PHƯỚC

CHỦ TỊCH HỘI ĐỒNG QUẢN TRỊ

Lương Văn Hiển

ĐƠN VỊ THI CÔNG

CÔNG TY CP ĐẦU TƯ PHÁT TRIỂN MÔI TRƯỜNG ĐẠI VIỆT

DVE

ĐC: 4G1 KDC Nam Long, Hà Huy Giáp, P. Thạnh Lộc, Q. 12, Tp. Hồ Chí Minh
ĐT: 08. 37010199 Fax: 08. 37010198

TỔNG GIÁM ĐỐC ThS. PHAN THANH QUÍ	
THIẾT KẾ ThS. PHẠM DUY TÂN	
VẼ KS. TẠ TIẾN LẬP	
KIỂM TRA ThS. PHẠM DUY TÂN	

DỰ ÁN:

NHÀ MÁY SẢN XUẤT TẤM GỖ GHÉP

ĐỊA ĐIỂM

KHU CÔNG NGHIỆP ĐỒNG XOÀI I, XÃ TÂN THÀNH, THÀNH PHỐ ĐỒNG XOÀI, TỈNH BÌNH PHƯỚC

HẠNG MỤC

HỆ THỐNG XỬ LÝ BỤI GỖ SỐ 5

TÊN BẢN VẼ

MẶT BẰNG TỔNG THỂ

BẢN VẼ SỐ	KT02	NGÀY HOÀN THÀNH	

MẶT CẮT - HTXL BỤI GỖ SỐ 5

TỈ LỆ 1/50

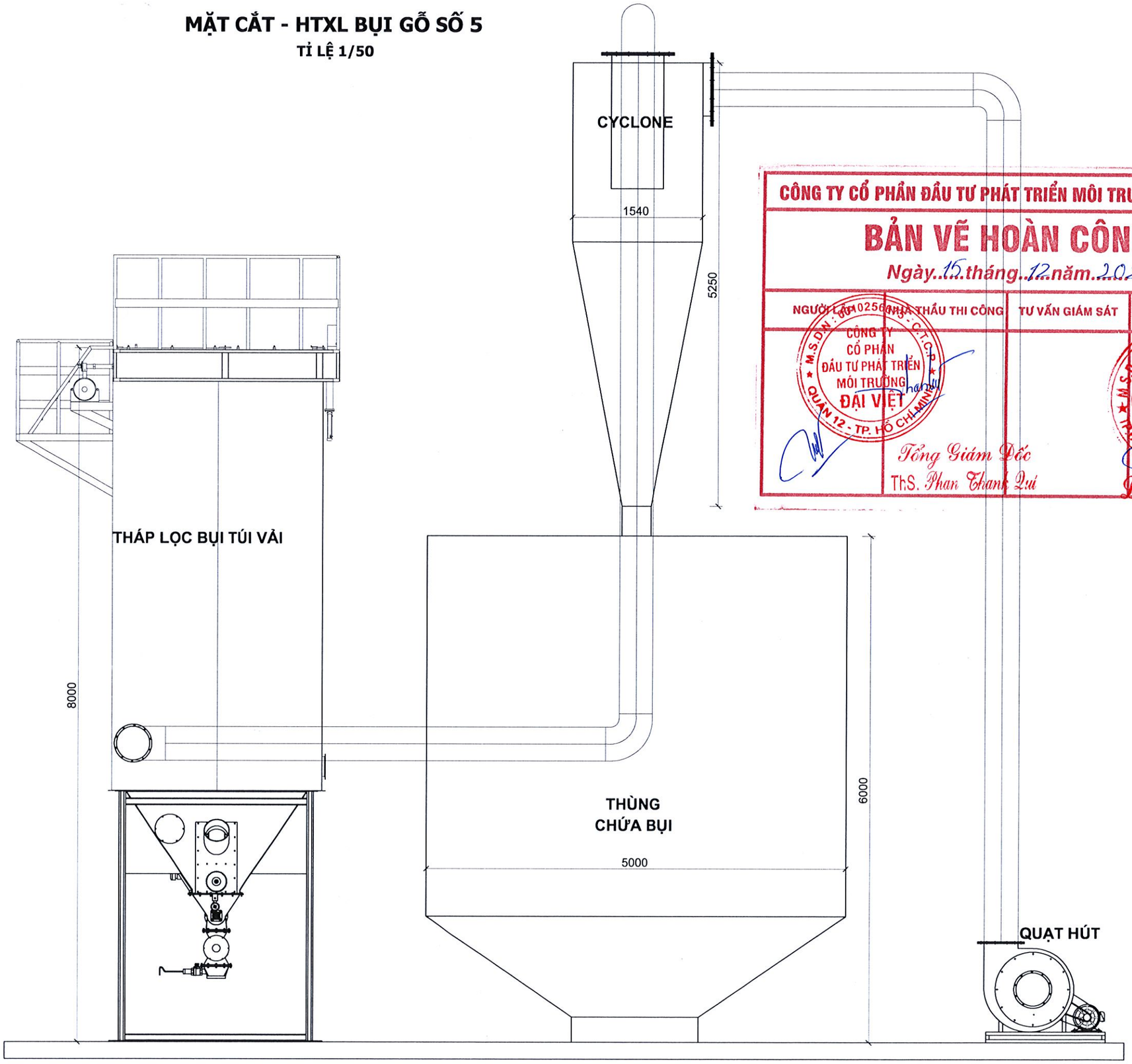

CÔNG TY CỔ PHẦN ĐẦU TƯ PHÁT TRIỂN MÔI TRƯỜNG ĐẠI VIỆT

BẢN VẼ HOÀN CÔNG

Ngày 15 tháng 12 năm 2022

NGƯỜI LẬP	NHÀ THẦU THI CÔNG	TƯ VẤN GIÁM SÁT	CHỦ ĐẦU TƯ
	Tổng Giám Đốc ThS. Phan Thanh Quí		Lương Văn Hiển

GHI CHÚ

MỤC ĐÍCH PHÁT HÀNH

☐ BÁO GIÁ ☐ THI CÔNG

☐ TRÌNH DUYỆT ☒ HOÀN CÔNG

CHỦ ĐẦU TƯ

CÔNG TY CỔ PHẦN SẢN XUẤT DỊCH VỤ VÀ THƯƠNG MẠI PHÚC THỊNH

ĐC: KHU CÔNG NGHIỆP ĐỒNG XOÀI I, XÃ TÂN THÀNH, THÀNH PHỐ ĐỒNG XOÀI, TỈNH BÌNH PHƯỚC

CHỦ TỊCH HỘI ĐỒNG QUẢN TRỊ: Lương Văn Hiển

ĐƠN VỊ THI CÔNG

CÔNG TY CP ĐẦU TƯ PHÁT TRIỂN MÔI TRƯỜNG ĐẠI VIỆT

ĐC: 601 KDC Nam Long, Hà Huy Giáp, P. Thạnh Lộc, Q. 12, Tp. Hồ Chí Minh

ĐT: 08. 37010199 Fax: 08. 37010198

TỔNG GIÁM ĐỐC ThS. PHAN THANH QUÍ	
THIẾT KẾ ThS. PHẠM DUY TÂN	
VẼ KS. TẠ TIẾN LẬP	
KIỂM TRA ThS. PHẠM DUY TÂN	

DỰ ÁN:

NHÀ MÁY SẢN XUẤT TẤM GỖ GHÉP

ĐỊA ĐIỂM

KHU CÔNG NGHIỆP ĐỒNG XOÀI I, XÃ TÂN THÀNH, THÀNH PHỐ ĐỒNG XOÀI, TỈNH BÌNH PHƯỚC

HẠNG MỤC

HỆ THỐNG XỬ LÝ BỤI GỖ SỐ 5

TÊN BẢN VẼ

MẶT CẮT

BẢN VẼ SỐ	KT03	NGÀY HOÀN THÀNH	